Produktdatenblatt

Spezifikationen

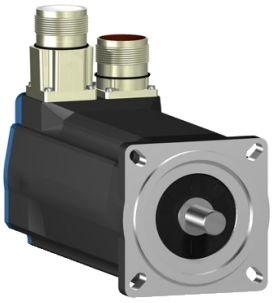

Servomotor, Lexium BSH, 70mm, 2,2Nm, Passfeder IP65, Singelturn 128P/U, 2xM23 abgewinkelt, Bremse

BSH0702P31F2A

EAN Code: 3389118136458

Hauptmerkmale

Kurzbezeichnung des Geräts	BSH
Produkt- oder Komponententyp	Servomotor
Max. mechanische Geschwindigkeit	8000 U/min
Dauer-Drehmoment im Stillstand	2,2 Nm für LXM32.D12N4 bei 3 A, 400 V, 3-phasige Versorgung 2,2 Nm für LXM32.D12N4 bei 3 A, 480 V, 3-phasige Versorgung 2,12 Nm für LXM05AD10M2, 200 - 240 V, 1-phasige Versorgung 2,12 Nm für LXM05AD10M3X, 200 - 240 V, 3-phasige Versorgung 2,12 Nm für LXM05BD10M2, 200 - 240 V, 1-phasige Versorgung 2,12 Nm für LXM05BD10M3X, 200 - 240 V, 3-phasige Versorgung 2,12 Nm für LXM05CD10M2, 200 - 240 V, 1-phasige Versorgung 2,12 Nm für LXM05CD10M3X, 200 - 240 V, 3-phasige Versorgung 2,2 Nm für LXM15LD13M3, 230 V, 1-phasige Versorgung 2,12 Nm für LXM05AD17M2, 200 - 240 V, 1-phasige Versorgung 2,12 Nm für LXM05BD17M2, 200 - 240 V, 1-phasige Versorgung 2,12 Nm für LXM05CD17M2 bei 3 A, 200 - 240 V, 1-phasige Versorgung 2,2 Nm für LXM15LD10N4, 480 V, 3-phasige Versorgung 2,12 Nm für LXM05AD17M3X, 200 - 240 V, 3-phasige Versorgung 2,12 Nm für LXM05AD14N4, 380 - 480 V, 3-phasige Versorgung 2,12 Nm für LXM05BD17M3X, 200 - 240 V, 3-phasige Versorgung 2,12 Nm für LXM05BD14N4, 380 - 480 V, 3-phasige Versorgung 2,12 Nm für LXM05CD17M3X, 200 - 240 V, 3-phasige Versorgung 2,12 Nm für LXM05CD14N4, 380 - 480 V, 3-phasige Versorgung 2,2 Nm für LXM15LD10N4, 230 V, 3-phasige Versorgung 2,2 Nm für LXM15LD10N4, 400 V, 3-phasige Versorgung
Spitzenwert des Kippmoments	7,6 Nm für LXM32.D12N4 bei 3 A, 400 V, 3-phasige Versorgung 7,6 Nm für LXM32.D12N4 bei 3 A, 480 V, 3-phasige Versorgung 5,63 Nm für LXM15LD13M3, 230 V, 1-phasige Versorgung 4,57 Nm für LXM05AD10M2, 200 - 240 V, 1-phasige Versorgung 5,63 Nm für LXM05AD17M2, 200 - 240 V, 1-phasige Versorgung 4,57 Nm für LXM05BD10M2, 200 - 240 V, 1-phasige Versorgung 5,63 Nm für LXM05BD17M2, 200 - 240 V, 1-phasige Versorgung 4,57 Nm für LXM05CD10M2, 200 - 240 V, 1-phasige Versorgung 5,63 Nm für LXM05CD17M2, 200 - 240 V, 1-phasige Versorgung 4,85 Nm für LXM15LD10N4, 230 V, 3-phasige Versorgung 4,85 Nm für LXM15LD10N4, 400 V, 3-phasige Versorgung 4,85 Nm für LXM15LD10N4 bei 3 A, 480 V, 3-phasige Versorgung 4,57 Nm für LXM05AD10M3X, 200 - 240 V, 3-phasige Versorgung 5,63 Nm für LXM05AD17M3X, 200 - 240 V, 3-phasige Versorgung 5,63 Nm für LXM05AD14N4, 380 - 480 V, 3-phasige Versorgung 4,57 Nm für LXM05BD10M3X, 200 - 240 V, 3-phasige Versorgung 5,63 Nm für LXM05BD17M3X, 200 - 240 V, 3-phasige Versorgung 5,63 Nm für LXM05BD14N4, 380 - 480 V, 3-phasige Versorgung 4,57 Nm für LXM05CD10M3X, 200 - 240 V, 3-phasige Versorgung 5,63 Nm für LXM05CD17M3X, 200 - 240 V, 3-phasige Versorgung 5,63 Nm für LXM05CD14N4, 380 - 480 V, 3-phasige Versorgung

Bruttopreisliste für Deutschland zuzüglich Zuschläge, Frachtkosten und Mehrwertsteuer, gültig ab dem 1. Januar 2024. Irrtum und Änderungen vorbehalten. Es gelten die AGBs der Schneider Electric GmbH.

Haftungsausschluss: Diese Dokumentation dient nicht als Ersatz für die Beurteilung der Eignung oder Verlässlichkeit dieser Produkte für bestimmte Verwendungsbereiche des Benutzers und darf nicht zu diesem Zweck verwendet werden.

Nennausgangsleistung	850 W für LXM32.D12N4 bei 3 A, 400 V, 3-phasige Versorgung 850 W für LXM32.D12N4 bei 3 A, 480 V, 3-phasige Versorgung 1000 W für LXM15LD10N4, 400 V, 3-phasige Versorgung 597 W für LXM15LD13M3, 230 V, 1-phasige Versorgung 600 W für LXM05AD10M2, 200 - 240 V, 1-phasige Versorgung 600 W für LXM05AD17M2, 200 - 240 V, 1-phasige Versorgung 600 W für LXM05BD10M2, 200 - 240 V, 1-phasige Versorgung 600 W für LXM05BD17M2, 200 - 240 V, 1-phasige Versorgung 600 W für LXM05CD10M2, 200 - 240 V, 1-phasige Versorgung 600 W für LXM05CD17M2, 200 - 240 V, 1-phasige Versorgung 1300 W für LXM15LD10N4, 480 V, 3-phasige Versorgung 597 W für LXM15LD10N4 bei 3 A, 230 V, 3-phasige Versorgung 600 W für LXM05AD10M3X, 200 - 240 V, 3-phasige Versorgung 600 W für LXM05AD14N4, 380 - 480 V, 3-phasige Versorgung 600 W für LXM05AD17M3X, 200 - 240 V, 3-phasige Versorgung 600 W für LXM05BD10M3X, 200 - 240 V, 3-phasige Versorgung 600 W für LXM05BD14N4, 380 - 480 V, 3-phasige Versorgung 600 W für LXM05BD17M3X, 200 - 240 V, 3-phasige Versorgung 600 W für LXM05CD10M3X, 200 - 240 V, 3-phasige Versorgung 600 W für LXM05CD14N4, 380 - 480 V, 3-phasige Versorgung 600 W für LXM05CD17M3X, 200 - 240 V, 3-phasige Versorgung
Nenndrehmoment	1,64 Nm für LXM32.D12N4 bei 3 A, 400 V, 3-phasige Versorgung 1,64 Nm für LXM32.D12N4 bei 3 A, 480 V, 3-phasige Versorgung 1,9 Nm für LXM05AD10M2, 200 - 240 V, 1-phasige Versorgung 1,9 Nm für LXM05AD17M2, 200 - 240 V, 1-phasige Versorgung 1,9 Nm für LXM05BD10M2, 200 - 240 V, 1-phasige Versorgung 1,9 Nm für LXM05BD17M2, 200 - 240 V, 1-phasige Versorgung 1,9 Nm für LXM05CD10M2, 200 - 240 V, 1-phasige Versorgung 1,9 Nm für LXM05CD17M2, 200 - 240 V, 1-phasige Versorgung 1,9 Nm für LXM15LD13M3, 230 V, 1-phasige Versorgung 1,55 Nm für LXM15LD10N4, 480 V, 3-phasige Versorgung 1,65 Nm für LXM15LD10N4, 400 V, 3-phasige Versorgung 1,9 Nm für LXM05AD10M3X bei 3 A, 200 - 240 V, 3-phasige Versorgung 1,9 Nm für LXM05AD14N4, 380 - 480 V, 3-phasige Versorgung 1,9 Nm für LXM05AD17M3X, 200 - 240 V, 3-phasige Versorgung 1,9 Nm für LXM05BD10M3X, 200 - 240 V, 3-phasige Versorgung 1,9 Nm für LXM05BD14N4, 380 - 480 V, 3-phasige Versorgung 1,9 Nm für LXM05BD17M3X, 200 - 240 V, 3-phasige Versorgung 1,9 Nm für LXM05CD10M3X, 200 - 240 V, 3-phasige Versorgung 1,9 Nm für LXM05CD14N4, 380 - 480 V, 3-phasige Versorgung 1,9 Nm für LXM05CD17M3X, 200 - 240 V, 3-phasige Versorgung 1,9 Nm für LXM15LD10N4, 230 V, 3-phasige Versorgung
Nenndrehzahl	5000 rpm für LXM32.D12N4 bei 3 A, 400 V, 3-phasige Versorgung 5000 rpm für LXM32.D12N4 bei 3 A, 480 V, 3-phasige Versorgung 3000 U/Min für LXM05AD10M2, 200 - 240 V, 1-phasige Versorgung 3000 U/Min für LXM05BD10M2, 200 - 240 V, 1-phasige Versorgung 3000 U/Min für LXM05CD10M2, 200 - 240 V, 1-phasige Versorgung 3000 U/Min für LXM05AD10M3X, 200 - 240 V, 3-phasige Versorgung 3000 U/Min für LXM05AD14N4, 380 - 480 V, 3-phasige Versorgung 3000 U/Min für LXM05BD10M3X, 200 - 240 V, 3-phasige Versorgung 3000 U/Min für LXM05BD14N4, 380 - 480 V, 3-phasige Versorgung 3000 U/Min für LXM05CD10M3X, 200 - 240 V, 3-phasige Versorgung 3000 U/Min für LXM05CD14N4, 380 - 480 V, 3-phasige Versorgung 3000 U/Min für LXM15LD13M3 bei 3 A, 230 V, 1-phasige Versorgung 3000 U/Min für LXM05AD17M2, 200 - 240 V, 1-phasige Versorgung 3000 U/Min für LXM05BD17M2, 200 - 240 V, 1-phasige Versorgung 3000 U/Min für LXM05CD17M2, 200 - 240 V, 1-phasige Versorgung 3000 U/Min für LXM05AD17M3X, 200 - 240 V, 3-phasige Versorgung 3000 U/Min für LXM05BD17M3X, 200 - 240 V, 3-phasige Versorgung 3000 U/Min für LXM05CD17M3X, 200 - 240 V, 3-phasige Versorgung 8000 rpm für LXM15LD10N4, 480 V, 3-phasige Versorgung 3000 U/Min für LXM15LD10N4, 230 V, 3-phasige Versorgung 6000 U/Min für LXM15LD10N4, 400 V, 3-phasige Versorgung

Produktkompatibilität	LXM05AD10M2 bei 200 - 240 V 1-phasige Versorgung LXM05AD17M2 bei 200 - 240 V 1-phasige Versorgung LXM05BD10M2 bei 200 - 240 V 1-phasige Versorgung LXM05BD17M2 bei 200 - 240 V 1-phasige Versorgung LXM05CD10M2 bei 200 - 240 V 1-phasige Versorgung LXM05CD17M2 bei 200 - 240 V 1-phasige Versorgung LXM15LD13M3 bei 230 V 1-phasige Versorgung LXM05AD10M3X bei 200 - 240 V 3-phasige Versorgung LXM05BD10M3X bei 200 - 240 V 3-phasige Versorgung LXM05CD10M3X bei 200 - 240 V 3-phasige Versorgung LXM05AD14N4 bei 380 - 480 V 3-phasige Versorgung LXM05BD14N4 bei 380 - 480 V 3-phasige Versorgung LXM05CD14N4 bei 380 - 480 V 3-phasige Versorgung LXM15LD10N4 bei 400 V 3-phasige Versorgung LXM05AD17M3X bei 200 - 240 V 3-phasige Versorgung LXM05BD17M3X bei 200 - 240 V 3-phasige Versorgung LXM05CD17M3X bei 200 - 240 V 3-phasige Versorgung LXM32.D12N4 bei 400 V 3-phasige Versorgung LXM32.D12N4 bei 480 V 3-phasige Versorgung LXM15LD10N4 bei 230 V 3-phasige Versorgung LXM15LD10N4 bei 480 V 3-phasige Versorgung
Wellenende	Passfeder
Schutzart (IP)	IP65 Standard IP67 mit IP 67-Set
Auflösung der Geschwindigkeitsrückmeldung	131072 Punkte/Umdrehung
Haltebremse	Mit
Montagehalterung	Internationaler Standardflansch
Elektrischer Anschluss	Drehbare Winkelstecker

Zusatzmerkmale

Kompatible Produktfamilie	Lexium 32 Lexium 15 Lexium 05
maximale Versorgungsspannung	480 V
Anzahl der Netzphasen	3-phasige Versorgung
Dauerstrom im Stillstand	2,9 A
maximale Dauerleistung	1,51 W
maximaler Strom Irms	11,8 A für LXM15LD13M3 11,8 A für LXM15LD10N4 11,8 A für LXM05AD10M2 11,8 A für LXM05AD17M2 11,8 A für LXM05AD10M3X 11,8 A für LXM05AD17M3X 11,8 A für LXM05AD14N4 11,8 A für LXM05BD10M2 11,8 A für LXM05BD17M2 11,8 A für LXM05BD10M3X 11,8 A für LXM05BD17M3X 11,8 A für LXM05BD14N4 11,8 A für LXM05CD10M2 11,8 A für LXM05CD17M2 11,8 A für LXM05CD10M3X 11,8 A für LXM05CD17M3X 11,8 A für LXM05CD14N4 11,8 A für LXM32.D12N4
Max. Dauerstrom	11,8 A
Taktfrequenz	8 kHz
Zweite Welle	Ohne zweites Wellenende
Wellendurchmesser	11 mm
Wellenlänge	23 mm

Breite der Taste	18 mm
Art der Rückkopplung	SinCos Hiperface Singleturn
Haltemoment	2 Nm Haltebremse
Motorflanschgröße	70 mm
Anzahl der Motorstufen	2
Drehmomentkonstante	0,77 Nm/A bei 120 °C
Konstante der Gegenelektrizität	48 V/krpm bei 120 °C
Anzahl der Motorpole	3,0
Rotorträgheit	0,482 kg.cm²
Stator-Widerstand	4,2 Ohm bei 20 °C
Stator-Induktivität	10,65 mH bei 20 °C
Stator elektrische Zeitkonstante	4,52 ms bei 20 °C
Max. Radialkraft (FR)	390 N bei 6000 U/min 410 N bei 5000 U/min 450 N bei 4000 U/min 490 N bei 3000 U/min 560 N bei 2000 U/min 710 N bei 1000 U/min
Max. Axialkraft (FA)	0,2 x Fr
Bremszugkraft	10 W
Kühlungstyp	Natürliche Konvektion
Länge	212,5 mm
Durchmesser des Zentrierrings	60 mm
Tiefe des Zentrierrings	2,5 mm
Anzahl der Montagebohrungen	4
Durchmesser der Montagebohrungen	5,5 mm
Kreisdurchmesser der Montagebohrungen	82 mm
Produktgewicht	3 kg
Bemessungsreferenz	BSH0702P
Anzahl der Netzphasen	3
Genauigkeitsfehler (winkelförmig)	1,4 °
Kupfertemperatur heiß	120 °C
Magnettemperatur heiß	100 °C
Magnettemperatur RT	20 °C
Ausgangsstrom 3s Spitze	11,8 A
Trägheit	0,11 kg.cm² der Bremse 0,41 kg.cm² des Motors

Verpackungseinheiten

VPE 1 Art	PCE
Anzahl der Geräte pro Packung	1
VPE 1 Höhe	12,3 cm
VPE 1 Breite	12,8 cm

VPE 1 Länge	37,7 cm
Verpackungsgewicht (Lbs)	3,25 kg

Vertragliche Gewährleistung

Garantie (in Monaten)	18

Environmental Data

Schneider Electric hat sich zum Ziel gesetzt, den Net Zero-Status bis 2050 durch Lieferkettenpartnerschaften, Materialien mit geringerer Auswirkung und Kreislaufbildung über unsere laufende Kampagne "Use Better, Use Longer, Use Again" zu erreichen, um die Lebensdauer und Recyclingfähigkeit der Produkte zu verlängern.

Erläuterung der Environmental Data >

Wie wir die Produktnachhaltigkeit bewerten >

Umweltbilanz

Total lifecycle Carbon footprint	**1 427 kg CO2 eq.**
CO_2-Fußabdruck der Herstellungsphase [A1 bis A3]	**14 kg CO2 eq.**
CO_2-Fußabdruck der Distributionsphase [A4]	**0.4 kg CO2 eq.**
CO_2-Fußabdruck der Installationsphase [A5]	**0 kg CO2 eq.**
CO_2-Fußabdruck der Nutzungsphase [B2, B3, B4, B6]	**1 412 kg CO2 eq.**
CO_2-Fußabdruck der End-of-Life-Phase [C1 bis C4]	**0.3 kg CO2 eq.**

Use Better

Materialien und Verpackung

Verpackung mit Recycling-Karton	**Ja**
Verpackung ohne Kunststoff	**Nein**
SCIP-Nummer	**8c11b0c9-e501-4810-83eb-05fc6605ede4**
EU-RoHS-Richtlinie	**Freistellungskonform**
REACh-Verordnung	**Produkt beinhaltet besorgniserregende Stoffe (SVHC) über dem Schwellwert**
PVC-frei	**Ja**

Use Again

Reproduktion

Circular Econmomy-Eignung	**Keine besonderen Recycling-Verfahren erforderlich**
Rücknahme	**Ja**
WEEE-Kennzeichnung	**Das Produkt muss entsprechend bestimmter Hinweise auf Märkten der Europäischen Union entsorgt werden und darf nicht in Haushaltsabfälle gelangen.**

Maßzeichnungen

Abmessungen des Servomotors

Beispiel mit geraden Verbindungen

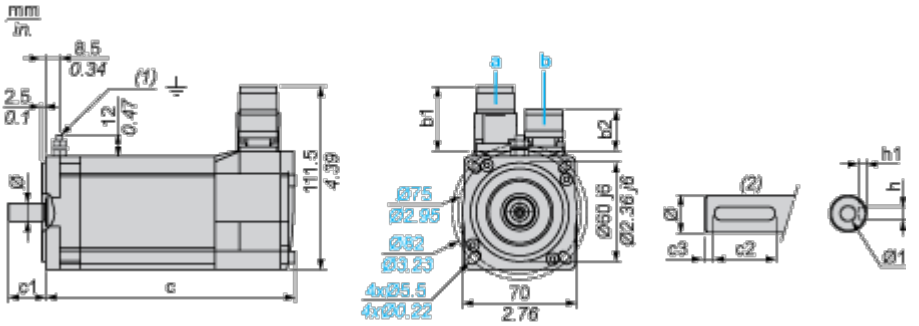

a: Spannungsversorgung für Servomotorbremse

b: Spannungsversorgung für Servomotorgeber

(1) M4-Schraube

(2) Wellenstumpf, codierter Steckplatz (optional)

Abmessungen in mm

Gerade Stecker		Drehbare Winkelstecker		c (ohne Bremse)	c (mit Bremse)	c1	c2	c3	h	h1	Ø	Ø1 für Schrauben
b1	b2	b1	b2									
39,5	25,5	39,5	39,5	187	213	23	18	2,5	4 N9	$2,5^{+0,1}_{0}$	11 k6	M4 x 10

Abmessungen in in.

Gerade Stecker		Drehbare Winkelstecker		c (ohne Bremse)	c (mit Bremse)	c1	c2	c3	h	h1	Ø	Ø1 für Schrauben
b1	b2	b1	b2									
1.55	1.00	1.55	1.55	7.36	8.38	0.90	0.70	0.09	0.16 N9	$0.01^{+0.004}_{0}$	0.43 k6	M4 x 0.39

Leistungskurven

Dreiphasige 400-V-Versorgungsspannung

Drehmoment-/Drehzahlkurven

Servomotor mit Servoantrieb LXM32•D12N4

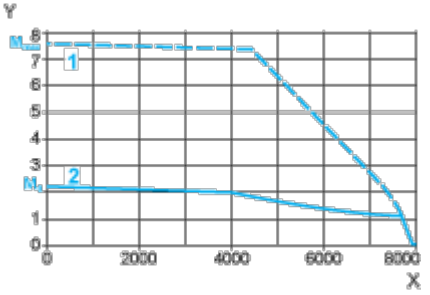

X Drehzahl in 1/min

Y Drehmoment in Nm

1 Spitzendrehmoment

2 Dauerdrehmoment

Dreiphasige 480-V-Versorgungsspannung

Drehmoment-/Drehzahlkurven

Servomotor mit Servoantrieb LXM32•D12N4

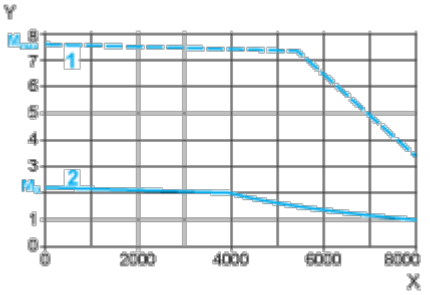

X Drehzahl in 1/min

Y Drehmoment in Nm

1 Spitzendrehmoment

2 Dauerdrehmoment