Produktdatenblatt

Spezifikationen

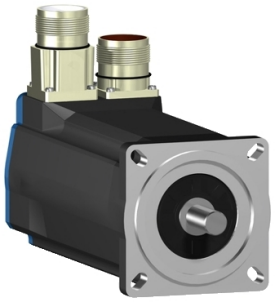

Servomotor, Lexium BSH, 70mm, 3,1Nm, Passfeder IP65, Singelturn 128P/U, 2xM23 abgewinkelt

BSH0703T31A2A

EAN Code: 3389118137691

Hauptmerkmale

Kurzbezeichnung des Geräts	BSH
Produkt- oder Komponententyp	Servomotor
Max. mechanische Geschwindigkeit	8000 U/min
Dauer-Drehmoment im Stillstand	2,8 Nm für LXM05AD28M2, 200 - 240 V, 1-phasige Versorgung 2,8 Nm für LXM05BD28M2, 200 - 240 V, 1-phasige Versorgung 2,8 Nm für LXM05CD28M2, 200 - 240 V, 1-phasige Versorgung 2,6 Nm für LXM32.D18M2 bei 6 A, 230 V, 1-phasige Versorgung 2,83 Nm für LXM15LD28M3, 230 V, 3-phasige Versorgung 2,8 Nm für LXM05AD28F1 bei 6 A, 110 - 120 V, 1-phasige Versorgung 2,8 Nm für LXM05AD42M3X, 200 - 240 V, 3-phasige Versorgung 2,8 Nm für LXM05BD28F1, 110 - 120 V, 1-phasige Versorgung 2,8 Nm für LXM05BD42M3X, 200 - 240 V, 3-phasige Versorgung 2,8 Nm für LXM05CD28F1, 110 - 120 V, 1-phasige Versorgung 2,8 Nm für LXM05CD42M3X, 200 - 240 V, 3-phasige Versorgung
Spitzenwert des Kippmoments	7,38 Nm für LXM05AD28F1, 110 - 120 V, 1-phasige Versorgung 7,38 Nm für LXM05AD28M2, 200 - 240 V, 1-phasige Versorgung 7,38 Nm für LXM05BD28F1, 110 - 120 V, 1-phasige Versorgung 7,38 Nm für LXM05BD28M2, 200 - 240 V, 1-phasige Versorgung 7,38 Nm für LXM05CD28F1, 110 - 120 V, 1-phasige Versorgung 7,38 Nm für LXM05CD28M2, 200 - 240 V, 1-phasige Versorgung 7,4 Nm für LXM32.D18M2 bei 6 A, 230 V, 1-phasige Versorgung 7,38 Nm für LXM15LD28M3, 230 V, 3-phasige Versorgung 10,25 Nm für LXM05AD42M3X bei 6 A, 200 - 240 V, 3-phasige Versorgung 10,25 Nm für LXM05BD42M3X, 200 - 240 V, 3-phasige Versorgung 10,25 Nm für LXM05CD42M3X, 200 - 240 V, 3-phasige Versorgung
Nennausgangsleistung	750 W für LXM05AD28M2, 200 - 240 V, 1-phasige Versorgung 750 W für LXM05BD28M2, 200 - 240 V, 1-phasige Versorgung 750 W für LXM05CD28M2, 200 - 240 V, 1-phasige Versorgung 750 W für LXM05AD28F1, 110 - 120 V, 1-phasige Versorgung 750 W für LXM05BD28F1, 110 - 120 V, 1-phasige Versorgung 750 W für LXM05CD28F1, 110 - 120 V, 1-phasige Versorgung 900 W für LXM32.D18M2 bei 6 A, 230 V, 1-phasige Versorgung 1250 W für LXM15LD28M3, 230 V, 3-phasige Versorgung 750 W für LXM05AD42M3X bei 6 A, 200 - 240 V, 3-phasige Versorgung 750 W für LXM05BD42M3X, 200 - 240 V, 3-phasige Versorgung 750 W für LXM05CD42M3X, 200 - 240 V, 3-phasige Versorgung
Nenndrehmoment	2,4 Nm für LXM05AD28M2, 200 - 240 V, 1-phasige Versorgung 2,4 Nm für LXM05BD28M2, 200 - 240 V, 1-phasige Versorgung 2,4 Nm für LXM05CD28M2, 200 - 240 V, 1-phasige Versorgung 2,4 Nm für LXM05AD28F1, 110 - 120 V, 1-phasige Versorgung 2,4 Nm für LXM05BD28F1, 110 - 120 V, 1-phasige Versorgung 2,4 Nm für LXM05CD28F1, 110 - 120 V, 1-phasige Versorgung 2,1 Nm für LXM32.D18M2 bei 6 A, 230 V, 1-phasige Versorgung 2 Nm für LXM15LD28M3, 230 V, 3-phasige Versorgung 2,4 Nm für LXM05AD42M3X bei 6 A, 200 - 240 V, 3-phasige Versorgung 2,4 Nm für LXM05BD42M3X, 200 - 240 V, 3-phasige Versorgung 2,4 Nm für LXM05CD42M3X, 200 - 240 V, 3-phasige Versorgung

Bruttopreisliste für Deutschland zuzüglich Zuschläge, Frachtkosten und Mehrwertsteuer, gültig ab dem 1. Januar 2024. Irrtum und Änderungen vorbehalten. Es gelten die AGBs der Schneider Electric GmbH.

Haftungsausschluss: Diese Dokumentation dient nicht als Ersatz für die Beurteilung der Eignung oder Verlässlichkeit dieser Produkte für bestimmte Verwendungsbereiche des Benutzers und darf nicht zu diesem Zweck verwendet werden.

Nenndrehzahl	3000 U/Min für LXM05AD28M2, 200 - 240 V, 1-phasige Versorgung 3000 U/Min für LXM05BD28M2 bei 6 A, 200 - 240 V, 1-phasige Versorgung 3000 U/Min für LXM05CD28M2, 200 - 240 V, 1-phasige Versorgung 3000 U/Min für LXM05AD42M3X, 200 - 240 V, 3-phasige Versorgung 3000 U/Min für LXM05BD42M3X, 200 - 240 V, 3-phasige Versorgung 3000 U/Min für LXM05CD42M3X, 200 - 240 V, 3-phasige Versorgung 3000 U/Min für LXM05AD28F1, 110 - 120 V, 1-phasige Versorgung 3000 U/Min für LXM05BD28F1, 110 - 120 V, 1-phasige Versorgung 3000 U/Min für LXM05CD28F1, 110 - 120 V, 1-phasige Versorgung 4000 rpm für LXM32.D18M2 bei 6 A, 230 V, 1-phasige Versorgung 6000 U/Min für LXM15LD28M3, 230 V, 3-phasige Versorgung
Produktkompatibilität	LXM05AD28F1 bei 110 - 120 V 1-phasige Versorgung LXM05AD28M2 bei 200 - 240 V 1-phasige Versorgung LXM05BD28F1 bei 110 - 120 V 1-phasige Versorgung LXM05BD28M2 bei 200 - 240 V 1-phasige Versorgung LXM05CD28F1 bei 110 - 120 V 1-phasige Versorgung LXM05CD28M2 bei 200 - 240 V 1-phasige Versorgung LXM32.D18M2 bei 230 V 1-phasige Versorgung LXM05AD42M3X bei 200 - 240 V 3-phasige Versorgung LXM05BD42M3X bei 200 - 240 V 3-phasige Versorgung LXM05CD42M3X bei 200 - 240 V 3-phasige Versorgung LXM15LD28M3 bei 230 V 3-phasige Versorgung
Wellenende	Passfeder
Schutzart (IP)	IP65 Standard IP67 mit IP 67-Set
Auflösung der Geschwindigkeitsrückmeldung	131072 Punkte/Umdrehung
Haltebremse	Ohne
Montagehalterung	Internationaler Standardflansch
Elektrischer Anschluss	Drehbare Winkelstecker

Zusatzmerkmale

Kompatible Produktfamilie	Lexium 15 Lexium 32 Lexium 05
maximale Versorgungsspannung	480 V
Anzahl der Netzphasen	3-phasige Versorgung
Dauerstrom im Stillstand	7 A
maximale Dauerleistung	1,7 W
maximaler Strom Irms	18 A für LXM32.D18M2 30,9 A für LXM15LD28M3 29,2 A für LXM05AD28F1 29,2 A für LXM05AD28M2 29,2 A für LXM05AD42M3X 29,2 A für LXM05BD28F1 29,2 A für LXM05BD28M2 29,2 A für LXM05BD42M3X 29,2 A für LXM05CD28F1 29,2 A für LXM05CD28M2 29,2 A für LXM05CD42M3X
Max. Dauerstrom	29,2 A
Taktfrequenz	8 kHz
Zweite Welle	Ohne zweites Wellenende
Wellendurchmesser	14 mm
Wellenlänge	30 mm
Breite der Taste	20 mm
Art der Rückkopplung	SinCos Hiperface Singleturn
Motorflanschgröße	70 mm

Anzahl der Motorstufen	3
Drehmomentkonstante	0,44 Nm/A bei 120 °C
Konstante der Gegenelektrizität	29 V/krpm bei 120 °C
Anzahl der Motorpole	3,0
Rotorträgheit	0,58 kg.cm²
Stator-Widerstand	0,91 Ohm bei 20 °C
Stator-Induktivität	2,45 mH bei 20 °C
Stator elektrische Zeitkonstante	4,84 ms bei 20 °C
Max. Radialkraft (FR)	400 N bei 6000 U/min 430 N bei 5000 U/min 460 N bei 4000 U/min 510 N bei 3000 U/min 580 N bei 2000 U/min 730 N bei 1000 U/min
Max. Axialkraft (FA)	0,2 x Fr
Kühlungstyp	Natürliche Konvektion
Länge	220 mm
Durchmesser des Zentrierrings	60 mm
Tiefe des Zentrierrings	2,5 mm
Anzahl der Montagebohrungen	4
Durchmesser der Montagebohrungen	5,5 mm
Kreisdurchmesser der Montagebohrungen	82 mm
Produktgewicht	3,62 kg
Bemessungsreferenz	BSH0703T
Anzahl der Netzphasen	3
Genauigkeitsfehler (winkelförmig)	1,4 °
Kupfertemperatur heiß	120 °C
Magnettemperatur heiß	100 °C
Magnettemperatur RT	20 °C
Ausgangsstrom 3s Spitze	29,2 A
Trägheit	0,0 kg.cm² der Bremse 0,58 kg.cm² des Motors

Verpackungseinheiten

VPE 1 Art	PCE
Anzahl der Geräte pro Packung	1
VPE 1 Höhe	12,3 cm
VPE 1 Breite	12,8 cm
VPE 1 Länge	37,7 cm
Verpackungsgewicht (Lbs)	3,6 kg

Vertragliche Gewährleistung

Garantie (in Monaten)	18

Environmental Data

Schneider Electric hat sich zum Ziel gesetzt, den Net Zero-Status bis 2050 durch Lieferkettenpartnerschaften, Materialien mit geringerer Auswirkung und Kreislaufbildung über unsere laufende Kampagne "Use Better, Use Longer, Use Again" zu erreichen, um die Lebensdauer und Recyclingfähigkeit der Produkte zu verlängern.

Erläuterung der Environmental Data >

Wie wir die Produktnachhaltigkeit bewerten >

Umweltbilanz

Total lifecycle Carbon footprint	**1 375 kg CO2 eq.**
CO_2-Fußabdruck der Herstellungsphase [A1 bis A3]	**16 kg CO2 eq.**
CO_2-Fußabdruck der Distributionsphase [A4]	**0.5 kg CO2 eq.**
CO_2-Fußabdruck der Installationsphase [A5]	**0 kg CO2 eq.**
CO_2-Fußabdruck der Nutzungsphase [B2, B3, B4, B6]	**1 358 kg CO2 eq.**
CO_2-Fußabdruck der End-of-Life-Phase [C1 bis C4]	**0.3 kg CO2 eq.**

Use Better

Materialien und Verpackung

Verpackung mit Recycling-Karton	**Ja**
Verpackung ohne Kunststoff	**Nein**
SCIP-Nummer	**8c11b0c9-e501-4810-83eb-05fc6605ede4**
EU-RoHS-Richtlinie	**Freistellungskonform**
REACh-Verordnung	**Produkt beinhaltet besorgniserregende Stoffe (SVHC) über dem Schwellwert**
PVC-frei	**Ja**

Use Again

Reproduktion

Circular Econmomy-Eignung	**Keine besonderen Recycling-Verfahren erforderlich**
Rücknahme	**Ja**
WEEE-Kennzeichnung	**Das Produkt muss entsprechend bestimmter Hinweise auf Märkten der Europäischen Union entsorgt werden und darf nicht in Haushaltsabfälle gelangen.**

Maßzeichnungen

Abmessungen des Servomotors

Beispiel mit geraden Verbindungen

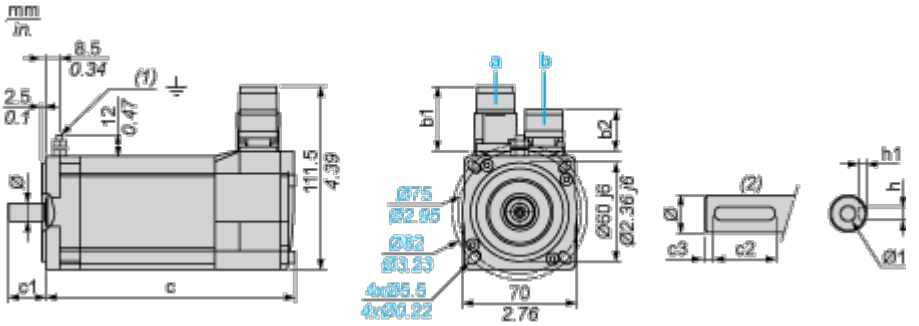

a: Spannungsversorgung für Servomotorbremse

b: Spannungsversorgung für Servomotorgeber

(1) M4-Schraube

(2) Wellenstumpf, codierter Steckplatz (optional)

Abmessungen in mm

Gerade Stecker		Drehbare Winkelstecker		c (ohne Bremse)	c (mit Bremse)	c1	c2	c3	h	h1	Ø	Ø1 für Schrauben
b1	b2	b1	b2									
39,5	25,5	39,5	39,5	220	254	30	20	5	5 N9	$3^{+0,1}_{0}$	14 k6	M5 x 12.5

Abmessungen in in.

Gerade Stecker		Drehbare Winkelstecker		c (ohne Bremse)	c (mit Bremse)	c1	c2	c3	h	h1	Ø	Ø1 für Schrauben
b1	b2	b1	b2									
1.55	1.00	1.55	1.55	8.66	10.00	1.18	0.78	0.19	0.20 N9	$0.12^{+0.004}_{0}$	0.55 k6	M5 x 0.49

Leistungskurven

Einphasige 230-V-Versorgungsspannung

Drehmoment-/Drehzahlkurven

Servomotor mit Servoantrieb LXM32•D18M2

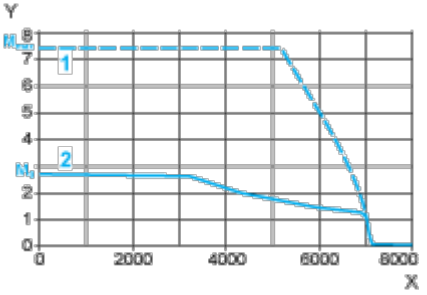

X Drehzahl in 1/min

Y Drehmoment in Nm

1 Spitzendrehmoment

2 Dauerdrehmoment