Produktdatenblatt

Spezifikationen



Servomotor, Lexium BSH, 100mm, 3,3Nm, Passfeder IP65, Singelturn 128P/U, 2xM23 abgewinkelt

BSH1001T31A2A

EAN Code: 3389118138667

Hauptmerkmale

Kurzbezeichnung des Geräts	BSH
Produkt- oder Komponententyp	Servomotor
Max. mechanische Geschwindigkeit	6000 U/min
Dauer-Drehmoment im Stillstand	3,3 Nm für LXM32.D30M2 bei 10 A, 115 V, 1-phasige Versorgung 3,39 Nm für LXM15LD28M3, 230 V, 3-phasige Versorgung 3,4 Nm für LXM05AD28F1, 110 - 120 V, 1-phasige Versorgung 3,4 Nm für LXM05AD28M2 bei 6 A, 200 - 240 V, 1-phasige Versorgung 3,4 Nm für LXM05AD42M3X, 200 - 240 V, 3-phasige Versorgung 3,4 Nm für LXM05BD28F1, 110 - 120 V, 1-phasige Versorgung 3,4 Nm für LXM05BD28M2, 200 - 240 V, 1-phasige Versorgung 3,4 Nm für LXM05BD42M3X, 200 - 240 V, 3-phasige Versorgung 3,4 Nm für LXM05CD28F1, 110 - 120 V, 1-phasige Versorgung 3,4 Nm für LXM05CD28M2, 200 - 240 V, 1-phasige Versorgung 3,4 Nm für LXM05CD42M3X, 200 - 240 V, 3-phasige Versorgung 2,7 Nm für LXM32.D18M2 bei 6 A, 230 V, 1-phasige Versorgung
Spitzenwert des Kippmoments	6,3 Nm für LXM32.D30M2 bei 10 A, 115 V, 1-phasige Versorgung 8,5 Nm für LXM05AD28F1, 110 - 120 V, 1-phasige Versorgung 8,5 Nm für LXM05AD28M2, 200 - 240 V, 1-phasige Versorgung 8,5 Nm für LXM05BD28F1, 110 - 120 V, 1-phasige Versorgung 8,5 Nm für LXM05BD28M2, 200 - 240 V, 1-phasige Versorgung 8,5 Nm für LXM05CD28F1, 110 - 120 V, 1-phasige Versorgung 8,5 Nm für LXM05CD28M2, 200 - 240 V, 1-phasige Versorgung 7,5 Nm für LXM32.D18M2 bei 6 A, 230 V, 1-phasige Versorgung 8,5 Nm für LXM15LD28M3, 230 V, 3-phasige Versorgung 8,5 Nm für LXM05AD42M3X, 200 - 240 V, 3-phasige Versorgung 8,5 Nm für LXM05BD42M3X bei 6 A, 200 - 240 V, 3-phasige Versorgung 8,5 Nm für LXM05CD42M3X, 200 - 240 V, 3-phasige Versorgung
Nennausgangsleistung	700 W für LXM32.D30M2 bei 10 A, 115 V, 1-phasige Versorgung 900 W für LXM32.D18M2 bei 6 A, 230 V, 1-phasige Versorgung 500 W für LXM05AD28F1, 110 - 120 V, 1-phasige Versorgung 500 W für LXM05BD28F1, 110 - 120 V, 1-phasige Versorgung 500 W für LXM05CD28F1 bei 6 A, 110 - 120 V, 1-phasige Versorgung 900 W für LXM05AD28M2, 200 - 240 V, 1-phasige Versorgung 900 W für LXM05BD28M2, 200 - 240 V, 1-phasige Versorgung 900 W für LXM05CD28M2, 200 - 240 V, 1-phasige Versorgung 1150 W für LXM15LD28M3, 230 V, 3-phasige Versorgung 900 W für LXM05AD42M3X, 200 - 240 V, 3-phasige Versorgung 900 W für LXM05BD42M3X, 200 - 240 V, 3-phasige Versorgung 900 W für LXM05CD42M3X, 200 - 240 V, 3-phasige Versorgung
Nenndrehmoment	2,75 Nm für LXM32.D30M2 bei 10 A, 115 V, 1-phasige Versorgung 2,9 Nm für LXM05AD28M2, 200 - 240 V, 1-phasige Versorgung 2,9 Nm für LXM05BD28M2, 200 - 240 V, 1-phasige Versorgung 2,9 Nm für LXM05CD28M2, 200 - 240 V, 1-phasige Versorgung 3,16 Nm für LXM05AD28F1, 110 - 120 V, 1-phasige Versorgung 3,16 Nm für LXM05BD28F1, 110 - 120 V, 1-phasige Versorgung 3,16 Nm für LXM05CD28F1, 110 - 120 V, 1-phasige Versorgung 2,2 Nm für LXM32.D18M2 bei 6 A, 230 V, 1-phasige Versorgung 2,75 Nm für LXM15LD28M3, 230 V, 3-phasige Versorgung 2,9 Nm für LXM05AD42M3X, 200 - 240 V, 3-phasige Versorgung 2,9 Nm für LXM05BD42M3X bei 6 A, 200 - 240 V, 3-phasige Versorgung 2,9 Nm für LXM05CD42M3X, 200 - 240 V, 3-phasige Versorgung

Bruttopreisliste für Deutschland zuzüglich Zuschläge, Frachtkosten und Mehrwertsteuer, gültig ab dem 1. Januar 2024. Irrtum und Änderungen vorbehalten. Es gelten die AGBs der Schneider Electric GmbH.

Haftungsausschluss: Diese Dokumentation dient nicht als Ersatz für die Beurteilung der Eignung oder Verlässlichkeit dieser Produkte für bestimmte Verwendungsbereiche des Benutzers und darf nicht zu diesem Zweck verwendet werden.

Nenndrehzahl	2500 rpm für LXM32.D30M2 bei 10 A, 115 V, 1-phasige Versorgung 3000 U/Min für LXM05AD28M2, 200 - 240 V, 1-phasige Versorgung 3000 U/Min für LXM05BD28M2, 200 - 240 V, 1-phasige Versorgung 3000 U/Min für LXM05CD28M2, 200 - 240 V, 1-phasige Versorgung 3000 U/Min für LXM05AD42M3X, 200 - 240 V, 3-phasige Versorgung 3000 U/Min für LXM05BD42M3X, 200 - 240 V, 3-phasige Versorgung 3000 U/Min für LXM05CD42M3X, 200 - 240 V, 3-phasige Versorgung 4000 rpm für LXM32.D18M2 bei 6 A, 230 V, 1-phasige Versorgung 1500 U/Min für LXM05AD28F1, 110 - 120 V, 1-phasige Versorgung 1500 U/Min für LXM05BD28F1, 110 - 120 V, 1-phasige Versorgung 1500 U/Min für LXM05CD28F1 bei 6 A, 110 - 120 V, 1-phasige Versorgung 4000 rpm für LXM15LD28M3, 230 V, 3-phasige Versorgung
Produktkompatibilität	LXM05AD28F1 bei 110 - 120 V 1-phasige Versorgung LXM05AD28M2 bei 200 - 240 V 1-phasige Versorgung LXM05BD28F1 bei 110 - 120 V 1-phasige Versorgung LXM05BD28M2 bei 200 - 240 V 1-phasige Versorgung LXM05CD28F1 bei 110 - 120 V 1-phasige Versorgung LXM05CD28M2 bei 200 - 240 V 1-phasige Versorgung LXM32.D30M2 bei 115 V 1-phasige Versorgung LXM32.D18M2 bei 230 V 1-phasige Versorgung LXM05AD42M3X bei 200 - 240 V 3-phasige Versorgung LXM05BD42M3X bei 200 - 240 V 3-phasige Versorgung LXM05CD42M3X bei 200 - 240 V 3-phasige Versorgung LXM15LD28M3 bei 230 V 3-phasige Versorgung
Wellenende	Passfeder
Schutzart (IP)	IP65 Standard IP67 mit IP 67-Set
Auflösung der Geschwindigkeitsrückmeldung	131072 Punkte/Umdrehung
Haltebremse	Ohne
Montagehalterung	Internationaler Standardflansch
Elektrischer Anschluss	Drehbare Winkelstecker

Zusatzmerkmale

Kompatible Produktfamilie	Lexium 05 Lexium 15 Lexium 32
maximale Versorgungsspannung	480 V
Anzahl der Netzphasen	3-phasige Versorgung
Dauerstrom im Stillstand	7,3 A
maximale Dauerleistung	1,6 W
maximaler Strom Irms	18 A für LXM32.D18M2 bei 230 V 15 A für LXM32.D30M2 bei 115 V 23 A für LXM15LD28M3 25,1 A für LXM05AD28F1 25,1 A für LXM05AD28M2 bei 115 V 25,1 A für LXM05AD42M3X 25,1 A für LXM05BD28F1 25,1 A für LXM05BD28M2 25,1 A für LXM05BD42M3X 25,1 A für LXM05CD28F1 25,1 A für LXM05CD28M2 25,1 A für LXM05CD42M3X
Max. Dauerstrom	25,1 A
Taktfrequenz	8 kHz
Zweite Welle	Ohne zweites Wellenende
Wellendurchmesser	19 mm
Wellenlänge	40 mm
Breite der Taste	30 mm

Art der Rückkopplung	SinCos Hiperface Singleturn
Motorflanschgröße	100 mm
Anzahl der Motorstufen	1
Drehmomentkonstante	0,45 Nm/A bei 120 °C
Konstante der Gegenelektrizität	29 V/krpm bei 120 °C
Anzahl der Motorpole	4,0
Rotorträgheit	1,4 kg.cm²
Stator-Widerstand	0,87 Ohm bei 20 °C
Stator-Induktivität	2,15 mH bei 20 °C
Stator elektrische Zeitkonstante	4,6 ms bei 20 °C
Max. Radialkraft (FR)	530 N bei 5000 U/min 570 N bei 4000 U/min 630 N bei 3000 U/min 720 N bei 2000 U/min 900 N bei 1000 U/min
Max. Axialkraft (FA)	0,2 x Fr
Kühlungstyp	Natürliche Konvektion
Länge	168,5 mm
Durchmesser des Zentrierrings	95 mm
Tiefe des Zentrierrings	3,5 mm
Anzahl der Montagebohrungen	4
Durchmesser der Montagebohrungen	9 mm
Kreisdurchmesser der Montagebohrungen	115 mm
Produktgewicht	4,2 kg
Bemessungsreferenz	BSH1001T
Anzahl der Netzphasen	3
Genauigkeitsfehler (winkelförmig)	1,4 °
Kupfertemperatur heiß	120 °C
Magnettemperatur heiß	100 °C
Magnettemperatur RT	20 °C
Ausgangsstrom 3s Spitze	25,1 A
Trägheit	0,0 kg.cm² der Bremse 1,4 kg.cm² des Motors

Verpackungseinheiten

VPE 1 Art	PCE
Anzahl der Geräte pro Packung	1
VPE 1 Höhe	15,4 cm
VPE 1 Breite	16,3 cm
VPE 1 Länge	40,7 cm
Verpackungsgewicht (Lbs)	4,3 kg

Vertragliche Gewährleistung

Garantie (in Monaten)	18

Environmental Data

Schneider Electric hat sich zum Ziel gesetzt, den Net Zero-Status bis 2050 durch Lieferkettenpartnerschaften, Materialien mit geringerer Auswirkung und Kreislaufbildung über unsere laufende Kampagne "Use Better, Use Longer, Use Again" zu erreichen, um die Lebensdauer und Recyclingfähigkeit der Produkte zu verlängern.

Erläuterung der Environmental Data >

Wie wir die Produktnachhaltigkeit bewerten >

Umweltbilanz

Total lifecycle Carbon footprint	**1 271 kg CO2 eq.**
CO_2-Fußabdruck der Herstellungsphase [A1 bis A3]	**19 kg CO2 eq.**
CO_2-Fußabdruck der Distributionsphase [A4]	**0.6 kg CO2 eq.**
CO_2-Fußabdruck der Installationsphase [A5]	**0 kg CO2 eq.**
CO_2-Fußabdruck der Nutzungsphase [B2, B3, B4, B6]	**1 251 kg CO2 eq.**
CO_2-Fußabdruck der End-of-Life-Phase [C1 bis C4]	**0.4 kg CO2 eq.**

Use Better

Materialien und Verpackung

Verpackung mit Recycling-Karton	**Ja**
Verpackung ohne Kunststoff	**Nein**
SCIP-Nummer	**A7df881f-135f-4256-b8c2-ea55d4c9a151**
EU-RoHS-Richtlinie	**Freistellungskonform**
REACh-Verordnung	**Produkt beinhaltet besorgniserregende Stoffe (SVHC) über dem Schwellwert**
PVC-frei	**Ja**

Use Again

Reproduktion

Circular Econmomy-Eignung	**Keine besonderen Recycling-Verfahren erforderlich**
Rücknahme	**Ja**
WEEE-Kennzeichnung	**Das Produkt muss entsprechend bestimmter Hinweise auf Märkten der Europäischen Union entsorgt werden und darf nicht in Haushaltsabfälle gelangen.**

Maßzeichnungen

Abmessungen des Servomotors

Beispiel mit geraden Verbindungen

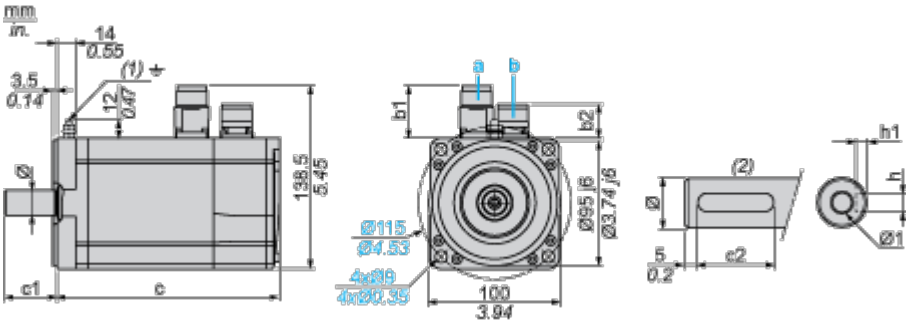

a: Spannungsversorgung für Servomotorbremse

b: Spannungsversorgung für Servomotorgeber

(1) M4-Schraube

(2) Wellenstumpf, codierter Steckplatz (optional)

Abmessungen in mm

Gerade Stecker		Drehbare Winkelstecker		c (ohne Bremse)	c (mit Bremse)	c1	c2	h	h1	Ø	Ø1 für Schrauben
b1	b2	b1	b2								
39,5	25,5	39,5	39,5	169	200	40	30	6 N9	$3,5^{+0,1}_{0}$	19 k6	M6 x 16

Abmessungen in in.

Gerade Stecker		Drehbare Winkelstecker		c (ohne Bremse)	c (mit Bremse)	c1	c2	h	h1	Ø	Ø1 für Schrauben
b1	b2	b1	b2								
1.55	1.00	1.55	1.55	6.65	7.87	1.57	1.18	0.24 N9	$0.14^{+0.1}_{0}$	0.75 k6	M6 x 0.63

Leistungskurven

Einphasige 115-V-Versorgungsspannung

Drehmoment-/Drehzahlkurven

Servomotor mit Servoantrieb LXM32•D30M2

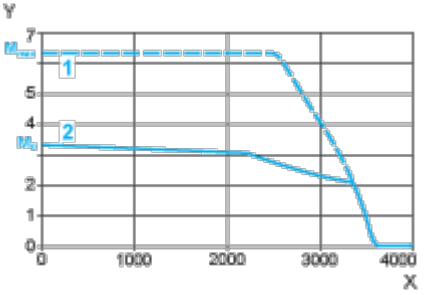

X Drehzahl in 1/min

Y Drehmoment in Nm

1 Spitzendrehmoment

2 Dauerdrehmoment

Einphasige 230-V-Versorgungsspannung

Drehmoment-/Drehzahlkurven

Servomotor mit Servoantrieb LXM32•D18M2

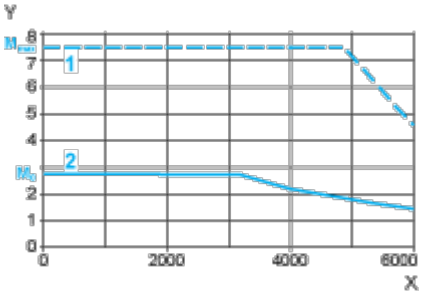

X Drehzahl in 1/min

Y Drehmoment in Nm

1 Spitzendrehmoment

2 Dauerdrehmoment