Produktdatenblatt

Spezifikationen



Servomotor, Lexium BSH, 100mm, 8,0Nm, Passfeder IP65, Multiturn 128P/U, 2xM23 abgewinkelt, Bremse

BSH1003P32F2A

EAN Code: 3389118140356

Hauptmerkmale

Kurzbezeichnung des Geräts	BSH
Produkt- oder Komponententyp	Servomotor
Max. mechanische Geschwindigkeit	6000 U/min
Dauer-Drehmoment im Stillstand	8 Nm für LXM32.D30N4 bei 10 A, 400 V, 3-phasige Versorgung 8 Nm für LXM32.D30N4 bei 10 A, 480 V, 3-phasige Versorgung 7,8 Nm für LXM05CD28M2, 200 - 240 V, 1-phasige Versorgung 7,8 Nm für LXM05AD28M2, 200 - 240 V, 1-phasige Versorgung 7,8 Nm für LXM05BD28M2, 200 - 240 V, 1-phasige Versorgung 7,8 Nm für LXM05BD34N4, 380 - 480 V, 3-phasige Versorgung 7,8 Nm für LXM05BD42M3X, 200 - 240 V, 3-phasige Versorgung 7,8 Nm für LXM05CD34N4, 380 - 480 V, 3-phasige Versorgung 7,8 Nm für LXM05CD42M3X, 200 - 240 V, 3-phasige Versorgung 6,7 Nm für LXM15LD21M3, 230 V, 3-phasige Versorgung 6,7 Nm für LXM15LD17N4, 230 V, 3-phasige Versorgung 6,7 Nm für LXM15LD17N4 bei 10 A, 400 V, 3-phasige Versorgung 6,7 Nm für LXM15LD17N4, 480 V, 3-phasige Versorgung 7,8 Nm für LXM15LD28M3, 230 V, 3-phasige Versorgung 7,8 Nm für LXM15MD28N4, 400 V, 3-phasige Versorgung 7,8 Nm für LXM15MD28N4, 480 V, 3-phasige Versorgung 7,8 Nm für LXM15MD40N4, 400 V, 3-phasige Versorgung 7,8 Nm für LXM15MD40N4, 480 V, 3-phasige Versorgung 7,8 Nm für LXM05AD34N4, 380 - 480 V, 3-phasige Versorgung 7,8 Nm für LXM05AD42M3X, 200 - 240 V, 3-phasige Versorgung
Spitzenwert des Kippmoments	28,3 Nm für LXM32.D30N4 bei 10 A, 400 V, 3-phasige Versorgung 28,3 Nm für LXM32.D30N4 bei 10 A, 480 V, 3-phasige Versorgung 19,69 Nm für LXM05AD28M2, 200 - 240 V, 1-phasige Versorgung 19,69 Nm für LXM05BD28M2, 200 - 240 V, 1-phasige Versorgung 19,69 Nm für LXM05CD28M2, 200 - 240 V, 1-phasige Versorgung 15,5 Nm für LXM15LD21M3, 230 V, 3-phasige Versorgung 12,5 Nm für LXM15LD17N4, 230 V, 3-phasige Versorgung 12,5 Nm für LXM15LD17N4, 400 V, 3-phasige Versorgung 12,5 Nm für LXM15LD17N4, 480 V, 3-phasige Versorgung 19,69 Nm für LXM15LD28M3, 230 V, 3-phasige Versorgung 19,69 Nm für LXM15MD28N4, 400 V, 3-phasige Versorgung 19,69 Nm für LXM15MD28N4 bei 10 A, 480 V, 3-phasige Versorgung 23,17 Nm für LXM15MD40N4, 400 V, 3-phasige Versorgung 23,17 Nm für LXM15MD40N4, 480 V, 3-phasige Versorgung 23,01 Nm für LXM05AD34N4, 380 - 480 V, 3-phasige Versorgung 23,17 Nm für LXM05AD42M3X, 200 - 240 V, 3-phasige Versorgung 23,01 Nm für LXM05BD34N4, 380 - 480 V, 3-phasige Versorgung 23,17 Nm für LXM05BD42M3X, 200 - 240 V, 3-phasige Versorgung 23,01 Nm für LXM05CD34N4, 380 - 480 V, 3-phasige Versorgung 23,17 Nm für LXM05CD42M3X, 200 - 240 V, 3-phasige Versorgung

Bruttopreisliste für Deutschland zuzüglich Zuschläge, Frachtkosten und Mehrwertsteuer, gültig ab dem 1. Januar 2024. Irrtum und Änderungen vorbehalten. Es gelten die AGBs der Schneider Electric GmbH.

Haftungsausschluss: Diese Dokumentation dient nicht als Ersatz für die Beurteilung der Eignung oder Verlässlichkeit dieser Produkte für bestimmte Verwendungsbereiche des Benutzers und darf nicht zu diesem Zweck verwendet werden.

Nennausgangsleistung	2000 W für LXM32.D30N4 bei 10 A, 400 V, 3-phasige Versorgung 2600 W für LXM32.D30N4 bei 10 A, 480 V, 3-phasige Versorgung 1100 W für LXM05AD28M2, 200 - 240 V, 1-phasige Versorgung 1100 W für LXM05BD28M2, 200 - 240 V, 1-phasige Versorgung 1100 W für LXM05CD28M2, 200 - 240 V, 1-phasige Versorgung 1100 W für LXM05AD42M3X, 200 - 240 V, 3-phasige Versorgung 1100 W für LXM05BD42M3X, 200 - 240 V, 3-phasige Versorgung 1100 W für LXM05CD42M3X, 200 - 240 V, 3-phasige Versorgung 1300 W für LXM15LD28M3, 230 V, 3-phasige Versorgung 1700 W für LXM15LD17N4, 230 V, 3-phasige Versorgung 1700 W für LXM15LD21M3, 230 V, 3-phasige Versorgung 1800 W für LXM05AD34N4 bei 10 A, 380 - 480 V, 3-phasige Versorgung 1800 W für LXM05BD34N4, 380 - 480 V, 3-phasige Versorgung 1800 W für LXM05CD34N4, 380 - 480 V, 3-phasige Versorgung 2000 W für LXM15MD28N4, 400 V, 3-phasige Versorgung 2000 W für LXM15MD40N4, 400 V, 3-phasige Versorgung 2200 W für LXM15LD17N4, 400 V, 3-phasige Versorgung 2200 W für LXM15MD28N4, 480 V, 3-phasige Versorgung 2200 W für LXM15MD40N4, 480 V, 3-phasige Versorgung 2300 W für LXM15LD17N4, 480 V, 3-phasige Versorgung
Nenndrehmoment	6,3 Nm für LXM32.D30N4 bei 10 A, 400 V, 3-phasige Versorgung 6,3 Nm für LXM32.D30N4 bei 10 A, 480 V, 3-phasige Versorgung 3,7 Nm für LXM15LD17N4, 480 V, 3-phasige Versorgung 6,73 Nm für LXM05AD28M2, 200 - 240 V, 1-phasige Versorgung 6,73 Nm für LXM05BD28M2, 200 - 240 V, 1-phasige Versorgung 6,73 Nm für LXM05CD28M2, 200 - 240 V, 1-phasige Versorgung 4,6 Nm für LXM15MD28N4, 480 V, 3-phasige Versorgung 4,6 Nm für LXM15MD40N4, 480 V, 3-phasige Versorgung 4,7 Nm für LXM15LD17N4, 400 V, 3-phasige Versorgung 5 Nm für LXM15MD28N4, 400 V, 3-phasige Versorgung 5 Nm für LXM15MD40N4, 400 V, 3-phasige Versorgung 5,7 Nm für LXM05AD34N4 bei 10 A, 380 - 480 V, 3-phasige Versorgung 5,7 Nm für LXM05BD34N4, 380 - 480 V, 3-phasige Versorgung 5,7 Nm für LXM05CD34N4, 380 - 480 V, 3-phasige Versorgung 6 Nm für LXM15LD17N4, 230 V, 3-phasige Versorgung 6 Nm für LXM15LD21M3, 230 V, 3-phasige Versorgung 6,3 Nm für LXM15LD28M3, 230 V, 3-phasige Versorgung 6,73 Nm für LXM05AD42M3X, 200 - 240 V, 3-phasige Versorgung 6,73 Nm für LXM05BD42M3X, 200 - 240 V, 3-phasige Versorgung 6,73 Nm für LXM05CD42M3X, 200 - 240 V, 3-phasige Versorgung
Nenndrehzahl	3000 U/Min für LXM32.D30N4 bei 10 A, 400 V, 3-phasige Versorgung 4000 rpm für LXM32.D30N4 bei 10 A, 480 V, 3-phasige Versorgung 4500 rpm für LXM15LD17N4, 400 V, 3-phasige Versorgung 6000 U/Min für LXM15LD17N4, 480 V, 3-phasige Versorgung 1500 U/Min für LXM05AD28M2, 200 - 240 V, 1-phasige Versorgung 1500 U/Min für LXM05BD28M2, 200 - 240 V, 1-phasige Versorgung 1500 U/Min für LXM05CD28M2, 200 - 240 V, 1-phasige Versorgung 1500 U/Min für LXM05AD42M3X, 200 - 240 V, 3-phasige Versorgung 1500 U/Min für LXM05BD42M3X, 200 - 240 V, 3-phasige Versorgung 1500 U/Min für LXM05CD42M3X, 200 - 240 V, 3-phasige Versorgung 2000 U/Min für LXM15LD28M3, 230 V, 3-phasige Versorgung 2500 rpm für LXM15LD17N4 bei 10 A, 230 V, 3-phasige Versorgung 2500 rpm für LXM15LD21M3, 230 V, 3-phasige Versorgung 3000 U/Min für LXM05AD34N4, 380 - 480 V, 3-phasige Versorgung 3000 U/Min für LXM05BD34N4, 380 - 480 V, 3-phasige Versorgung 3000 U/Min für LXM05CD34N4, 380 - 480 V, 3-phasige Versorgung 4000 rpm für LXM15MD28N4, 400 V, 3-phasige Versorgung 4000 rpm für LXM15MD40N4, 400 V, 3-phasige Versorgung 4500 rpm für LXM15MD28N4, 480 V, 3-phasige Versorgung 4500 rpm für LXM15MD40N4, 480 V, 3-phasige Versorgung

Produktkompatibilität	LXM05AD28M2 bei 200 - 240 V 1-phasige Versorgung LXM05BD28M2 bei 200 - 240 V 1-phasige Versorgung LXM05CD28M2 bei 200 - 240 V 1-phasige Versorgung LXM15LD21M3 bei 230 V 3-phasige Versorgung LXM05AD42M3X bei 200 - 240 V 3-phasige Versorgung LXM05BD42M3X bei 200 - 240 V 3-phasige Versorgung LXM05CD42M3X bei 200 - 240 V 3-phasige Versorgung LXM15LD17N4 bei 230 V 3-phasige Versorgung LXM15LD17N4 bei 400 V 3-phasige Versorgung LXM15LD17N4 bei 480 V 3-phasige Versorgung LXM15LD28M3 bei 230 V 3-phasige Versorgung LXM05AD34N4 bei 380 - 480 V 3-phasige Versorgung LXM05BD34N4 bei 380 - 480 V 3-phasige Versorgung LXM05CD34N4 bei 380 - 480 V 3-phasige Versorgung LXM15MD28N4 bei 400 V 3-phasige Versorgung LXM15MD28N4 bei 480 V 3-phasige Versorgung LXM15MD40N4 bei 400 V 3-phasige Versorgung LXM15MD40N4 bei 480 V 3-phasige Versorgung LXM32.D30N4 bei 400 V 3-phasige Versorgung LXM32.D30N4 bei 480 V 3-phasige Versorgung
Wellenende	Passfeder
Schutzart (IP)	IP65 Standard IP67 mit IP 67-Set
Auflösung der Geschwindigkeitsrückmeldung	131072 Punkte/Umdrehung x 4096 Umdrehung
Haltebremse	Mit
Montagehalterung	Internationaler Standardflansch
Elektrischer Anschluss	Drehbare Winkelstecker

Zusatzmerkmale

Kompatible Produktfamilie	Lexium 32 Lexium 15 Lexium 05
maximale Versorgungsspannung	480 V
Anzahl der Netzphasen	3-phasige Versorgung
Dauerstrom im Stillstand	6,6 A
maximale Dauerleistung	3,14 W
maximaler Strom Irms	28,3 A für LXM15LD21M3 28,3 A für LXM15LD28M3 28,3 A für LXM15LD17N4 28,3 A für LXM15MD28N4 28,3 A für LXM15MD40N4 28,3 A für LXM05AD28M2 28,3 A für LXM05AD42M3X 28,3 A für LXM05AD34N4 28,3 A für LXM05BD28M2 28,3 A für LXM05BD42M3X 28,3 A für LXM05BD34N4 28,3 A für LXM05CD28M2 28,3 A für LXM05CD42M3X 28,3 A für LXM05CD34N4 28,3 A für LXM32.D30N4
Max. Dauerstrom	28,3 A
Taktfrequenz	8 kHz
Zweite Welle	Ohne zweites Wellenende
Wellendurchmesser	19 mm
Wellenlänge	40 mm
Breite der Taste	30 mm
Art der Rückkopplung	Multiturn SinCos-Hiperface

Haltemoment	9 Nm Haltebremse
Motorflanschgröße	100 mm
Anzahl der Motorstufen	3
Drehmomentkonstante	1,22 Nm/A bei 120 °C
Konstante der Gegenelektrizität	77 V/krpm bei 120 °C
Anzahl der Motorpole	4,0
Rotorträgheit	3,838 kg.cm²
Stator-Widerstand	1,43 Ohm bei 20 °C
Stator-Induktivität	4,7 mH bei 20 °C
Stator elektrische Zeitkonstante	6,15 ms bei 20 °C
Max. Radialkraft (FR)	1050 N bei 1000 U/min 660 N bei 4000 U/min 730 N bei 3000 U/min 830 N bei 2000 U/min
Max. Axialkraft (FA)	0,2 x Fr
Bremszugkraft	18 W
Kühlungstyp	Natürliche Konvektion
Länge	271,5 mm
Durchmesser des Zentrierrings	95 mm
Tiefe des Zentrierrings	3,5 mm
Anzahl der Montagebohrungen	4
Durchmesser der Montagebohrungen	9 mm
Kreisdurchmesser der Montagebohrungen	115 mm
Produktgewicht	8 kg
Bemessungsreferenz	BSH1003P
Anzahl der Netzphasen	3
Genauigkeitsfehler (winkelförmig)	1,4 °
Kupfertemperatur heiß	120 °C
Magnettemperatur heiß	100 °C
Magnettemperatur RT	20 °C
Ausgangsstrom 3s Spitze	28,3 A
Trägheit	0,618 kg.cm² der Bremse 3,22 kg.cm² des Motors

Verpackungseinheiten

VPE 1 Art	PCE
Anzahl der Geräte pro Packung	1
VPE 1 Höhe	21 cm
VPE 1 Breite	18 cm
VPE 1 Länge	58,5 cm
Verpackungsgewicht (Lbs)	9,006 kg

Vertragliche Gewährleistung

Garantie (in Monaten)	18

Environmental Data

Schneider Electric hat sich zum Ziel gesetzt, den Net Zero-Status bis 2050 durch Lieferkettenpartnerschaften, Materialien mit geringerer Auswirkung und Kreislaufbildung über unsere laufende Kampagne "Use Better, Use Longer, Use Again" zu erreichen, um die Lebensdauer und Recyclingfähigkeit der Produkte zu verlängern.

Erläuterung der Environmental Data >

Wie wir die Produktnachhaltigkeit bewerten >

Umweltbilanz

Total lifecycle Carbon footprint	**2 848 kg CO2 eq.**
CO_2-Fußabdruck der Herstellungsphase [A1 bis A3]	**39 kg CO2 eq.**
CO_2-Fußabdruck der Distributionsphase [A4]	**1 kg CO2 eq.**
CO_2-Fußabdruck der Installationsphase [A5]	**0.1 kg CO2 eq.**
CO_2-Fußabdruck der Nutzungsphase [B2, B3, B4, B6]	**2 807 kg CO2 eq.**
CO_2-Fußabdruck der End-of-Life-Phase [C1 bis C4]	**0.8 kg CO2 eq.**

Use Better

Materialien und Verpackung

Verpackung mit Recycling-Karton	**Ja**
Verpackung ohne Kunststoff	**Nein**
SCIP-Nummer	**A7df881f-135f-4256-b8c2-ea55d4c9a151**
EU-RoHS-Richtlinie	**Freistellungskonform**
REACh-Verordnung	**Produkt beinhaltet besorgniserregende Stoffe (SVHC) über dem Schwellwert**
PVC-frei	**Ja**

Use Again

Reproduktion

Circular Econmomy-Eignung	**Keine besonderen Recycling-Verfahren erforderlich**
Rücknahme	**Ja**
WEEE-Kennzeichnung	**Das Produkt muss entsprechend bestimmter Hinweise auf Märkten der Europäischen Union entsorgt werden und darf nicht in Haushaltsabfälle gelangen.**

Maßzeichnungen

Abmessungen des Servomotors

Beispiel mit geraden Verbindungen

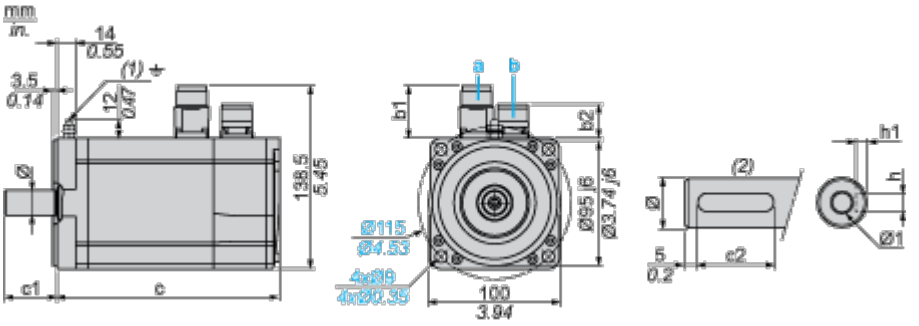

a: Spannungsversorgung für Servomotorbremse

b: Spannungsversorgung für Servomotorgeber

(1) M4-Schraube

(2) Wellenstumpf, codierter Steckplatz (optional)

Abmessungen in mm

Gerade Stecker		Drehbare Winkelstecker		c (ohne Bremse)	c (mit Bremse)	c1	c2	h	h1	Ø	Ø1 für Schrauben
b1	b2	b1	b2								
39,5	25,5	39,5	39,5	241	272	40	30	6 N9	$3,5^{+0,1}_{0}$	19 k6	M6 x 16

Abmessungen in in.

Gerade Stecker		Drehbare Winkelstecker		c (ohne Bremse)	c (mit Bremse)	c1	c2	h	h1	Ø	Ø1 für Schrauben
b1	b2	b1	b2								
1.55	1.00	1.55	1.55	9.48	10.70	1.57	1.18	0.24 N9	$0.14^{+0.1}_{0}$	0.75 k6	M6 x 0.63

Leistungskurven

Dreiphasige 400-V-Versorgungsspannung

Drehmoment-/Drehzahlkurven

Servomotor mit Servoantrieb LXM32•D30N4

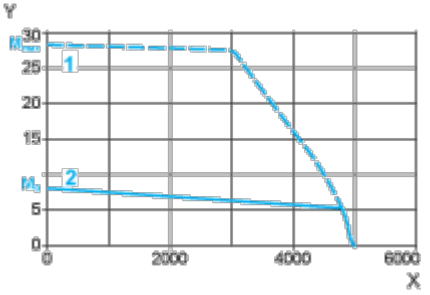

X Drehzahl in 1/min

Y Drehmoment in Nm

1 Spitzendrehmoment

2 Dauerdrehmoment

Dreiphasige 480-V-Versorgungsspannung

Drehmoment-/Drehzahlkurven

Servomotor mit Servoantrieb LXM32•D30N4

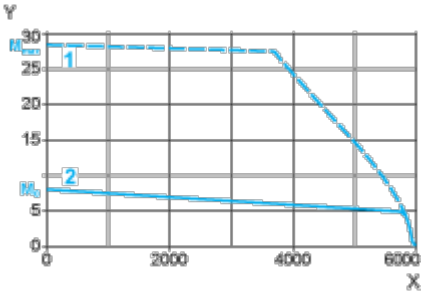

X Drehzahl in 1/min

Y Drehmoment in Nm

1 Spitzendrehmoment

2 Dauerdrehmoment