Produktdatenblatt

Spezifikationen



Servomotor, Lexium BSH, 100mm, 10Nm, glatte Welle IP65, Multiturn 128P/U, 2xM23 abgewinkelt

BSH1004P22A2A

EAN Code: 3389118140486

Hauptmerkmale

Kurzbezeichnung des Geräts	BSH
Produkt- oder Komponententyp	Servomotor
Max. mechanische Geschwindigkeit	6000 U/min
Dauer-Drehmoment im Stillstand	8 Nm für LXM32.D30N4 bei 10 A, 400 V, 3-phasige Versorgung 8 Nm für LXM32.D30N4 bei 10 A, 480 V, 3-phasige Versorgung 9,31 Nm für LXM15MD40N4, 400 V, 3-phasige Versorgung 9,31 Nm für LXM15MD40N4, 480 V, 3-phasige Versorgung 9,31 Nm für LXM15MD28M3, 230 V, 3-phasige Versorgung 9,31 Nm für LXM15MD28N4, 230 V, 3-phasige Versorgung 9,31 Nm für LXM15MD28N4, 400 V, 3-phasige Versorgung 9,31 Nm für LXM15MD28N4, 480 V, 3-phasige Versorgung 9,31 Nm für LXM15MD40N4, 230 V, 3-phasige Versorgung 9,31 Nm für LXM05AD34N4, 380 - 480 V, 3-phasige Versorgung 9,31 Nm für LXM05AD42M3X bei 10 A, 200 - 240 V, 3-phasige Versorgung 9,31 Nm für LXM05AD57N4, 380 - 480 V, 3-phasige Versorgung 9,31 Nm für LXM05BD34N4, 380 - 480 V, 3-phasige Versorgung 9,31 Nm für LXM05BD42M3X, 200 - 240 V, 3-phasige Versorgung 9,31 Nm für LXM05BD57N4, 380 - 480 V, 3-phasige Versorgung 9,31 Nm für LXM05CD34N4, 380 - 480 V, 3-phasige Versorgung 9,31 Nm für LXM05CD42M3X, 200 - 240 V, 3-phasige Versorgung 9,31 Nm für LXM05CD57N4, 380 - 480 V, 3-phasige Versorgung
Spitzenwert des Kippmoments	37,9 Nm für LXM32.D30N4 bei 10 A, 400 V, 3-phasige Versorgung 37,9 Nm für LXM32.D30N4 bei 10 A, 480 V, 3-phasige Versorgung 25,7 Nm für LXM15MD28M3, 230 V, 3-phasige Versorgung 25,7 Nm für LXM15MD28N4, 230 V, 3-phasige Versorgung 25,7 Nm für LXM15MD28N4, 400 V, 3-phasige Versorgung 25,7 Nm für LXM15MD28N4, 480 V, 3-phasige Versorgung 33,83 Nm für LXM15MD40N4, 230 V, 3-phasige Versorgung 33,83 Nm für LXM15MD40N4, 400 V, 3-phasige Versorgung 33,83 Nm für LXM15MD40N4, 480 V, 3-phasige Versorgung 23,47 Nm für LXM05AD34N4, 380 - 480 V, 3-phasige Versorgung 35,7 Nm für LXM05AD42M3X bei 10 A, 200 - 240 V, 3-phasige Versorgung 35,7 Nm für LXM05AD57N4, 380 - 480 V, 3-phasige Versorgung 23,47 Nm für LXM05BD34N4, 380 - 480 V, 3-phasige Versorgung 35,7 Nm für LXM05BD42M3X, 200 - 240 V, 3-phasige Versorgung 35,7 Nm für LXM05BD57N4, 380 - 480 V, 3-phasige Versorgung 23,47 Nm für LXM05CD34N4, 380 - 480 V, 3-phasige Versorgung 35,7 Nm für LXM05CD42M3X, 200 - 240 V, 3-phasige Versorgung 35,7 Nm für LXM05CD57N4, 380 - 480 V, 3-phasige Versorgung

Bruttopreisliste für Deutschland zuzüglich Zuschläge, Frachtkosten und Mehrwertsteuer, gültig ab dem 1. Januar 2024. Irrtum und Änderungen vorbehalten. Es gelten die AGBs der Schneider Electric GmbH.

Haftungsausschluss: Diese Dokumentation dient nicht als Ersatz für die Beurteilung der Eignung oder Verlässlichkeit dieser Produkte für bestimmte Verwendungsbereiche des Benutzers und darf nicht zu diesem Zweck verwendet werden.

Nennausgangsleistung	2600 W für LXM32.D30N4 bei 10 A, 480 V, 3-phasige Versorgung 2100 W für LXM32.D30N4 bei 10 A, 400 V, 3-phasige Versorgung 1300 W für LXM05AD42M3X, 200 - 240 V, 3-phasige Versorgung 1300 W für LXM05BD42M3X, 200 - 240 V, 3-phasige Versorgung 1300 W für LXM05CD42M3X, 200 - 240 V, 3-phasige Versorgung 1300 W für LXM15MD28M3, 230 V, 3-phasige Versorgung 1300 W für LXM15MD28N4, 230 V, 3-phasige Versorgung 1300 W für LXM15MD40N4, 230 V, 3-phasige Versorgung 2200 W für LXM05AD34N4, 380 - 480 V, 3-phasige Versorgung 2200 W für LXM05AD57N4, 380 - 480 V, 3-phasige Versorgung 2200 W für LXM05BD34N4 bei 10 A, 380 - 480 V, 3-phasige Versorgung 2200 W für LXM05BD57N4, 380 - 480 V, 3-phasige Versorgung 2200 W für LXM05CD34N4, 380 - 480 V, 3-phasige Versorgung 2200 W für LXM05CD57N4, 380 - 480 V, 3-phasige Versorgung 2200 W für LXM15MD28N4, 400 V, 3-phasige Versorgung 2300 W für LXM15MD40N4, 400 V, 3-phasige Versorgung 2400 W für LXM15MD40N4, 480 V, 3-phasige Versorgung 2700 W für LXM15MD28N4, 480 V, 3-phasige Versorgung
Nenndrehmoment	8,3 Nm für LXM32.D30N4 bei 10 A, 400 V, 3-phasige Versorgung 8,3 Nm für LXM32.D30N4 bei 10 A, 480 V, 3-phasige Versorgung 6,5 Nm für LXM15MD28N4, 480 V, 3-phasige Versorgung 6,69 Nm für LXM15MD40N4, 480 V, 3-phasige Versorgung 7 Nm für LXM15MD28N4, 400 V, 3-phasige Versorgung 7,1 Nm für LXM05AD34N4, 380 - 480 V, 3-phasige Versorgung 7,1 Nm für LXM05AD57N4, 380 - 480 V, 3-phasige Versorgung 7,1 Nm für LXM05BD34N4, 380 - 480 V, 3-phasige Versorgung 7,1 Nm für LXM05BD57N4, 380 - 480 V, 3-phasige Versorgung 7,1 Nm für LXM05CD34N4, 380 - 480 V, 3-phasige Versorgung 7,1 Nm für LXM05CD57N4 bei 10 A, 380 - 480 V, 3-phasige Versorgung 7,17 Nm für LXM15MD40N4, 400 V, 3-phasige Versorgung 8,18 Nm für LXM15MD40N4, 230 V, 3-phasige Versorgung 8,22 Nm für LXM05AD42M3X, 200 - 240 V, 3-phasige Versorgung 8,22 Nm für LXM05BD42M3X, 200 - 240 V, 3-phasige Versorgung 8,22 Nm für LXM05CD42M3X, 200 - 240 V, 3-phasige Versorgung 8,22 Nm für LXM15LD28M3, 230 V, 3-phasige Versorgung 8,22 Nm für LXM15MD28N4, 230 V, 3-phasige Versorgung
Nenndrehzahl	2500 rpm für LXM32.D30N4 bei 10 A, 400 V, 3-phasige Versorgung 3000 U/Min für LXM32.D30N4 bei 10 A, 480 V, 3-phasige Versorgung 1500 U/Min für LXM05AD42M3X, 200 - 240 V, 3-phasige Versorgung 1500 U/Min für LXM05BD42M3X, 200 - 240 V, 3-phasige Versorgung 1500 U/Min für LXM05CD42M3X, 200 - 240 V, 3-phasige Versorgung 3000 U/Min für LXM05AD34N4, 380 - 480 V, 3-phasige Versorgung 3000 U/Min für LXM05BD34N4, 380 - 480 V, 3-phasige Versorgung 3000 U/Min für LXM05CD34N4, 380 - 480 V, 3-phasige Versorgung 1500 U/Min für LXM15MD28M3, 230 V, 3-phasige Versorgung 1500 U/Min für LXM15MD28N4, 230 V, 3-phasige Versorgung 1500 U/Min für LXM15MD40N4 bei 10 A, 230 V, 3-phasige Versorgung 3000 U/Min für LXM05AD57N4, 380 - 480 V, 3-phasige Versorgung 3000 U/Min für LXM05BD57N4, 380 - 480 V, 3-phasige Versorgung 3000 U/Min für LXM05CD57N4, 380 - 480 V, 3-phasige Versorgung 3000 U/Min für LXM15MD28N4, 400 V, 3-phasige Versorgung 3000 U/Min für LXM15MD40N4, 400 V, 3-phasige Versorgung 3500 rpm für LXM15MD40N4, 480 V, 3-phasige Versorgung 4000 rpm für LXM15MD28N4, 480 V, 3-phasige Versorgung
Produktkompatibilität	LXM05AD42M3X bei 200 - 240 V 3-phasige Versorgung LXM05BD42M3X bei 200 - 240 V 3-phasige Versorgung LXM05CD42M3X bei 200 - 240 V 3-phasige Versorgung LXM05AD34N4 bei 380 - 480 V 3-phasige Versorgung LXM05BD34N4 bei 380 - 480 V 3-phasige Versorgung LXM05CD34N4 bei 380 - 480 V 3-phasige Versorgung LXM15MD28N4 bei 400 V 3-phasige Versorgung LXM15MD28N4 bei 480 V 3-phasige Versorgung LXM15MD40N4 bei 400 V 3-phasige Versorgung LXM15MD40N4 bei 480 V 3-phasige Versorgung LXM32.D30N4 bei 400 V 3-phasige Versorgung LXM32.D30N4 bei 480 V 3-phasige Versorgung LXM05AD57N4 bei 380 - 480 V 3-phasige Versorgung LXM05BD57N4 bei 380 - 480 V 3-phasige Versorgung LXM05CD57N4 bei 380 - 480 V 3-phasige Versorgung LXM15MD28M3 bei 230 V 3-phasige Versorgung LXM15MD28N4 bei 230 V 3-phasige Versorgung LXM15MD40N4 bei 230 V 3-phasige Versorgung
Wellenende	Glatte Welle

Schutzart (IP)	IP65 Standard IP67 mit IP 67-Set
Auflösung der Geschwindigkeitsrückmeldung	131072 Punkte/Umdrehung x 4096 Umdrehung
Haltebremse	Ohne
Montagehalterung	Internationaler Standardflansch
Elektrischer Anschluss	Drehbare Winkelstecker

Zusatzmerkmale

Kompatible Produktfamilie	Lexium 05 Lexium 32 Lexium 15
maximale Versorgungsspannung	480 V
Anzahl der Netzphasen	3-phasige Versorgung
Dauerstrom im Stillstand	6,2 A
maximale Dauerleistung	3,64 W
maximaler Strom Irms	34,8 A für LXM15LD28M3 34,8 A für LXM15MD28N4 34,8 A für LXM15MD40N4 32,3 A für LXM05AD42M3X 32,3 A für LXM05AD34N4 32,3 A für LXM05AD57N4 32,3 A für LXM05BD42M3X 32,3 A für LXM05BD34N4 32,3 A für LXM05BD57N4 32,3 A für LXM05CD42M3X 32,3 A für LXM05CD34N4 32,3 A für LXM05CD57N4 30 A für LXM32.D30N4
Max. Dauerstrom	32,3 A
Taktfrequenz	8 kHz
Zweite Welle	Ohne zweites Wellenende
Wellendurchmesser	24 mm
Wellenlänge	50 mm
Art der Rückkopplung	Multiturn SinCos-Hiperface
Motorflanschgröße	100 mm
Anzahl der Motorstufen	4
Drehmomentkonstante	1,62 Nm/A bei 120 °C
Konstante der Gegenelektrizität	103 V/krpm bei 120 °C
Anzahl der Motorpole	4,0
Rotorträgheit	4,22 kg.cm²
Stator-Widerstand	1,81 Ohm bei 20 °C
Stator-Induktivität	6,5 mH bei 20 °C
Stator elektrische Zeitkonstante	6,52 ms bei 20 °C
Max. Radialkraft (FR)	1070 N bei 1000 U/min 740 N bei 3000 U/min 850 N bei 2000 U/min
Max. Axialkraft (FA)	0,2 x Fr
Kühlungstyp	Natürliche Konvektion
Länge	276,5 mm

Durchmesser des Zentrierrings	95 mm
Tiefe des Zentrierrings	3,5 mm
Anzahl der Montagebohrungen	4
Durchmesser der Montagebohrungen	9 mm
Kreisdurchmesser der Montagebohrungen	115 mm
Produktgewicht	9,5 kg
Bemessungsreferenz	BSH1004P
Anzahl der Netzphasen	3
Genauigkeitsfehler (winkelförmig)	1,4 °
Kupfertemperatur heiß	120 °C
Magnettemperatur heiß	100 °C
Magnettemperatur RT	20 °C
Ausgangsstrom 3s Spitze	32,3 A
Trägheit	0,0 kg.cm² der Bremse 4,22 kg.cm² des Motors

Verpackungseinheiten

VPE 1 Art	PCE
Anzahl der Geräte pro Packung	1
VPE 1 Höhe	18,3 cm
VPE 1 Breite	16,3 cm
VPE 1 Länge	49,2 cm
Verpackungsgewicht (Lbs)	7,5 kg

Vertragliche Gewährleistung

Garantie (in Monaten)	18

Environmental Data

Schneider Electric hat sich zum Ziel gesetzt, den Net Zero-Status bis 2050 durch Lieferkettenpartnerschaften, Materialien mit geringerer Auswirkung und Kreislaufbildung über unsere laufende Kampagne "Use Better, Use Longer, Use Again" zu erreichen, um die Lebensdauer und Recyclingfähigkeit der Produkte zu verlängern.

Erläuterung der Environmental Data >

Wie wir die Produktnachhaltigkeit bewerten >

Umweltbilanz

Total lifecycle Carbon footprint	**2 949 kg CO2 eq.**
CO_2-Fußabdruck der Herstellungsphase [A1 bis A3]	**33 kg CO2 eq.**
CO_2-Fußabdruck der Distributionsphase [A4]	**1 kg CO2 eq.**
CO_2-Fußabdruck der Installationsphase [A5]	**0.1 kg CO2 eq.**
CO_2-Fußabdruck der Nutzungsphase [B2, B3, B4, B6]	**2 914 kg CO2 eq.**
CO_2-Fußabdruck der End-of-Life-Phase [C1 bis C4]	**0.7 kg CO2 eq.**

Use Better

Materialien und Verpackung

Verpackung mit Recycling-Karton	**Ja**
Verpackung ohne Kunststoff	**Nein**
SCIP-Nummer	**A7df881f-135f-4256-b8c2-ea55d4c9a151**
EU-RoHS-Richtlinie	**Freistellungskonform**
REACh-Verordnung	**Produkt beinhaltet besorgniserregende Stoffe (SVHC) über dem Schwellwert**
PVC-frei	**Ja**

Use Again

Reproduktion

Circular Econmomy-Eignung	**Keine besonderen Recycling-Verfahren erforderlich**
Rücknahme	**Ja**

Maßzeichnungen

Abmessungen des Servomotors

Beispiel mit geraden Verbindungen

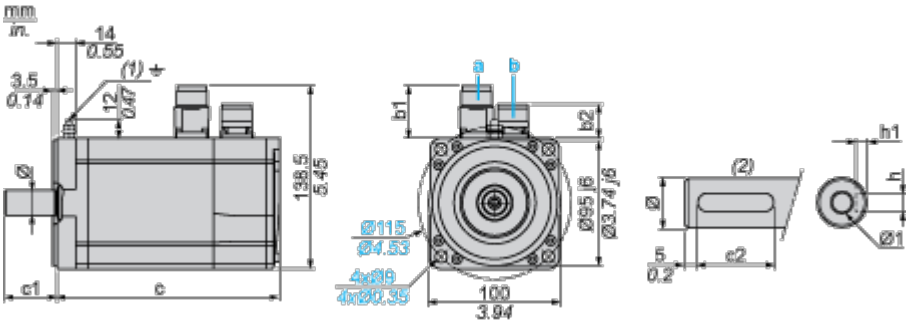

a: Spannungsversorgung für Servomotorbremse

b: Spannungsversorgung für Servomotorgeber

(1) M4-Schraube

(2) Wellenstumpf, codierter Steckplatz (optional)

Abmessungen in mm

Gerade Stecker		Drehbare Winkelstecker		c (ohne Bremse)	c (mit Bremse)	c1	c2	h	h1	Ø	Ø1 für Schrauben
b1	b2	b1	b2								
39,5	25,5	39,5	39,5	277	308	50	40	8 N9	$4^{+0,1}_{0}$	24 k6	M8 x 19

Abmessungen in in.

Gerade Stecker		Drehbare Winkelstecker		c (ohne Bremse)	c (mit Bremse)	c1	c2	h	h1	Ø	Ø1 für Schrauben
b1	b2	b1	b2								
1.55	1.00	1.55	1.55	10.90	12.12	1.96	1.57	0.31 N9	$0.16^{+0.1}_{0}$	0.94 k6	M8 x 0.75

Leistungskurven

Dreiphasige 400-V-Versorgungsspannung

Drehmoment-/Drehzahlkurven

Servomotor mit Servoantrieb LXM32•D30N4

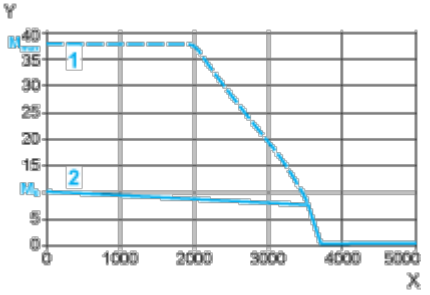

X Drehzahl in 1/min

Y Drehmoment in Nm

1 Spitzendrehmoment

2 Dauerdrehmoment

Dreiphasige 480-V-Versorgungsspannung

Drehmoment-/Drehzahlkurven

Servomotor mit Servoantrieb LXM32•D30N4

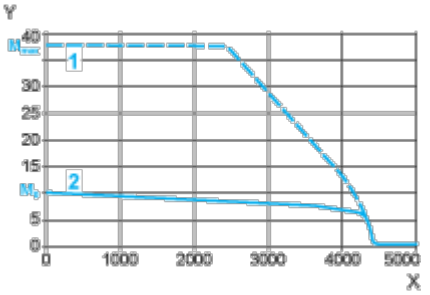

X Drehzahl in 1/min

Y Drehmoment in Nm

1 Spitzendrehmoment

2 Dauerdrehmoment