Produktdatenblatt

Spezifikationen



Servomotor, Lexium BSH, 140mm, 11,1Nm, glatte Welle IP65, Multiturn 128P/U, 2xM23 abgewinkelt, Bremse

BSH1401P22F2A

EAN Code: 3389118140899

Hauptmerkmale

Kurzbezeichnung des Geräts	BSH
Produkt- oder Komponententyp	Servomotor
Max. mechanische Geschwindigkeit	4000 U/min
Dauer-Drehmoment im Stillstand	11,1 Nm für LXM32.D30N4 bei 10 A, 400 V, 3-phasige Versorgung 11,1 Nm für LXM32.D30N4 bei 10 A, 480 V, 3-phasige Versorgung 11,1 Nm für LXM15MD28N4, 400 V, 3-phasige Versorgung 11,1 Nm für LXM15MD28N4 bei 10 A, 480 V, 3-phasige Versorgung 11,1 Nm für LXM15MD28N4, 230 V, 3-phasige Versorgung 11,1 Nm für LXM15MD40N4, 400 V, 3-phasige Versorgung 11,1 Nm für LXM15MD40N4, 480 V, 3-phasige Versorgung 11,1 Nm für LXM15LD28M3, 230 V, 3-phasige Versorgung 11,4 Nm für LXM05AD34N4, 380 - 480 V, 3-phasige Versorgung 11,4 Nm für LXM05BD34N4, 380 - 480 V, 3-phasige Versorgung 11,4 Nm für LXM05CD34N4, 380 - 480 V, 3-phasige Versorgung
Spitzenwert des Kippmoments	27 Nm für LXM32.D30N4 bei 10 A, 400 V, 3-phasige Versorgung 27 Nm für LXM32.D30N4 bei 10 A, 480 V, 3-phasige Versorgung 23,33 Nm für LXM15MD28N4, 230 V, 3-phasige Versorgung 23,33 Nm für LXM15MD28N4 bei 10 A, 400 V, 3-phasige Versorgung 23,33 Nm für LXM15MD28N4, 480 V, 3-phasige Versorgung 23,33 Nm für LXM15MD40N4, 400 V, 3-phasige Versorgung 23,33 Nm für LXM15MD40N4, 480 V, 3-phasige Versorgung 23,8 Nm für LXM15LD28M3, 230 V, 3-phasige Versorgung 23,33 Nm für LXM05AD34N4, 380 - 480 V, 3-phasige Versorgung 23,33 Nm für LXM05BD34N4, 380 - 480 V, 3-phasige Versorgung 23,33 Nm für LXM05CD34N4, 380 - 480 V, 3-phasige Versorgung
Nennausgangsleistung	2500 W für LXM32.D30N4 bei 10 A, 400 V, 3-phasige Versorgung 3000 W für LXM32.D30N4 bei 10 A, 480 V, 3-phasige Versorgung 2000 W für LXM15MD28N4, 400 V, 3-phasige Versorgung 2000 W für LXM15MD40N4 bei 10 A, 400 V, 3-phasige Versorgung 2200 W für LXM05AD34N4, 380 - 480 V, 3-phasige Versorgung 2200 W für LXM05BD34N4, 380 - 480 V, 3-phasige Versorgung 2200 W für LXM05CD34N4, 380 - 480 V, 3-phasige Versorgung 1400 W für LXM15LD28M3, 230 V, 3-phasige Versorgung 1400 W für LXM15MD28N4, 230 V, 3-phasige Versorgung 2150 W für LXM15MD28N4, 480 V, 3-phasige Versorgung 2150 W für LXM15MD40N4, 480 V, 3-phasige Versorgung
Nenndrehmoment	9,5 Nm für LXM32.D30N4 bei 10 A, 400 V, 3-phasige Versorgung 9,5 Nm für LXM32.D30N4 bei 10 A, 480 V, 3-phasige Versorgung 6,8 Nm für LXM15MD28N4, 480 V, 3-phasige Versorgung 6,8 Nm für LXM15MD40N4 bei 10 A, 480 V, 3-phasige Versorgung 6,9 Nm für LXM05AD34N4, 380 - 480 V, 3-phasige Versorgung 6,9 Nm für LXM05BD34N4, 380 - 480 V, 3-phasige Versorgung 6,9 Nm für LXM05CD34N4, 380 - 480 V, 3-phasige Versorgung 7,63 Nm für LXM15MD28N4, 400 V, 3-phasige Versorgung 7,63 Nm für LXM15MD40N4, 400 V, 3-phasige Versorgung 9,1 Nm für LXM15LD28M3, 230 V, 3-phasige Versorgung 9,1 Nm für LXM15MD28N4, 230 V, 3-phasige Versorgung

Bruttopreisliste für Deutschland zuzüglich Zuschläge, Frachtkosten und Mehrwertsteuer, gültig ab dem 1. Januar 2024. Irrtum und Änderungen vorbehalten. Es gelten die AGBs der Schneider Electric GmbH.

Haftungsausschluss: Diese Dokumentation dient nicht als Ersatz für die Beurteilung der Eignung oder Verlässlichkeit dieser Produkte für bestimmte Verwendungsbereiche des Benutzers und darf nicht zu diesem Zweck verwendet werden.

Nenndrehzahl	2500 rpm für LXM32.D30N4 bei 10 A, 400 V, 3-phasige Versorgung 3000 U/Min für LXM32.D30N4 bei 10 A, 480 V, 3-phasige Versorgung 3000 U/Min für LXM05AD34N4, 380 - 480 V, 3-phasige Versorgung 3000 U/Min für LXM05BD34N4 bei 10 A, 380 - 480 V, 3-phasige Versorgung 3000 U/Min für LXM05CD34N4, 380 - 480 V, 3-phasige Versorgung 1500 U/Min für LXM15MD28N4, 230 V, 3-phasige Versorgung 1500 U/Min für LXM15LD28M3, 230 V, 3-phasige Versorgung 2500 rpm für LXM15MD28N4, 400 V, 3-phasige Versorgung 2500 rpm für LXM15MD40N4, 400 V, 3-phasige Versorgung 3000 U/Min für LXM15MD28N4, 480 V, 3-phasige Versorgung 3000 U/Min für LXM15MD40N4, 480 V, 3-phasige Versorgung
Produktkompatibilität	LXM15LD28M3 bei 230 V 3-phasige Versorgung LXM05AD34N4 bei 380 - 480 V 3-phasige Versorgung LXM05BD34N4 bei 380 - 480 V 3-phasige Versorgung LXM05CD34N4 bei 380 - 480 V 3-phasige Versorgung LXM15MD28N4 bei 400 V 3-phasige Versorgung LXM15MD28N4 bei 480 V 3-phasige Versorgung LXM15MD40N4 bei 400 V 3-phasige Versorgung LXM15MD40N4 bei 480 V 3-phasige Versorgung LXM15MD28N4 bei 230 V 3-phasige Versorgung
Wellenende	Glatte Welle
Schutzart (IP)	IP65 Standard IP67 mit IP 67-Set
Auflösung der Geschwindigkeitsrückmeldung	131072 Punkte/Umdrehung x 4096 Umdrehung
Haltebremse	Mit
Montagehalterung	Internationaler Standardflansch
Elektrischer Anschluss	Drehbare Winkelstecker

Zusatzmerkmale

Kompatible Produktfamilie	Lexium 05 Lexium 32 Lexium 15
maximale Versorgungsspannung	480 V
Anzahl der Netzphasen	3-phasige Versorgung
Dauerstrom im Stillstand	7,8 A
maximale Dauerleistung	3,6 W
maximaler Strom Irms	20,8 A für LXM15LD28M3 20,8 A für LXM15MD28N4 20,8 A für LXM15MD40N4 20,8 A für LXM05AD34N4 20,8 A für LXM05BD34N4 20,8 A für LXM05CD34N4 20,8 A für LXM32.D30N4
Max. Dauerstrom	20,8 A
Taktfrequenz	8 kHz
Zweite Welle	Ohne zweites Wellenende
Wellendurchmesser	24 mm
Wellenlänge	50 mm
Art der Rückkopplung	Multiturn SinCos-Hiperface
Haltemoment	23 Nm Haltebremse
Motorflanschgröße	140 mm
Anzahl der Motorstufen	1
Drehmomentkonstante	1,43 Nm/A bei 120 °C
Konstante der Gegenelektrizität	100 V/krpm bei 120 °C

Anzahl der Motorpole	5,0
Rotorträgheit	9,21 kg.cm²
Stator-Widerstand	1,41 Ohm bei 20 °C
Stator-Induktivität	8,17 mH bei 20 °C
Stator elektrische Zeitkonstante	11,06 ms bei 20 °C
Max. Radialkraft (FR)	1530 N bei 3000 U/min 1760 N bei 2000 U/min 2210 N bei 1000 U/min
Max. Axialkraft (FA)	0,2 x Fr
Bremszugkraft	24 W
Kühlungstyp	Natürliche Konvektion
Länge	255,5 mm
Durchmesser des Zentrierrings	130 mm
Tiefe des Zentrierrings	3,5 mm
Anzahl der Montagebohrungen	4
Durchmesser der Montagebohrungen	11 mm
Kreisdurchmesser der Montagebohrungen	165 mm
Produktgewicht	13 kg
Bemessungsreferenz	BSH1401P
Anzahl der Netzphasen	3
Genauigkeitsfehler (winkelförmig)	1,4 °
Kupfertemperatur heiß	120 °C
Magnettemperatur heiß	100 °C
Magnettemperatur RT	20 °C
Ausgangsstrom 3s Spitze	20,8 A
Trägheit	1,8 kg.cm² der Bremse 7,41 kg.cm² des Motors

Verpackungseinheiten

VPE 1 Art	PCE
Anzahl der Geräte pro Packung	1
VPE 1 Höhe	25,91 cm
VPE 1 Breite	20,07 cm
VPE 1 Länge	59,44 cm
Verpackungsgewicht (Lbs)	14,18 kg

Vertragliche Gewährleistung

Garantie (in Monaten)	18

Environmental Data

Schneider Electric hat sich zum Ziel gesetzt, den Net Zero-Status bis 2050 durch Lieferkettenpartnerschaften, Materialien mit geringerer Auswirkung und Kreislaufbildung über unsere laufende Kampagne "Use Better, Use Longer, Use Again" zu erreichen, um die Lebensdauer und Recyclingfähigkeit der Produkte zu verlängern.

Erläuterung der Environmental Data >

Wie wir die Produktnachhaltigkeit bewerten >

Umweltbilanz

Total lifecycle Carbon footprint	**3 301 kg CO2 eq.**
CO_2-Fußabdruck der Herstellungsphase [A1 bis A3]	**62 kg CO2 eq.**
CO_2-Fußabdruck der Distributionsphase [A4]	**2 kg CO2 eq.**
CO_2-Fußabdruck der Installationsphase [A5]	**0.1 kg CO2 eq.**
CO_2-Fußabdruck der Nutzungsphase [B2, B3, B4, B6]	**3 236 kg CO2 eq.**
CO_2-Fußabdruck der End-of-Life-Phase [C1 bis C4]	**1 kg CO2 eq.**

Use Better

Materialien und Verpackung

Verpackung mit Recycling-Karton	**Ja**
Verpackung ohne Kunststoff	**Nein**
EU-RoHS-Richtlinie	**Freistellungskonform**
REACh-Verordnung	**Produkt beinhaltet besorgniserregende Stoffe (SVHC) über dem Schwellwert**
PVC-frei	**Ja**

Use Again

Reproduktion

Circular Econmomy-Eignung	**Keine besonderen Recycling-Verfahren erforderlich**
Rücknahme	**Ja**
WEEE-Kennzeichnung	**Das Produkt muss entsprechend bestimmter Hinweise auf Märkten der Europäischen Union entsorgt werden und darf nicht in Haushaltsabfälle gelangen.**

Maßzeichnungen

Abmessungen des Servomotors

Beispiel mit geraden Verbindungen

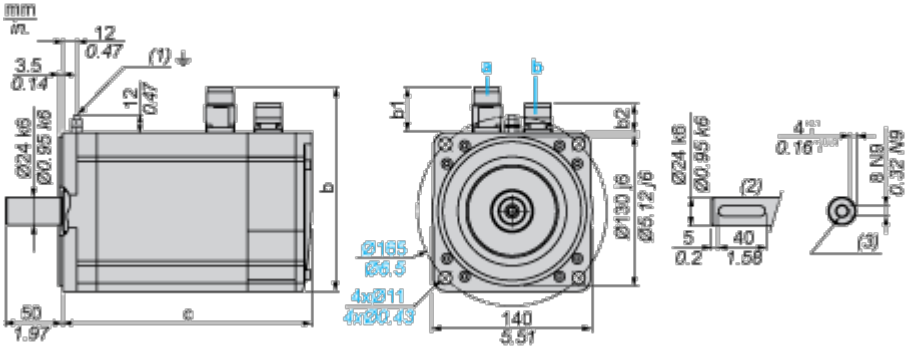

a: Spannungsversorgung für Servomotorbremse

b: Spannungsversorgung für Servomotorgeber

(1) M4-Schraube

(2) Wellenstumpf, codierter Steckplatz (optional)

(3) Für Schrauben M8 x 19 mm / M8 x 0.75 in.

Abmessungen in mm

Gerade Stecker			Drehbare Winkelstecker			c (ohne Bremse)	c (mit Bremse)
b	b1	b2	b	b1	b2		
178	39,5	25,5	178	39,5	39,5	218	256

Abmessungen in in.

Gerade Stecker			Drehbare Winkelstecker			c (ohne Bremse)	c (mit Bremse)
b	b1	b2	b	b1	b2		
7.00	1.55	1.00	7.00	1.55	1.55	8.58	10.07

Leistungskurven

Dreiphasige 400-V-Versorgungsspannung

Drehmoment-/Drehzahlkurven

Servomotor mit Servoantrieb LXM32•D30N4

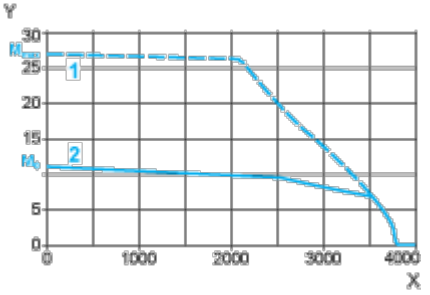

X Drehzahl in 1/min

Y Drehmoment in Nm

1 Spitzendrehmoment

2 Dauerdrehmoment

Dreiphasige 480-V-Versorgungsspannung

Drehmoment-/Drehzahlkurven

Servomotor mit Servoantrieb LXM32•D30N4

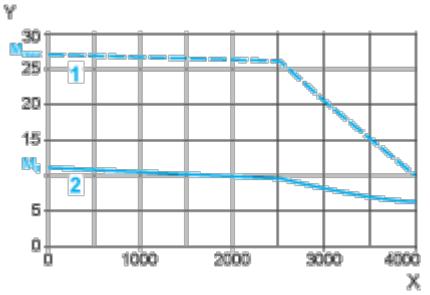

X Drehzahl in 1/min

Y Drehmoment in Nm

1 Spitzendrehmoment

2 Dauerdrehmoment