Produktdatenblatt

Spezifikationen



Servomotor, Lexium BSH, 140mm, 19,5Nm, Passfeder IP65, Multiturn 128P/U, M40+M23 gerade, Bremse

BSH1402T32F1P

EAN Code: 3389118361379

Hauptmerkmale

Kurzbezeichnung des Geräts	BSH
Produkt- oder Komponententyp	Servomotor
Max. mechanische Geschwindigkeit	4000 U/min
Dauer-Drehmoment im Stillstand	19,5 Nm für LXM32.D72N4 bei 24 A, 400 V, 3-phasige Versorgung 19,5 Nm für LXM32.D72N4 bei 24 A, 480 V, 3-phasige Versorgung 14,4 Nm für LXM05AD42M3X, 200 - 240 V, 3-phasige Versorgung 14,4 Nm für LXM05BD42M3X, 200 - 240 V, 3-phasige Versorgung 14,4 Nm für LXM05CD42M3X, 200 - 240 V, 3-phasige Versorgung
Spitzenwert des Kippmoments	59,3 Nm für LXM32.D72N4 bei 24 A, 400 V, 3-phasige Versorgung 59,3 Nm für LXM32.D72N4 bei 24 A, 480 V, 3-phasige Versorgung 24,56 Nm für LXM05AD42M3X, 200 - 240 V, 3-phasige Versorgung 24,56 Nm für LXM05BD42M3X, 200 - 240 V, 3-phasige Versorgung
Nennausgangsleistung	3900 W für LXM32.D72N4 bei 24 A, 400 V, 3-phasige Versorgung 3900 W für LXM32.D72N4 bei 24 A, 480 V, 3-phasige Versorgung 2900 W für LXM05AD42M3X, 200 - 240 V, 3-phasige Versorgung 2900 W für LXM05BD42M3X, 200 - 240 V, 3-phasige Versorgung 2900 W für LXM05CD42M3X, 200 - 240 V, 3-phasige Versorgung
Nenndrehmoment	12,3 Nm für LXM32.D72N4 bei 24 A, 400 V, 3-phasige Versorgung 12,3 Nm für LXM32.D72N4 bei 24 A, 480 V, 3-phasige Versorgung 9,2 Nm für LXM05AD42M3X, 200 - 240 V, 3-phasige Versorgung 9,2 Nm für LXM05BD42M3X, 200 - 240 V, 3-phasige Versorgung 9,2 Nm für LXM05CD42M3X, 200 - 240 V, 3-phasige Versorgung
Nenndrehzahl	3000 U/Min für LXM32.D72N4 bei 24 A, 400 V, 3-phasige Versorgung 3000 U/Min für LXM32.D72N4 bei 24 A, 480 V, 3-phasige Versorgung 3000 U/Min für LXM05AD42M3X, 200 - 240 V, 3-phasige Versorgung 3000 U/Min für LXM05BD42M3X, 200 - 240 V, 3-phasige Versorgung 3000 U/Min für LXM05CD42M3X, 200 - 240 V, 3-phasige Versorgung
Produktkompatibilität	LXM05AD42M3X bei 200 - 240 V 3-phasige Versorgung LXM05BD42M3X bei 200 - 240 V 3-phasige Versorgung LXM05CD42M3X bei 200 - 240 V 3-phasige Versorgung
Wellenende	Passfeder
Schutzart (IP)	IP65 Standard IP67 mit IP 67-Set
Auflösung der Geschwindigkeitsrückmeldung	131072 Punkte/Umdrehung x 4096 Umdrehung
Haltebremse	Mit
Montagehalterung	Internationaler Standardflansch
Elektrischer Anschluss	Gerade Stecker

Zusatzmerkmale

Kompatible Produktfamilie	Lexium 32 Lexium 05
maximale Versorgungsspannung	480 V
Anzahl der Netzphasen	3-phasige Versorgung

Bruttopreisliste für Deutschland zuzüglich Zuschläge, Frachtkosten und Mehrwertsteuer, gültig ab dem 1. Januar 2024. Irrtum und Änderungen vorbehalten. Es gelten die AGBs der Schneider Electric GmbH.

Haftungsausschluss: Diese Dokumentation dient nicht als Ersatz für die Beurteilung der Eignung oder Verlässlichkeit dieser Produkte für bestimmte Verwendungsbereiche des Benutzers und darf nicht zu diesem Zweck verwendet werden.

Dauerstrom im Stillstand	22,5 A
maximale Dauerleistung	4,2 W
maximaler Strom Irms	72 A für LXM32.D72N4 75,2 A für LXM05AD42M3X 75,2 A für LXM05BD42M3X 75,2 A für LXM05CD42M3X
Max. Dauerstrom	75,2 A
Taktfrequenz	8 kHz
Zweite Welle	Ohne zweites Wellenende
Wellendurchmesser	24 mm
Wellenlänge	50 mm
Breite der Taste	40 mm
Art der Rückkopplung	Multiturn SinCos-Hiperface
Haltemoment	23 Nm Haltebremse
Motorflanschgröße	140 mm
Anzahl der Motorstufen	2
Drehmomentkonstante	0,87 Nm/A bei 120 °C
Konstante der Gegenelektrizität	101 V/krpm bei 120 °C
Anzahl der Motorpole	5,0
Rotorträgheit	14,48 kg.cm²
Stator-Widerstand	0,6 Ohm bei 20 °C
Stator-Induktivität	1,325 mH bei 20 °C
Stator elektrische Zeitkonstante	12,1 ms bei 20 °C
Max. Radialkraft (FR)	1680 N bei 3000 U/min 1930 N bei 2000 U/min 2430 N bei 1000 U/min
Max. Axialkraft (FA)	0,2 x Fr
Bremszugkraft	24 W
Kühlungstyp	Natürliche Konvektion
Länge	310,5 mm
Durchmesser des Zentrierrings	130 mm
Tiefe des Zentrierrings	3,5 mm
Anzahl der Montagebohrungen	4
Durchmesser der Montagebohrungen	11 mm
Kreisdurchmesser der Montagebohrungen	165 mm
Produktgewicht	17,7 kg
Bemessungsreferenz	BSH1402T
Anzahl der Netzphasen	3
Genauigkeitsfehler (winkelförmig)	1,4 °
Kupfertemperatur heiß	120 °C
Magnettemperatur heiß	100 °C
Magnettemperatur RT	20 °C
Ausgangsstrom 3s Spitze	75,2 A

Trägheit	1,8 kg.cm² der Bremse 12,68 kg.cm² des Motors

Verpackungseinheiten

VPE 1 Art	PCE
Anzahl der Geräte pro Packung	1
VPE 1 Höhe	27,0 cm
VPE 1 Breite	27,0 cm
VPE 1 Länge	48,2 cm
Verpackungsgewicht (Lbs)	18,7 kg

Vertragliche Gewährleistung

Garantie (in Monaten)	18

Environmental Data

Schneider Electric hat sich zum Ziel gesetzt, den Net Zero-Status bis 2050 durch Lieferkettenpartnerschaften, Materialien mit geringerer Auswirkung und Kreislaufbildung über unsere laufende Kampagne "Use Better, Use Longer, Use Again" zu erreichen, um die Lebensdauer und Recyclingfähigkeit der Produkte zu verlängern.

Erläuterung der Environmental Data >

Wie wir die Produktnachhaltigkeit bewerten >

Umweltbilanz

Total lifecycle Carbon footprint	**4 263 kg CO2 eq.**
CO_2-Fußabdruck der Herstellungsphase [A1 bis A3]	**58 kg CO2 eq.**
CO_2-Fußabdruck der Distributionsphase [A4]	**2 kg CO2 eq.**
CO_2-Fußabdruck der Installationsphase [A5]	**0.1 kg CO2 eq.**
CO_2-Fußabdruck der Nutzungsphase [B2, B3, B4, B6]	**4 202 kg CO2 eq.**
CO_2-Fußabdruck der End-of-Life-Phase [C1 bis C4]	**1 kg CO2 eq.**

Use Better

Materialien und Verpackung

Verpackung mit Recycling-Karton	**Ja**
Verpackung ohne Kunststoff	**Nein**
EU-RoHS-Richtlinie	**Freistellungskonform**
REACh-Verordnung	**Produkt beinhaltet besorgniserregende Stoffe (SVHC) über dem Schwellwert**
PVC-frei	**Ja**

Use Again

Reproduktion

Circular Econmomy-Eignung	**Keine besonderen Recycling-Verfahren erforderlich**
Rücknahme	**Ja**
WEEE-Kennzeichnung	**Das Produkt muss entsprechend bestimmter Hinweise auf Märkten der Europäischen Union entsorgt werden und darf nicht in Haushaltsabfälle gelangen.**

Maßzeichnungen

Abmessungen des Servomotors

Beispiel mit geraden Verbindungen

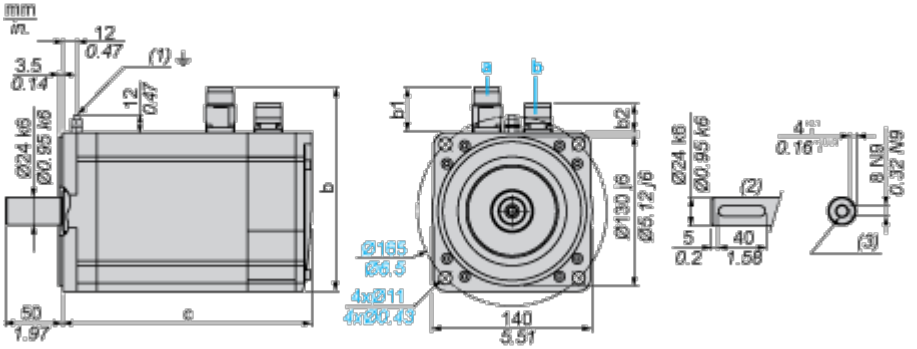

a: Spannungsversorgung für Servomotorbremse

b: Spannungsversorgung für Servomotorgeber

(1) M4-Schraube

(2) Wellenstumpf, codierter Steckplatz (optional)

(3) Für Schrauben M8 x 19 mm / M8 x 0.75 in.

Abmessungen in mm

Gerade Stecker			Drehbare Winkelstecker			c (ohne Bremse)	c (mit Bremse)
b	b1	b2	b	b1	b2		
192,5	54	25,5	198,5	60	39,5	273	311

Abmessungen in in.

Gerade Stecker			Drehbare Winkelstecker			c (ohne Bremse)	c (mit Bremse)
b	b1	b2	b	b1	b2		
7.57	2.12	1.00	7.81	2.36	1.55	10.74	12.24

Leistungskurven

Dreiphasige 400-V-Versorgungsspannung

Drehmoment-/Drehzahlkurven

Servomotor mit Servoantrieb LXM32•D72N4

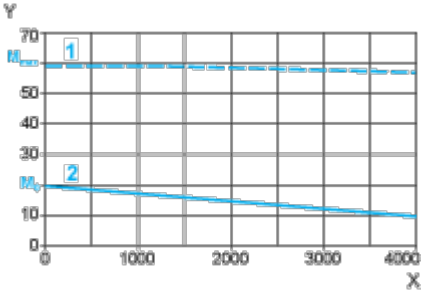

X Drehzahl in 1/min

Y Drehmoment in Nm

1 Spitzendrehmoment

2 Dauerdrehmoment

Dreiphasige 480-V-Versorgungsspannung

Drehmoment-/Drehzahlkurven

Servomotor mit Servoantrieb LXM32•D72N4

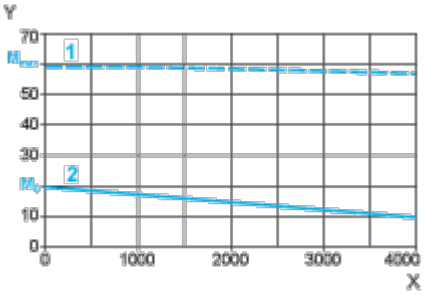

X Drehzahl in 1/min

Y Drehmoment in Nm

1 Spitzendrehmoment

2 Dauerdrehmoment