Produktdatenblatt

Spezifikationen



Servomotor, Lexium BSH, 140mm, 27,8Nm, glatte Welle IP54, Singelturn 128P/U, M40+M23 abgewinkelt

BSH1403T01A2P

EAN Code: 3606485201290

Hauptmerkmale

Kurzbezeichnung des Geräts	BSH
Produkt- oder Komponententyp	Servomotor
Max. mechanische Geschwindigkeit	4800 U/min
Dauer-Drehmoment im Stillstand	27,8 Nm für LXM32.D72N4 bei 24 A, 400 V, 3-phasige Versorgung 27,8 Nm für LXM32.D72N4 bei 24 A, 480 V, 3-phasige Versorgung
Spitzenwert des Kippmoments	90,2 Nm für LXM32.D72N4 bei 24 A, 400 V, 3-phasige Versorgung 90,2 Nm für LXM32.D72N4 bei 24 A, 480 V, 3-phasige Versorgung
Nennausgangsleistung	4100 W für LXM32.D72N4 bei 24 A, 400 V, 3-phasige Versorgung 4100 W für LXM32.D72N4 bei 24 A, 480 V, 3-phasige Versorgung
Nenndrehmoment	12,9 Nm für LXM32.D72N4 bei 24 A, 400 V, 3-phasige Versorgung 12,9 Nm für LXM32.D72N4 bei 24 A, 480 V, 3-phasige Versorgung
Nenndrehzahl	3000 U/Min für LXM32.D72N4 bei 24 A, 400 V, 3-phasige Versorgung 3000 U/Min für LXM32.D72N4 bei 24 A, 480 V, 3-phasige Versorgung
Produktkompatibilität	LXM32.D72N4 bei 400 V 3-phasige Versorgung LXM32.D72N4 bei 480 V 3-phasige Versorgung
Wellenende	Glatte Welle
Schutzart (IP)	IP50 Standard
Auflösung der Geschwindigkeitsrückmeldung	131072 Punkte/Umdrehung
Haltebremse	Ohne
Montagehalterung	International Standard
Elektrischer Anschluss	Drehbare Winkelstecker

Zusatzmerkmale

Kompatible Produktfamilie	Lexium 32
maximale Versorgungsspannung	480 V
Anzahl der Netzphasen	3-phasige Versorgung
Dauerstrom im Stillstand	22,3 A
maximale Dauerleistung	3,3 W
maximaler Strom Irms	72 A für LXM32.D72N4
Max. Dauerstrom	81,3 A
Taktfrequenz	8 kHz
Zweite Welle	Ohne zweites Wellenende
Wellendurchmesser	24 mm
Wellenlänge	50 mm

Bruttopreisliste für Deutschland zuzüglich Zuschläge, Frachtkosten und Mehrwertsteuer, gültig ab dem 1. Januar 2024. Irrtum und Änderungen vorbehalten. Es gelten die AGBs der Schneider Electric GmbH.

Haftungsausschluss: Diese Dokumentation dient nicht als Ersatz für die Beurteilung der Eignung oder Verlässlichkeit dieser Produkte für bestimmte Verwendungsbereiche des Benutzers und darf nicht zu diesem Zweck verwendet werden.

Art der Rückkopplung	SinCos Hiperface Singleturn
Motorflanschgröße	140 mm
Anzahl der Motorstufen	3
Drehmomentkonstante	1,25 Nm/A bei 120 °C
Konstante der Gegenelektrizität	105 V/krpm bei 120 °C
Anzahl der Motorpole	5,0
Rotorträgheit	12,68 kg.cm²
Stator-Widerstand	0,4 Ohm bei 20 °C
Stator-Induktivität	1,35 mH bei 20 °C
Stator elektrische Zeitkonstante	12,75 ms bei 20 °C
Max. Radialkraft (FR)	1780 N bei 3000 U/min 2030 N bei 2000 U/min 2560 N bei 1000 U/min
Max. Axialkraft (FA)	0,2 x Fr
Kühlungstyp	Natürliche Konvektion
Länge	327,5 mm
Durchmesser des Zentrierrings	130 mm
Tiefe des Zentrierrings	3,5 mm
Anzahl der Montagebohrungen	4
Durchmesser der Montagebohrungen	11 mm
Kreisdurchmesser der Montagebohrungen	165 mm
Produktgewicht	21,2 kg
Bemessungsreferenz	BSH1403T
Anzahl der Netzphasen	3
Genauigkeitsfehler (winkelförmig)	1,4 °
Kupfertemperatur heiß	120 °C
Magnettemperatur heiß	100 °C
Magnettemperatur RT	20 °C
Ausgangsstrom 3s Spitze	81,3 A
Trägheit	0,0 kg.cm² der Bremse 17,94 kg.cm² des Motors

Verpackungseinheiten

VPE 1 Art	PCE
Anzahl der Geräte pro Packung	1
VPE 1 Höhe	27 cm
VPE 1 Breite	27 cm
VPE 1 Länge	48,2 cm
Verpackungsgewicht (Lbs)	11,5 kg

Vertragliche Gewährleistung

Garantie (in Monaten)	18

Environmental Data

Schneider Electric hat sich zum Ziel gesetzt, den Net Zero-Status bis 2050 durch Lieferkettenpartnerschaften, Materialien mit geringerer Auswirkung und Kreislaufbildung über unsere laufende Kampagne "Use Better, Use Longer, Use Again" zu erreichen, um die Lebensdauer und Recyclingfähigkeit der Produkte zu verlängern.

Erläuterung der Environmental Data >

Wie wir die Produktnachhaltigkeit bewerten >

Umweltbilanz

Total lifecycle Carbon footprint	**4 469 kg CO2 eq.**
CO_2-Fußabdruck der Herstellungsphase [A1 bis A3]	**50 kg CO2 eq.**
CO_2-Fußabdruck der Distributionsphase [A4]	**1 kg CO2 eq.**
CO_2-Fußabdruck der Installationsphase [A5]	**0.1 kg CO2 eq.**
CO_2-Fußabdruck der Nutzungsphase [B2, B3, B4, B6]	**4 416 kg CO2 eq.**
CO_2-Fußabdruck der End-of-Life-Phase [C1 bis C4]	**1 kg CO2 eq.**

Use Better

Materialien und Verpackung

Verpackung mit Recycling-Karton	**Ja**
Verpackung ohne Kunststoff	**Nein**
EU-RoHS-Richtlinie	**Freistellungskonform**
REACh-Verordnung	**Produkt beinhaltet besorgniserregende Stoffe (SVHC) über dem Schwellwert**

Use Again

Reproduktion

Circular Econmomy-Eignung	**Keine besonderen Recycling-Verfahren erforderlich**
Rücknahme	**Ja**

Maßzeichnungen

Abmessungen des Servomotors

Beispiel mit geraden Verbindungen

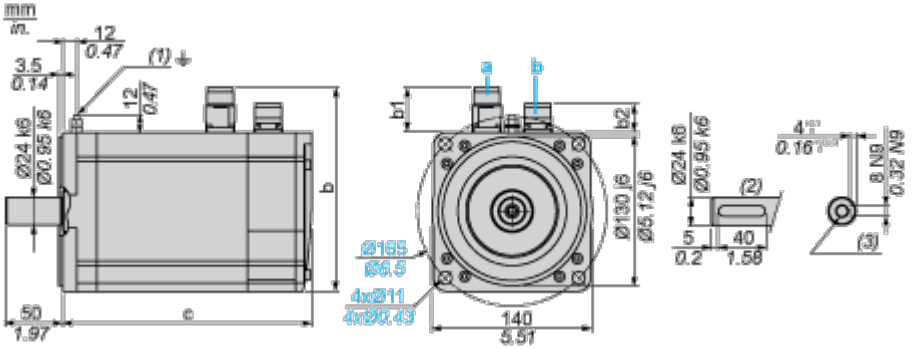

a: Spannungsversorgung für Servomotorbremse

b: Spannungsversorgung für Servomotorgeber

(1) M4-Schraube

(2) Wellenstumpf, codierter Steckplatz (optional)

(3) Für Schrauben M8 x 19 mm / M8 x 0.75 in.

Abmessungen in mm

Gerade Stecker			Drehbare Winkelstecker			c (ohne Bremse)	c (mit Bremse)
b	b1	b2	b	b1	b2		
192,5	54	25,5	198,5	60	39,5	328	366

Abmessungen in in.

Gerade Stecker			Drehbare Winkelstecker			c (ohne Bremse)	c (mit Bremse)
b	b1	b2	b	b1	b2		
7.57	2.12	1.00	7.81	2.36	1.55	12.91	14.40

Leistungskurven

Dreiphasige 400-V-Versorgungsspannung

Drehmoment-/Drehzahlkurven

Servomotor mit Servoantrieb LXM32•D72N4

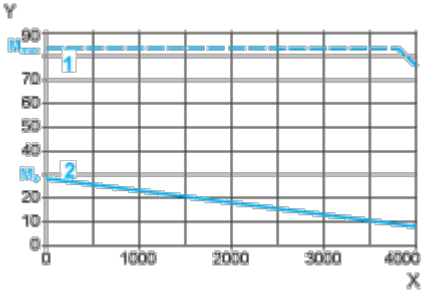

X Drehzahl in 1/min

Y Drehmoment in Nm

1 Spitzendrehmoment

2 Dauerdrehmoment

Dreiphasige 480-V-Versorgungsspannung

Drehmoment-/Drehzahlkurven

Servomotor mit Servoantrieb LXM32•D72N4

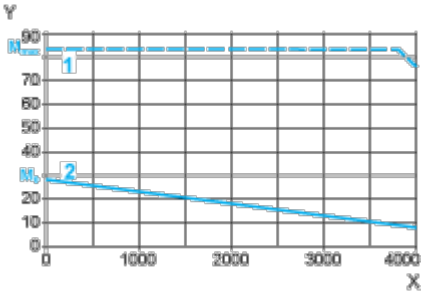

X Drehzahl in 1/min

Y Drehmoment in Nm

1 Spitzendrehmoment

2 Dauerdrehmoment