Produktdatenblatt

Spezifikationen



Wiser Smart Plug (Zwischenstecker)

CCTFR6501

Der Verkauf wird eingestellt am: 31.12.2026

EAN Code: 3606481451408

Nicht mehr lieferbar

Hauptmerkmale

Baureihe	Wiser
Produkt- oder Komponententyp	Smart Plug
Kompatibilität des Konzentrators	Wiser hub Generation 2
Name der mobilen App	Wiser Home
Konfiguration der Ausgangspole	2-polig + E
Ausgangsstandard	Schuko
Farbton	Weiß (RAL 9003)

Zusatzmerkmale

Funktion verfügbar	Funksprechverstärker Mobiles Steckdosenrelais
Kommunikationsnetztyp	Drahtlos ZigBee (2,4 GHz), 2,5 mW bei < 50 m
Anzahl der Steckdosen	1
Montageort	Innenraum
[Ue] Betriebsbemessungsspannung	230 V AC bei 50 Hz (Toleranz: ± 10 %)
Bemessungsstrom	13 A
[Sn] Nennschaltabstand	0…100 m unter freiem Himmel
Max. Funkleistung	8 dBm (6,3 mW)
Leistungsaufnahme in W	3 kW
Stoßspannungsfestigkeit	2,5 kV
Umgebungstemperatur bei Lagerung	-10…40 °C
Verschmutzungsgrad	2
Softwareversion	V2.0
Kontrolltyp	E/A-Taster für Relais ein/aus Durch mobile Anwendung Fernsteuerung
Lokale Signalisierung	LED (rot, violett und blau)
Software-Name	Wiser App: Steuerung Wiser App: Maßnahme Wiser App: überwachen
Material	Thermoplastisch
Höhe	79,6 mm
Breite	67,9 mm

Bruttopreisliste für Deutschland zuzüglich Zuschläge, Frachtkosten und Mehrwertsteuer, gültig ab dem 1. Januar 2024. Irrtum und Änderungen vorbehalten. Es gelten die AGBs der Schneider Electric GmbH.

Haftungsausschluss: Diese Dokumentation dient nicht als Ersatz für die Beurteilung der Eignung oder Verlässlichkeit dieser Produkte für bestimmte Verwendungsbereiche des Benutzers und darf nicht zu diesem Zweck verwendet werden.

Tiefe	62,8 mm
Produktzertifizierungen	CE

Montage

Normen	EN 60950-1 EN 62479 EN 300-328 EN 301-489-1 EN 301-489-17
Richtlinien	2014/53/EU - Funkanlagenrichtlinie
Umgebungstemperatur bei Betrieb	0…40 °C
Betriebshöhe	0 - 2.500 m
Schutzart (IP)	IPx0

Verpackungseinheiten

VPE 1 Art	PCE
Anzahl der Geräte pro Packung	1
VPE 1 Höhe	8,100 cm
VPE 1 Breite	8,400 cm
VPE 1 Länge	9,800 cm
Verpackungsgewicht (Lbs)	180,000 g
VPE 2 Art	S03
VPE 2 Menge	36
VPE 2 Höhe	30,000 cm
VPE 2 Breite	30,000 cm
VPE 2 Länge	40,000 cm
VPE 2 Gewicht	6,982 kg
VPE 3 Art	P12
VPE 3 Menge	288
VPE 3 Höhe	45,000 cm
VPE 3 Breite	80,000 cm
VPE 3 Länge	120,000 cm
VPE 3 Gewicht	71,000 kg

Vertragliche Gewährleistung

Garantie (in Monaten)	18

Environmental Data

Schneider Electric hat sich zum Ziel gesetzt, den Net Zero-Status bis 2050 durch Lieferkettenpartnerschaften, Materialien mit geringerer Auswirkung und Kreislaufbildung über unsere laufende Kampagne "Use Better, Use Longer, Use Again" zu erreichen, um die Lebensdauer und Recyclingfähigkeit der Produkte zu verlängern.

Erläuterung der Environmental Data >

Wie wir die Produktnachhaltigkeit bewerten >

Umweltbilanz

Total lifecycle Carbon footprint	**0 kg CO2 eq.**
CO_2-Fußabdruck der Herstellungsphase [A1 bis A3]	**0 kg CO2 eq.**
CO_2-Fußabdruck der Distributionsphase [A4]	**0 kg CO2 eq.**
CO_2-Fußabdruck der Installationsphase [A5]	**0 kg CO2 eq.**
CO_2-Fußabdruck der Nutzungsphase [B2, B3, B4, B6]	**13 kg CO2 eq.**
CO_2-Fußabdruck der End-of-Life-Phase [C1 bis C4]	**0 kg CO2 eq.**
Umweltproduktdeklaration	**Produktumweltprofil**

Use Better

Materialien und Verpackung

Verpackung mit Recycling-Karton	**Ja**
Verpackung ohne Kunststoff	**Ja**
EU-RoHS-Richtlinie	**Freistellungskonform**
REACh-Verordnung	**Produkt beinhaltet besorgniserregende Stoffe (SVHC) über dem Schwellwert**

Use Again

Reproduktion

Recyclingfähigkeitspotential in %	**72**
Circular Econmomy-Eignung	**Entsorgungsinformationen**
Rücknahme	**Ja**
WEEE-Kennzeichnung	**Das Produkt muss entsprechend bestimmter Hinweise auf Märkten der Europäischen Union entsorgt werden und darf nicht in Haushaltsabfälle gelangen.**

Image of product / Alternate images

Alternative





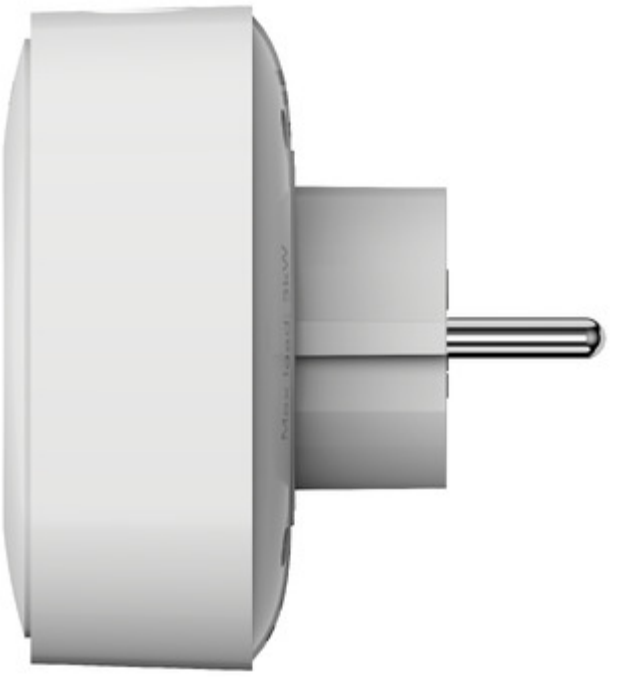


WB704H1A1804



