Produktdatenblatt

Spezifikationen



Leistungsschalter Easypact EZC100N, TMD, 50A, 4p/3d

EZC100N4050

EAN Code: 3303431121298

Hauptmerkmale

Baureihe	EasyPact EZC
Produkt- oder Komponententyp	Leistungsschalter
Kurzbezeichnung des Geräts	Easypact EZC100N
Leistungsschalterbezeichnung	Easypact EZC100N
Geräteanwendung	Verteilung
Beschreibung der Pole	4P
Beschreibung der geschützten Pole	3t
Netzwerktyp	DC AC
Netzwerkfrequenz	50/60 Hz
[In] Bemessungsstrom	50 A bei 40 °C
[Ui] Bemessungs-Isolationsspannung	690 V AC 50/60 Hz entspricht IEC 60947-2
[Uimp] Bemessungs-Stoßspannungsfestigkeit	6 kV entspricht IEC 60947-2
[Ue] Bemessungs-Betriebsspannung	550 V AC 50/60 Hz entspricht IEC 60947-2 250 V DC entspricht IEC 60947-2
Ausschaltvermögen	N
Ausschaltvermögen	10 kA Icu bei 440 V AC 50/60 Hz entspricht IEC 60947-2 25 kA Icu bei 110 - 130 V AC 50/60 Hz entspricht IEC 60947-2 25 kA Icu bei 220 - 240 V AC 50/60 Hz entspricht IEC 60947-2 5 kA Icu bei 125 V DC 1P entspricht IEC 60947-2 5 kA Icu bei 250 V DC 2P entspricht IEC 60947-2 5 kA Icu bei 550 V AC 50/60 Hz entspricht IEC 60947-2 15 kA Icu bei 415 V AC 50/60 Hz entspricht IEC 60947-2 18 kA Icu bei 380 - 400 V AC 50/60 Hz entspricht IEC 60947-2
[Ics] Bemessungsbetriebs-Ausschaltvermögen	5 kA bei 440 V AC 50/60 Hz entspricht IEC 60947-2 2,5 kA bei 125 V DC entspricht IEC 60947-2 2,5 kA bei 250 V DC entspricht IEC 60947-2 2,5 kA bei 550 V AC 50/60 Hz entspricht IEC 60947-2 12,5 kA bei 220 - 240 V AC 50/60 Hz entspricht IEC 60947-2 12,5 kA bei 110 - 130 V AC 50/60 Hz entspricht IEC 60947-2 9 kA bei 380 - 400 V AC 50/60 Hz entspricht IEC 60947-2 7,5 kA bei 415 V AC 50/60 Hz entspricht IEC 60947-2
Eignung für Isolation	Ja entspricht IEC 60947-2
Nutzungskategorie	Kategorie A
Name des Auslösers	TM-D
Auslöser-Technologie	Thermomagnetisch
Auslöserleistung	50 A bei 50 °C
Schutzart	Überlastschutz Kurzschlussschutz

Bruttopreisliste für Deutschland zuzüglich Zuschläge, Frachtkosten und Mehrwertsteuer, gültig ab dem 1. Januar 2024. Irrtum und Änderungen vorbehalten. Es gelten die AGBs der Schneider Electric GmbH.

Haftungsausschluss: Diese Dokumentation dient nicht als Ersatz für die Beurteilung der Eignung oder Verlässlichkeit dieser Produkte für bestimmte Verwendungsbereiche des Benutzers und darf nicht zu diesem Zweck verwendet werden.

Verschmutzungsgrad	3 entspricht IEC 60947

Zusatzmerkmale

Steuerungstyp	Kippschalter
Montagemodus	Fest
Montagehalterung	Rückwand
Anschluss auf der Oberseite	Frontseite
Anschluss auf der Unterseite	Frontseite
Mechanische Lebensdauer	13000 Zyklen
Anschlussraster	25 mm
Lokale Signalisierung	Funktionsanzeige
Schutzeinstellung des Neutralleiters	Ohne Schutz
Erdschlussschutz	Ohne
Höhe	130 mm
Breite	100 mm
Tiefe	60 mm

Montage

Normen	EN/IEC 60947-2 JIS C8201-2-2 EN/IEC 60947-1 GB/T 14048,2
Schutzart (IP)	IP20 entspricht IEC 60529
Schutzart (IK)	IK07 entspricht EN 50102
Umgebungstemperatur bei Betrieb	-25…70 °C
Umgebungstemperatur bei Lagerung	-35…85 °C

Verpackungseinheiten

VPE 1 Art	PCE
Anzahl der Geräte pro Packung	1
VPE 1 Höhe	9,500 cm
VPE 1 Breite	10,500 cm
VPE 1 Länge	13,500 cm
Verpackungsgewicht (Lbs)	980,000 g
VPE 2 Art	S02
VPE 2 Menge	9
VPE 2 Höhe	15,000 cm
VPE 2 Breite	30,000 cm
VPE 2 Länge	40,000 cm
VPE 2 Gewicht	9,235 kg
VPE 3 Art	P06
VPE 3 Menge	144

VPE 3 Höhe	75,000 cm
VPE 3 Breite	60,000 cm
VPE 3 Länge	80,000 cm
VPE 3 Gewicht	149,620 kg

Vertragliche Gewährleistung

Garantie (in Monaten)	18

Environmental Data

Schneider Electric hat sich zum Ziel gesetzt, den Net Zero-Status bis 2050 durch Lieferkettenpartnerschaften, Materialien mit geringerer Auswirkung und Kreislaufbildung über unsere laufende Kampagne "Use Better, Use Longer, Use Again" zu erreichen, um die Lebensdauer und Recyclingfähigkeit der Produkte zu verlängern.

Erläuterung der Environmental Data >

Wie wir die Produktnachhaltigkeit bewerten >

Umweltbilanz

Total lifecycle Carbon footprint	**298 kg CO2 eq.**
CO_2-Fußabdruck der Herstellungsphase [A1 bis A3]	**8 kg CO2 eq.**
CO_2-Fußabdruck der Distributionsphase [A4]	**0.3 kg CO2 eq.**
CO_2-Fußabdruck der Installationsphase [A5]	**0.1 kg CO2 eq.**
CO_2-Fußabdruck der Nutzungsphase [B2, B3, B4, B6]	**288 kg CO2 eq.**
CO_2-Fußabdruck der End-of-Life-Phase [C1 bis C4]	**2 kg CO2 eq.**
Umweltproduktdeklaration	**Produktumweltprofil**

Use Better

Materialien und Verpackung

Verpackung mit Recycling-Karton	**Ja**
Verpackung ohne Kunststoff	**Nein, wir haben den Einsatz von Kunststoff in der Verpackung gemäß den Vorschriften und unter Berücksichtigung von Qualitäts- und Sicherheitsstandards minimiert**
SCIP-Nummer	**2958c627-310e-4ae4-a905-31a369b1aaa8**
EU-RoHS-Richtlinie	**Konform**
REACh-Verordnung	**Produkt beinhaltet besorgniserregende Stoffe (SVHC) über dem Schwellwert**

Use Again

Reproduktion

Recyclingfähigkeitspotential in %	**43**
Circular Econmomy-Eignung	**Keine besonderen Recycling-Verfahren erforderlich**
Rücknahme	**Ja**
WEEE-Kennzeichnung	**Das Produkt muss entsprechend bestimmter Hinweise auf Märkten der Europäischen Union entsorgt werden und darf nicht in Haushaltsabfälle gelangen.**

Dimensions Drawings

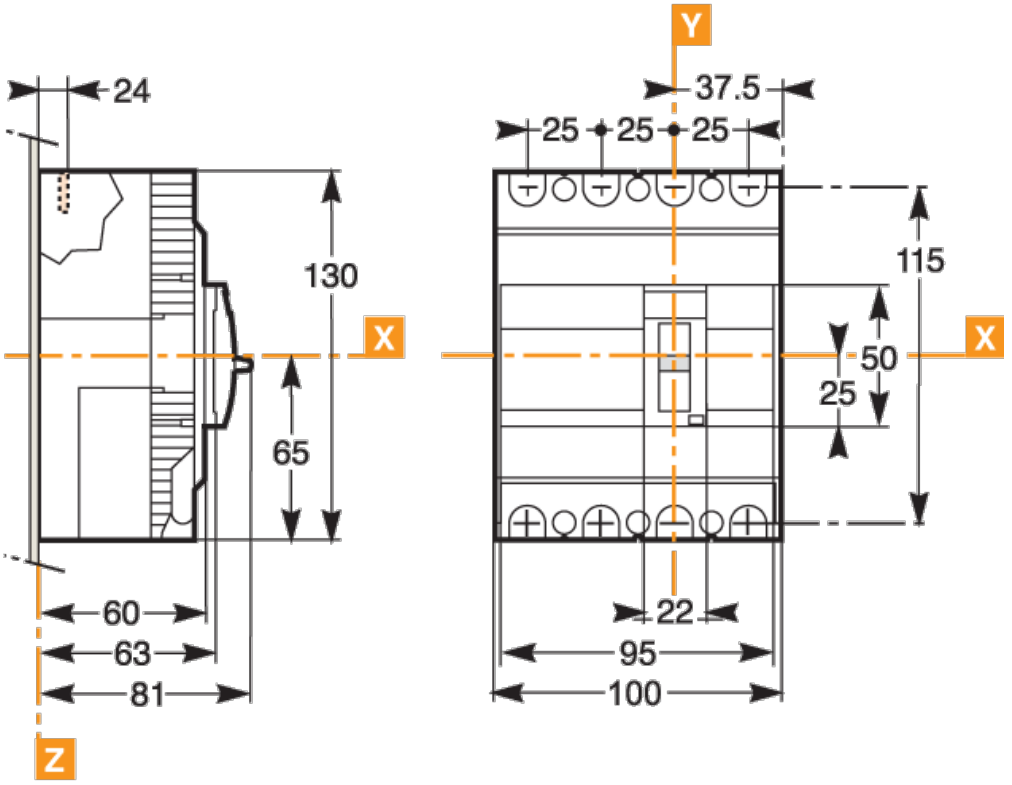

Assembly

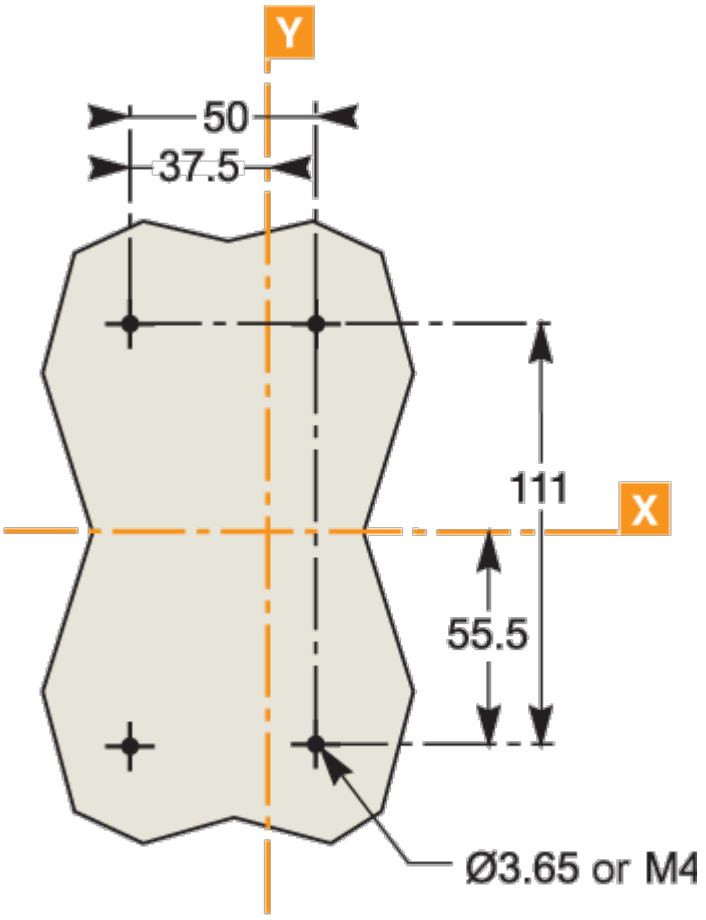

Performance Curves

