# Produktdatenblatt

Spezifikationen



## Leistungsschalter Easypact EZC100N, TMD, 63A, 4p/3d

EZC100N4063

**EAN Code: 3303431121311**

## Hauptmerkmale

| | |
|---|---|
| **Baureihe** | EasyPact EZC |
| **Produkt- oder Komponententyp** | Leistungsschalter |
| **Kurzbezeichnung des Geräts** | Easypact EZC100N |
| **Leistungsschalterbezeichnung** | Easypact EZC100N |
| **Geräteanwendung** | Verteilung |
| **Beschreibung der Pole** | 4P |
| **Beschreibung der geschützten Pole** | 3t |
| **Netzwerktyp** | AC<br>DC |
| **Netzwerkfrequenz** | 50/60 Hz |
| **[In] Bemessungsstrom** | 63 A bei 40 °C |
| **[Ui] Bemessungs-Isolationsspannung** | 690 V AC 50/60 Hz entspricht IEC 60947-2 |
| **[Uimp] Bemessungs-Stoßspannungsfestigkeit** | 6 kV entspricht IEC 60947-2 |
| **[Ue] Bemessungs-Betriebsspannung** | 550 V AC 50/60 Hz entspricht IEC 60947-2<br>250 V DC entspricht IEC 60947-2 |
| **Ausschaltvermögen** | N |
| **Ausschaltvermögen** | 10 kA Icu bei 440 V AC 50/60 Hz entspricht IEC 60947-2<br>25 kA Icu bei 110 - 130 V AC 50/60 Hz entspricht IEC 60947-2<br>25 kA Icu bei 220 - 240 V AC 50/60 Hz entspricht IEC 60947-2<br>5 kA Icu bei 125 V DC 1P entspricht IEC 60947-2<br>5 kA Icu bei 250 V DC 2P entspricht IEC 60947-2<br>5 kA Icu bei 550 V AC 50/60 Hz entspricht IEC 60947-2<br>15 kA Icu bei 415 V AC 50/60 Hz entspricht IEC 60947-2<br>18 kA Icu bei 380 - 400 V AC 50/60 Hz entspricht IEC 60947-2 |
| **[Ics] Bemessungsbetriebs-Ausschaltvermögen** | 5 kA bei 440 V AC 50/60 Hz entspricht IEC 60947-2<br>2,5 kA bei 125 V DC entspricht IEC 60947-2<br>2,5 kA bei 250 V DC entspricht IEC 60947-2<br>2,5 kA bei 550 V AC 50/60 Hz entspricht IEC 60947-2<br>12,5 kA bei 220 - 240 V AC 50/60 Hz entspricht IEC 60947-2<br>12,5 kA bei 110 - 130 V AC 50/60 Hz entspricht IEC 60947-2<br>9 kA bei 380 - 400 V AC 50/60 Hz entspricht IEC 60947-2<br>7,5 kA bei 415 V AC 50/60 Hz entspricht IEC 60947-2 |
| **Eignung für Isolation** | Ja entspricht IEC 60947-2 |
| **Nutzungskategorie** | Kategorie A |
| **Name des Auslösers** | TM-D |
| **Auslöser-Technologie** | Thermomagnetisch |
| **Auslöserleistung** | 63 A bei 50 °C |
| **Schutzart** | Kurzschlussschutz<br>Überlastschutz |

Bruttopreisliste für Deutschland zuzüglich Zuschläge, Frachtkosten und Mehrwertsteuer, gültig ab dem 1. Januar 2024. Irrtum und Änderungen vorbehalten. Es gelten die AGBs der Schneider Electric GmbH.

Haftungsausschluss: Diese Dokumentation dient nicht als Ersatz für die Beurteilung der Eignung oder Verlässlichkeit dieser Produkte für bestimmte Verwendungsbereiche des Benutzers und darf nicht zu diesem Zweck verwendet werden.

| | |
|---|---|
| **Verschmutzungsgrad** | 3 entspricht IEC 60947 |

## Zusatzmerkmale

| | |
|---|---|
| **Steuerungstyp** | Kippschalter |
| **Montagemodus** | Fest |
| **Montagehalterung** | Rückwand |
| **Anschluss auf der Oberseite** | Frontseite |
| **Anschluss auf der Unterseite** | Frontseite |
| **Mechanische Lebensdauer** | 13000 Zyklen |
| **Anschlussraster** | 25 mm |
| **Lokale Signalisierung** | Funktionsanzeige |
| **Schutzeinstellung des Neutralleiters** | Ohne Schutz |
| **Erdschlussschutz** | Ohne |
| **Höhe** | 130 mm |
| **Breite** | 100 mm |
| **Tiefe** | 60 mm |

## Montage

| | |
|---|---|
| **Normen** | JIS C8201-2-2<br>EN/IEC 60947-1<br>EN/IEC 60947-2<br>GB/T 14048,2 |
| **Schutzart (IP)** | IP20 entspricht IEC 60529 |
| **Schutzart (IK)** | IK07 entspricht EN 50102 |
| **Umgebungstemperatur bei Betrieb** | -25…70 °C |
| **Umgebungstemperatur bei Lagerung** | -35…85 °C |

## Verpackungseinheiten

| | |
|---|---|
| **VPE 1 Art** | PCE |
| **Anzahl der Geräte pro Packung** | 1 |
| **VPE 1 Höhe** | 9,000 cm |
| **VPE 1 Breite** | 10,500 cm |
| **VPE 1 Länge** | 13,500 cm |
| **Verpackungsgewicht (Lbs)** | 1,005 kg |
| **VPE 2 Art** | S02 |
| **VPE 2 Menge** | 9 |
| **VPE 2 Höhe** | 15,000 cm |
| **VPE 2 Breite** | 30,000 cm |
| **VPE 2 Länge** | 40,000 cm |
| **VPE 2 Gewicht** | 9,435 kg |
| **VPE 3 Art** | P06 |
| **VPE 3 Menge** | 144 |

| | |
|---|---|
| **VPE 3 Höhe** | 75,000 cm |
| **VPE 3 Breite** | 80,000 cm |
| **VPE 3 Länge** | 60,000 cm |
| **VPE 3 Gewicht** | 153,652 kg |

## Vertragliche Gewährleistung

| | |
|---|---|
| **Garantie (in Monaten)** | 18 |

## Environmental Data

Schneider Electric hat sich zum Ziel gesetzt, den Net Zero-Status bis 2050 durch Lieferkettenpartnerschaften, Materialien mit geringerer Auswirkung und Kreislaufbildung über unsere laufende Kampagne "Use Better, Use Longer, Use Again" zu erreichen, um die Lebensdauer und Recyclingfähigkeit der Produkte zu verlängern.

Erläuterung der Environmental Data >

Wie wir die Produktnachhaltigkeit bewerten >

### Umweltbilanz

| | |
|---|---|
| Total lifecycle Carbon footprint | **276 kg CO2 eq.** |
| $CO_2$-Fußabdruck der Herstellungsphase [A1 bis A3] | **8 kg CO2 eq.** |
| $CO_2$-Fußabdruck der Distributionsphase [A4] | **0.3 kg CO2 eq.** |
| $CO_2$-Fußabdruck der Installationsphase [A5] | **0.1 kg CO2 eq.** |
| $CO_2$-Fußabdruck der Nutzungsphase [B2, B3, B4, B6] | **266 kg CO2 eq.** |
| $CO_2$-Fußabdruck der End-of-Life-Phase [C1 bis C4] | **2 kg CO2 eq.** |
| Umweltproduktdeklaration | **Produktumweltprofil** |

## Use Better

### Materialien und Verpackung

| | |
|---|---|
| Verpackung mit Recycling-Karton | **Ja** |
| Verpackung ohne Kunststoff | **Nein, wir haben den Einsatz von Kunststoff in der Verpackung gemäß den Vorschriften und unter Berücksichtigung von Qualitäts- und Sicherheitsstandards minimiert** |
| SCIP-Nummer | **2958c627-310e-4ae4-a905-31a369b1aaa8** |
| EU-RoHS-Richtlinie | **Konform** |
| REACh-Verordnung | **Produkt beinhaltet besorgniserregende Stoffe (SVHC) über dem Schwellwert** |

## Use Again

### Reproduktion

| | |
|---|---|
| Recyclingfähigkeitspotential in % | **43** |
| Circular Econmomy-Eignung | **Keine besonderen Recycling-Verfahren erforderlich** |
| Rücknahme | **Ja** |
| WEEE-Kennzeichnung | **Das Produkt muss entsprechend bestimmter Hinweise auf Märkten der Europäischen Union entsorgt werden und darf nicht in Haushaltsabfälle gelangen.** |

Dimensions Drawings

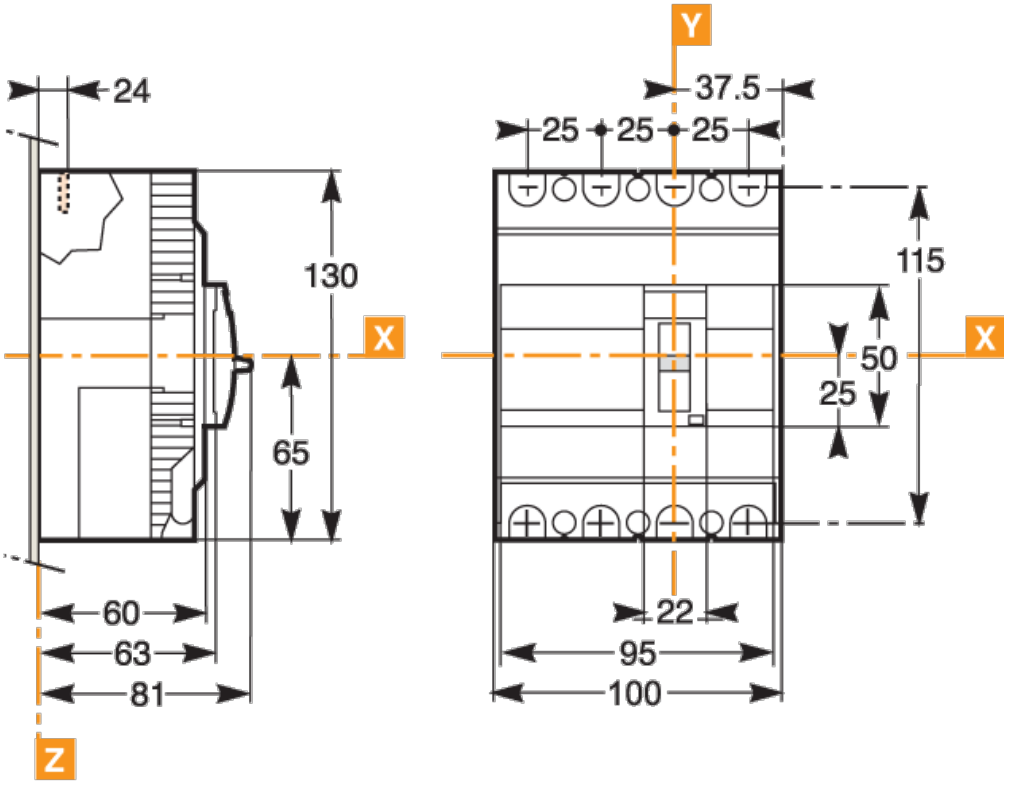

Assembly

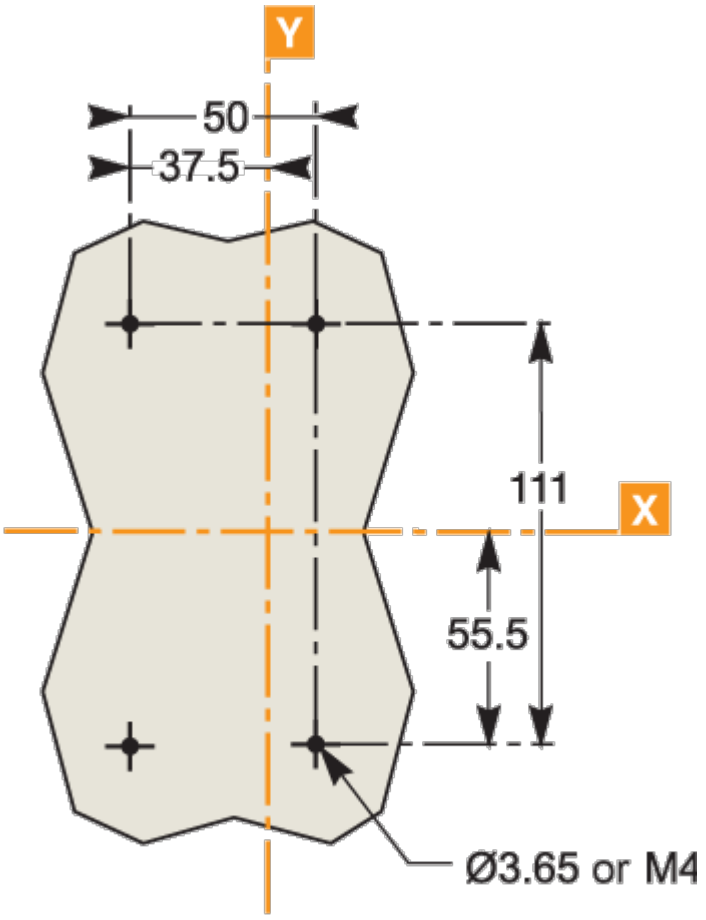

Performance Curves

