# Produktdatenblatt

Spezifikationen



## Winkelplanetengetriebe mit Geradeverzahnung GBY, Gehäusedurchmesser 60mm, Untersetzung 4:1, <16°, 38Nm

GBY060004K

**EAN Code: 3606480388651**

## Hauptmerkmale

| | |
|---|---|
| **Kompatible Produktfamilie** | Lexium 62<br>Lexium SD3<br>Lexium 52<br>Lexium ILA<br>Lexium ILS<br>Lexium 62 ILM<br>Lexium 32 |
| **Getriebetyp** | Geradverzahnung |
| **Produkt- oder Komponententyp** | Winkel-Planetengetriebe |
| **Kurzbezeichnung des Geräts** | GBY |
| **Produktkompatibilität** | BMH (70 mm, 1 Motor-Stacks)<br>BMH (70 mm, 2 Motor-Stacks)<br>BSH (55 mm, 1 Motor-Stacks)<br>BSH (55 mm, 2 Motor-Stacks)<br>BSH (55 mm, 3 Motor-Stacks)<br>BSH (70 mm, 1 Motor-Stacks)<br>BSH (70 mm, 2 Motor-Stacks)<br>BRS3<br>ILA (57 mm, 1 Motor-Stacks)<br>ILA (57 mm, 2 Motor-Stacks)<br>ILS (57 mm, 1 Motor-Stacks)<br>ILS (57 mm, 2 Motor-Stacks)<br>ILS (57 mm, 3 Motor-Stacks)<br>SH3<br>MH3<br>ILM |
| **Außendurchmesser Getriebe** | 60 mm |
| **Reduktionsverhältnis** | 4:1 |

## Zusatzmerkmale

| | |
|---|---|
| **maximales Torsionsspiel** | 16 arc.min |
| **Torsionssteifigkeit** | 2,3 Nm/arcmin |
| **Gehäusefarbe** | Schwarz |
| **Gehäusematerial** | Eloxiertes Aluminium, schwarz |
| **Wellenmaterial** | C 45 |
| **Zusätzliche Informationen** | Lebenslange Schmierung |
| **Betriebslebensdauer in Std.** | 30000 h bei 100 U/min bei 30 °C |
| **Montageposition** | Jede Position |
| **Wirkungsgrad** | 89,0 % |
| **maximale Radialkraft Fr** | 340 N bei 100 U/min, Angriffspunkt der Kraft ist halbe Länge der Abtriebswelle währ. 30,000h bei 30°C |
| **Maximale Axialkraft Fa** | 450 N bei 100 U/min, 30000 Stunden bei 30°C |

Bruttopreisliste für Deutschland zuzüglich Zuschläge, Frachtkosten und Mehrwertsteuer, gültig ab dem 1. Januar 2024. Irrtum und Änderungen vorbehalten. Es gelten die AGBs der Schneider Electric GmbH.

Haftungsausschluss: Diese Dokumentation dient nicht als Ersatz für die Beurteilung der Eignung oder Verlässlichkeit dieser Produkte für bestimmte Verwendungsbereiche des Benutzers und darf nicht zu diesem Zweck verwendet werden.

| | |
|---|---|
| **Trägheitsmoment** | 0,249 kg.cm² |
| **Dauerdrehmoment** | 19 Nm bei 100 U/min bei 30 °C |
| **Spitzendrehmoment** | 30 Nm bei 100 U/min bei 30 °C |
| **Produktgewicht** | 1,7 kg |
| **Eingangsdurchmesser** | 14,0 mm |
| **Laufmoment ohne Last** | 0,05 Nm |
| **Untersetzungsverhältnis** | 4 |
| **Kompatibilitätscode** | GBY |
| **Interne Länge** | 112,5 mm |

## Montage

| | |
|---|---|
| **Geräuschpegel** | 70 dB bei 1 m, Nulllast |
| **Schutzart (IP)** | Wellenabtrieb: IP54 |
| **Umgebungstemperatur (Betrieb)** | -25…90 °C |

## Verpackungseinheiten

| | |
|---|---|
| **VPE 1 Art** | PCE |
| **Anzahl der Geräte pro Packung** | 1 |
| **VPE 1 Höhe** | 10,5 cm |
| **VPE 1 Breite** | 8,5 cm |
| **VPE 1 Länge** | 18,0 cm |
| **Verpackungsgewicht (Lbs)** | 1,679 kg |
| **VPE 2 Art** | S03 |
| **VPE 2 Menge** | 5 |
| **VPE 2 Höhe** | 30,0 cm |
| **VPE 2 Breite** | 30,0 cm |
| **VPE 2 Länge** | 40,0 cm |
| **VPE 2 Gewicht** | 9,063 kg |

## Vertragliche Gewährleistung

| | |
|---|---|
| **Garantie (in Monaten)** | 18 |

## Environmental Data

Schneider Electric hat sich zum Ziel gesetzt, den Net Zero-Status bis 2050 durch Lieferkettenpartnerschaften, Materialien mit geringerer Auswirkung und Kreislaufbildung über unsere laufende Kampagne "Use Better, Use Longer, Use Again" zu erreichen, um die Lebensdauer und Recyclingfähigkeit der Produkte zu verlängern.

Erläuterung der Environmental Data >

Wie wir die Produktnachhaltigkeit bewerten >

### Umweltbilanz

| | |
|---|---|
| Total lifecycle Carbon footprint | **1 166 kg CO2 eq.** |
| $CO_2$-Fußabdruck der Herstellungsphase [A1 bis A3] | **7 kg CO2 eq.** |
| $CO_2$-Fußabdruck der Distributionsphase [A4] | **0.2 kg CO2 eq.** |
| $CO_2$-Fußabdruck der Installationsphase [A5] | **0 kg CO2 eq.** |
| $CO_2$-Fußabdruck der Nutzungsphase [B2, B3, B4, B6] | **1 159 kg CO2 eq.** |
| $CO_2$-Fußabdruck der End-of-Life-Phase [C1 bis C4] | **0.2 kg CO2 eq.** |

## Use Better

### Materialien und Verpackung

| | |
|---|---|
| Verpackung mit Recycling-Karton | **Nein** |
| Verpackung ohne Kunststoff | **Nein** |
| SCIP-Nummer | **7c9e597c-8ccc-4daf-95fb-5d67fc70d561** |
| EU-RoHS-Richtlinie | **Freistellungskonform** |
| REACh-Verordnung | **Produkt beinhaltet besorgniserregende Stoffe (SVHC) über dem Schwellwert** |
| PVC-frei | **Ja** |

## Use Again

### Reproduktion

| | |
|---|---|
| Circular Econmomy-Eignung | **Keine besonderen Recycling-Verfahren erforderlich** |
| Rücknahme | **Ja** |

## Maßzeichnungen

### Abmessungen mit Servomotor-Anpassungskit

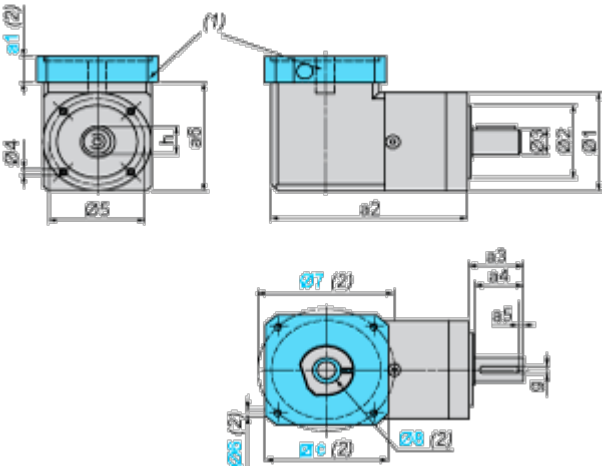


(1) GBK-Anpassungskit

(2) Abmessungen mit Bezug auf das GBK-Anpassungskit a1, c, Ø6, Ø7, Ø8 - abhängig von der Getriebe-/Servomotor-Kombination

Ø8 Abschlussadapter für die Motorwelle, wenn Wellendurchmesser kleiner als Durchmesser der Getriebeeingangskupplung

Werte in mm

| a2 | a3 | a4 | a5 | h | g | Ø1 | Ø2 | Ø3 | Ø4 | Ø5 | a6 |
|---|---|---|---|---|---|---|---|---|---|---|---|
| 112,5 | 35 | 30 | 2,5 | 16 | 5 | 60 | 40 h7 | 14 h7 | M5 x 8 | 52 | 80,3 |

Werte in Zoll

| a2 | a3 | a4 | a5 | h | g | Ø1 | Ø2 | Ø3 | Ø4 | Ø5 | a6 |
|---|---|---|---|---|---|---|---|---|---|---|---|
| 4.43 | 1.38 | 1.18 | 0.09 | 0.63 | 0.19 | 2.36 | 1.57 h7 | 0.55 h7 | M5 x 0.31 | 2.05 | 3.16 |