Produktdatenblatt

Spezifikationen



Winkelplanetengetriebe mit Geradeverzahnung GBY, Gehäusedurchmesser 60mm, Untersetzung 12:1, <20°, 44Nm

GBY060012K

EAN Code: 3606480388682

Hauptmerkmale

Kompatible Produktfamilie	Lexium 52 Lexium SD3 Lexium ILA Lexium 32 Lexium 62 Lexium 62 ILM Lexium ILS Lexium ILE
Getriebetyp	Geradverzahnung
Produkt- oder Komponententyp	Winkel-Planetengetriebe
Kurzbezeichnung des Geräts	GBY
Produktkompatibilität	BMH (70 mm, 1 Motor-Stacks) BSH (55 mm, 1 Motor-Stacks) BSH (55 mm, 2 Motor-Stacks) BSH (55 mm, 3 Motor-Stacks) BSH (70 mm, 1 Motor-Stacks) BRS3 ILE (66 mm, 1 Motor-Stacks) ILE (66 mm, 2 Motor-Stacks) ILA (57 mm, 1 Motor-Stacks) ILA (57 mm, 2 Motor-Stacks) ILS (57 mm, 1 Motor-Stacks) ILS (57 mm, 2 Motor-Stacks) ILS (57 mm, 3 Motor-Stacks) SH3 MH3 ILM
Außendurchmesser Getriebe	60 mm
Reduktionsverhältnis	12:1

Zusatzmerkmale

maximales Torsionsspiel	18 arc.min
Torsionssteifigkeit	2,5 Nm/arcmin
Gehäusefarbe	Schwarz
Gehäusematerial	Eloxiertes Aluminium, schwarz
Wellenmaterial	C 45
Zusätzliche Informationen	Lebenslange Schmierung
Betriebslebensdauer in Std.	30000 h bei 100 U/min bei 30 °C
Montageposition	Jede Position
Wirkungsgrad	89,0 %
maximale Radialkraft Fr	340 N bei 100 U/min, Angriffspunkt der Kraft ist halbe Länge der Abtriebswelle währ. 30,000h bei 30°C

Bruttopreisliste für Deutschland zuzüglich Zuschläge, Frachtkosten und Mehrwertsteuer, gültig ab dem 1. Januar 2024. Irrtum und Änderungen vorbehalten. Es gelten die AGBs der Schneider Electric GmbH.

Haftungsausschluss: Diese Dokumentation dient nicht als Ersatz für die Beurteilung der Eignung oder Verlässlichkeit dieser Produkte für bestimmte Verwendungsbereiche des Benutzers und darf nicht zu diesem Zweck verwendet werden.

Maximale Axialkraft Fa	450 N bei 100 U/min, 30000 Stunden bei 30°C
Trägheitsmoment	0,249 kg.cm²
Dauerdrehmoment	44 Nm bei 100 U/min bei 30 °C
Spitzendrehmoment	70 Nm bei 100 U/min bei 30 °C
Produktgewicht	1,9 kg
Eingangsdurchmesser	14,0 mm
Laufmoment ohne Last	0,05 Nm
Untersetzungsverhältnis	12
Kompatibilitätscode	GBY
Interne Länge	124,5 mm

Montage

Geräuschpegel	70 dB bei 1 m, Nulllast
Schutzart (IP)	Wellenabtrieb: IP54
Umgebungstemperatur (Betrieb)	-25…90 °C

Verpackungseinheiten

VPE 1 Art	PCE
Anzahl der Geräte pro Packung	1
VPE 1 Höhe	9,100 cm
VPE 1 Breite	9,600 cm
VPE 1 Länge	18,300 cm
Verpackungsgewicht (Lbs)	1,800 kg
VPE 2 Art	S03
VPE 2 Menge	5
VPE 2 Höhe	30,000 cm
VPE 2 Breite	30,000 cm
VPE 2 Länge	40,000 cm
VPE 2 Gewicht	10,023 kg

Vertragliche Gewährleistung

Garantie (in Monaten)	18

Environmental Data

Schneider Electric hat sich zum Ziel gesetzt, den Net Zero-Status bis 2050 durch Lieferkettenpartnerschaften, Materialien mit geringerer Auswirkung und Kreislaufbildung über unsere laufende Kampagne "Use Better, Use Longer, Use Again" zu erreichen, um die Lebensdauer und Recyclingfähigkeit der Produkte zu verlängern.

Erläuterung der Environmental Data >

Wie wir die Produktnachhaltigkeit bewerten >

Umweltbilanz

Total lifecycle Carbon footprint	**1 167 kg CO2 eq.**
CO_2-Fußabdruck der Herstellungsphase [A1 bis A3]	**8 kg CO2 eq.**
CO_2-Fußabdruck der Distributionsphase [A4]	**0.2 kg CO2 eq.**
CO_2-Fußabdruck der Installationsphase [A5]	**0 kg CO2 eq.**
CO_2-Fußabdruck der Nutzungsphase [B2, B3, B4, B6]	**1 159 kg CO2 eq.**
CO_2-Fußabdruck der End-of-Life-Phase [C1 bis C4]	**0.2 kg CO2 eq.**

Use Better

Materialien und Verpackung

Verpackung mit Recycling-Karton	**Nein**
Verpackung ohne Kunststoff	**Nein**
SCIP-Nummer	**7c9e597c-8ccc-4daf-95fb-5d67fc70d561**
EU-RoHS-Richtlinie	**Freistellungskonform**
REACh-Verordnung	**Produkt beinhaltet besorgniserregende Stoffe (SVHC) über dem Schwellwert**
PVC-frei	**Ja**

Use Again

Reproduktion

Circular Econmomy-Eignung	**Keine besonderen Recycling-Verfahren erforderlich**
Rücknahme	**Ja**

Maßzeichnungen

Abmessungen mit Servomotor-Anpassungskit

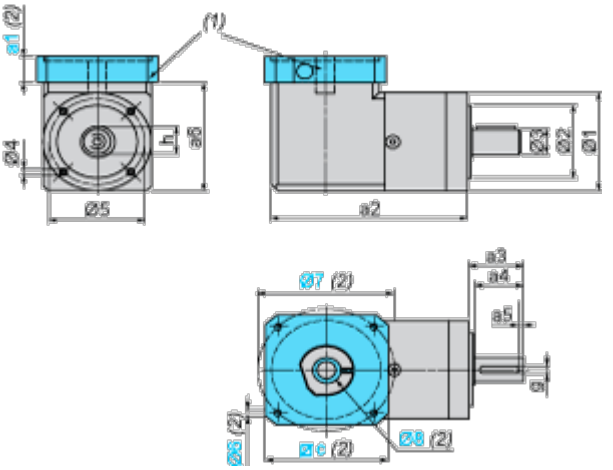

(1) GBK-Anpassungskit

(2) Abmessungen mit Bezug auf das GBK-Anpassungskit a1, c, Ø6, Ø7, Ø8 - abhängig von der Getriebe-/Servomotor-Kombination

Ø8 Abschlussadapter für die Motorwelle, wenn Wellendurchmesser kleiner als Durchmesser der Getriebeeingangskupplung

Werte in mm

a2	a3	a4	a5	h	g	Ø1	Ø2	Ø3	Ø4	Ø5	a6
124,5	35	30	2,5	16	5	60	40 h7	14 h7	M5 x 8	52	80,3

Werte in Zoll

a2	a3	a4	a5	h	g	Ø1	Ø2	Ø3	Ø4	Ø5	a6
4.90	1.38	1.18	0.09	0.63	0.19	2.36	1.57 h7	0.55 h7	M5 x 0.31	2.05	3.16