Produktdatenblatt

Spezifikationen



Winkelplanetengetriebe mit Geradeverzahnung GBY, Gehäusedurchmesser 120mm, Untersetzung 3:1, <8°, 115Nm

GBY120003K

EAN Code: 3606480388781

Hauptmerkmale

Kompatible Produktfamilie	Lexium 62 Lexium 62 ILM Lexium 32i Lexium 32 Lexium 52
Getriebetyp	Geradverzahnung
Produkt- oder Komponententyp	Winkel-Planetengetriebe
Kurzbezeichnung des Geräts	GBY
Produktkompatibilität	BMI (100 mm, 2 Motor-Stacks) BMI (100 mm, 3 Motor-Stacks) BMH (100 mm, 3 Motor-Stacks) BSH (100 mm, 3 Motor-Stacks) BMH (140 mm, 1 Motor-Stacks) BSH (100 mm, 4 Motor-Stacks) BSH (140 mm, 1 Motor-Stacks) SH3 MH3 ILM
Außendurchmesser Getriebe	120 mm
Reduktionsverhältnis	3:1

Zusatzmerkmale

maximales Torsionsspiel	11 arc.min
Torsionssteifigkeit	12 Nm/arcmin
Gehäusefarbe	Schwarz
Gehäusematerial	Eloxiertes Aluminium, schwarz
Wellenmaterial	C 45
Zusätzliche Informationen	Lebenslange Schmierung
Betriebslebensdauer in Std.	30000 h bei 100 U/min bei 30 °C
Montageposition	Jede Position
Wirkungsgrad	95,0 %
maximale Radialkraft Fr	1500 N bei 100 U/min, Angriffspunkt der Kraft ist halbe Länge der Abtriebswelle währ. 30,000h bei 30°C
Maximale Axialkraft Fa	2100 N bei 100 U/min, 30000 Stunden bei 30°C
Trägheitsmoment	2,846 kg.cm²
Dauerdrehmoment	80 Nm bei 100 U/min bei 30 °C
Spitzendrehmoment	128 Nm bei 100 U/min bei 30 °C
Produktgewicht	12 kg

Bruttopreisliste für Deutschland zuzüglich Zuschläge, Frachtkosten und Mehrwertsteuer, gültig ab dem 1. Januar 2024. Irrtum und Änderungen vorbehalten. Es gelten die AGBs der Schneider Electric GmbH.

Haftungsausschluss: Diese Dokumentation dient nicht als Ersatz für die Beurteilung der Eignung oder Verlässlichkeit dieser Produkte für bestimmte Verwendungsbereiche des Benutzers und darf nicht zu diesem Zweck verwendet werden.

Eingangsdurchmesser	24,0 mm
Laufmoment ohne Last	0,3 Nm
Untersetzungsverhältnis	3
Kompatibilitätscode	GBY
Interne Länge	194,5 mm

Montage

Geräuschpegel	75 dB bei 1 m, Nulllast
Schutzart (IP)	Wellenabtrieb: IP54
Umgebungstemperatur (Betrieb)	-25…90 °C

Verpackungseinheiten

VPE 1 Art	PCE
Anzahl der Geräte pro Packung	1
VPE 1 Höhe	22,500 cm
VPE 1 Breite	36,700 cm
VPE 1 Länge	22,700 cm
Verpackungsgewicht (Lbs)	9,842 kg
VPE 2 Art	S06
VPE 2 Menge	5
VPE 2 Höhe	73,500 cm
VPE 2 Breite	60,000 cm
VPE 2 Länge	80,000 cm
VPE 2 Gewicht	61,810 kg

Vertragliche Gewährleistung

Garantie (in Monaten)	18

Environmental Data

Schneider Electric hat sich zum Ziel gesetzt, den Net Zero-Status bis 2050 durch Lieferkettenpartnerschaften, Materialien mit geringerer Auswirkung und Kreislaufbildung über unsere laufende Kampagne "Use Better, Use Longer, Use Again" zu erreichen, um die Lebensdauer und Recyclingfähigkeit der Produkte zu verlängern.

Erläuterung der Environmental Data >

Wie wir die Produktnachhaltigkeit bewerten >

Umweltbilanz

Total lifecycle Carbon footprint	**1 210 kg CO2 eq.**
CO_2-Fußabdruck der Herstellungsphase [A1 bis A3]	**48 kg CO2 eq.**
CO_2-Fußabdruck der Distributionsphase [A4]	**2 kg CO2 eq.**
CO_2-Fußabdruck der Installationsphase [A5]	**0 kg CO2 eq.**
CO_2-Fußabdruck der Nutzungsphase [B2, B3, B4, B6]	**1 159 kg CO2 eq.**
CO_2-Fußabdruck der End-of-Life-Phase [C1 bis C4]	**1 kg CO2 eq.**

Use Better

Materialien und Verpackung

Verpackung mit Recycling-Karton	**Nein**
Verpackung ohne Kunststoff	**Nein**
SCIP-Nummer	**7c9e597c-8ccc-4daf-95fb-5d67fc70d561**
EU-RoHS-Richtlinie	**Freistellungskonform**
REACh-Verordnung	**Produkt beinhaltet besorgniserregende Stoffe (SVHC) über dem Schwellwert**
PVC-frei	**Ja**

Use Again

Reproduktion

Circular Econmomy-Eignung	**Keine besonderen Recycling-Verfahren erforderlich**
Rücknahme	**Ja**

Maßzeichnungen

Abmessungen mit Servomotor-Anpassungskit

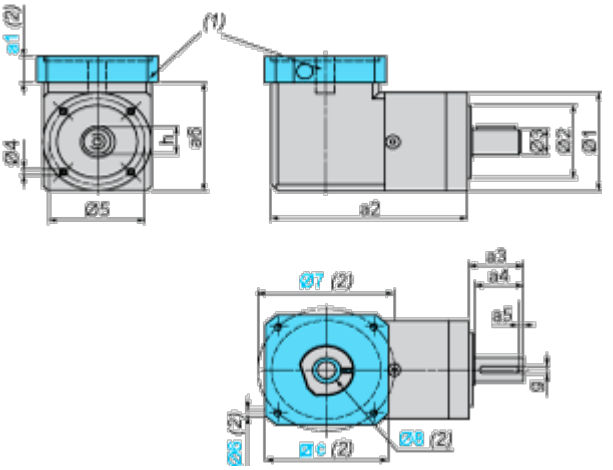

(1) GBK-Anpassungskit

(2) Abmessungen mit Bezug auf das GBK-Anpassungskit a1, c, Ø6, Ø7, Ø8 - abhängig von der Getriebe-/Servomotor-Kombination

Ø8 Abschlussadapter für die Motorwelle, wenn Wellendurchmesser kleiner als Durchmesser der Getriebeeingangskupplung

Werte in mm

a2	a3	a4	a5	h	g	Ø1	Ø2	Ø3	Ø4	Ø5	a6
194,5	55	50	5	28	8	115	80 h7	25 h7	M10 x 16	100	123,7

Werte in Zoll

a2	a3	a4	a5	h	g	Ø1	Ø2	Ø3	Ø4	Ø5	a6
7.66	2.17	1.97	0.197	1.10	0.31	4.53	3.15 h7	0.98 h7	M10 x 0.63	3.94	4.87