Produktdatenblatt

Spezifikationen



Box PC IIoT DC Basiseinheit 4 GB

HMIBMIEA5DD100A

Eingestellt am: 03.06.2025

Der Service wird eingestellt am: 30.04.2029

EAN Code: 3606489740443

Nur über unseren Service verfügbar

Hauptmerkmale

Baureihe	Harmony iPC
Kurzbezeichnung des Geräts	Modular BOX PC Basic Optimized
Produkt- oder Komponententyp	Modular Box PC
Kompatible Produktfamilie	IDisplay Modulares Display HMIDM
Zubehör / Einzelteile	PC-Panel auf HMIDM Modular Display
Softwarepaket	Node-RED und Systemknoten Wiederherstellen IIoT-Verdrahtung Betriebssystemwiederherstellung McAfee Whitelisting Installer Cybersicherheit Lizenz nicht inbegriffen EcoStruxure Secure Connect Advisor Jahresabonnement Cybersicherheit Lizenz nicht inbegriffen EcoStruxure Operator Terminal Expert Laufzeit HMI Lizenz nicht inbegriffen EcoStruxure Machine SCADA-Experte Laufzeit HMI/SCADA nur bei konfiguriertem Angebot EcoStruxure Augmented Operator Advisor Server Augmented Operator Lizenz nicht inbegriffen

Zusatzmerkmale

Montageort	Montage im Kassettenformat Flachmontage Wandmontage
Speicherbeschreibung	4 GB RAM DDR3 intern (nicht erweiterbar)
Anzahl der Steckplätzefür Erweiterung	1,0 Einschübe für mini PCI Express
Auflösung der Anzeige	3200 x 2000 Pixel bei 60 Hz
Watchdog-Timer	1…255 ms
Elektrische Verbindung	Schraubverbinder, connector type: Kontakt, 1-polig, circuit application: dem Boden - location: unten Stecker, connector type: SMA, 3-polig - location: oben
Cyber secured boot	Sicheres Passwort Boot UEFI
Nennhilfsspannung [UH,nom]	24 V DC Netzteil 100 - 240 V AC Netzteil
Versorgungsspannungsgrenzen	9,6…28,8 V
Kontrolltyp	ON/OFF button
Imprägnierungsmaterial	Schutzbeschichtet
Hauptausführung	Basic Optimized
Anzahl der Steckplätze	1 mini PCI Express, volle Größe
Kühlungstyp	Ohne Lüfter
Einschaltstrom	2,03 A

Bruttopreisliste für Deutschland zuzüglich Zuschläge, Frachtkosten und Mehrwertsteuer, gültig ab dem 1. Januar 2024. Irrtum und Änderungen vorbehalten. Es gelten die AGBs der Schneider Electric GmbH.

Haftungsausschluss: Diese Dokumentation dient nicht als Ersatz für die Beurteilung der Eignung oder Verlässlichkeit dieser Produkte für bestimmte Verwendungsbereiche des Benutzers und darf nicht zu diesem Zweck verwendet werden.

Breite	187 mm
Höhe	150 mm
Produktgewicht	1,2 kg

Montage

Normen	Klasse A, Gruppe 1 IEC 55011 IEC 61000-6-4 IEC 61131-2 FCC Teil 15 UL 60950
Konformitätskennzeichen	CE
Richtlinien	2004/108/EG - elektromagnetische Verträglichkeit 2006/95/EG - Niederspannungsrichtlinie
Produktzertifizierungen	CE CULus UL 60950 for IT equipments EAC CCC RCM
Betriebshöhe	2.000 m entspricht IEC 60664-1
Umgebungstemperatur bei Betrieb	0…50 °C (standardmäßig) entspricht IEC 60068-2-2 0…50 °C Flachmontage 0…45 °C auf Mini PCIe 0…45 °C Flachmontage auf Mini PCIe

Verpackungseinheiten

VPE 1 Art	PCE
Anzahl der Geräte pro Packung	1
VPE 1 Höhe	8,400 cm
VPE 1 Breite	21,700 cm
VPE 1 Länge	32,500 cm
Verpackungsgewicht (Lbs)	1,558 kg
VPE 2 Art	S04
VPE 2 Menge	6
VPE 2 Höhe	30,000 cm
VPE 2 Breite	40,000 cm
VPE 2 Länge	60,000 cm
VPE 2 Gewicht	10,311 kg

Vertragliche Gewährleistung

Garantie (in Monaten)	18

Environmental Data

Schneider Electric hat sich zum Ziel gesetzt, den Net Zero-Status bis 2050 durch Lieferkettenpartnerschaften, Materialien mit geringerer Auswirkung und Kreislaufbildung über unsere laufende Kampagne "Use Better, Use Longer, Use Again" zu erreichen, um die Lebensdauer und Recyclingfähigkeit der Produkte zu verlängern.

Erläuterung der Environmental Data >

Wie wir die Produktnachhaltigkeit bewerten >

Umweltbilanz

Total lifecycle Carbon footprint	**988 kg CO2 eq.**
CO_2-Fußabdruck der Herstellungsphase [A1 bis A3]	**111 kg CO2 eq.**
CO_2-Fußabdruck der Distributionsphase [A4]	**0.4 kg CO2 eq.**
CO_2-Fußabdruck der Installationsphase [A5]	**0.2 kg CO2 eq.**
CO_2-Fußabdruck der Nutzungsphase [B2, B3, B4, B6]	**875 kg CO2 eq.**
CO_2-Fußabdruck der End-of-Life-Phase [C1 bis C4]	**2 kg CO2 eq.**
Umweltproduktdeklaration	**Produktumweltprofil**

Use Better

Materialien und Verpackung

Durchschnittlicher Prozentsatz der ReponsibleSteel zertifizierten Metalle	**Only air and vacuum used for insulation / breaking, no F-gas including SF6**
Verpackung mit Recycling-Karton	**Ja**
Verpackung ohne Kunststoff	**Nein**
SCIP-Nummer	**3fe7d895-f8a3-452a-ad75-1d17e7e6e6eb**
EU-RoHS-Richtlinie	**Freistellungskonform**
REACh-Verordnung	**Produkt beinhaltet besorgniserregende Stoffe (SVHC) über dem Schwellwert**
Durchschnittlicher Prozentsatz der ReponsibleSteel zertifizierten Metalle	**Produkt enthält Halogene über den Grenzwerten**
PVC-frei	**Nein**
Silikonfrei	**Nein**

Use Again

Reproduktion

Recyclingfähigkeitspotential in %	**48**
Circular Econmomy-Eignung	**Entsorgungsinformationen**
Austauschbare Batterie	**Vom Benutzer austauschbar**
Rücknahme	**Nein**
WEEE-Kennzeichnung	**Das Produkt muss entsprechend bestimmter Hinweise auf Märkten der Europäischen Union entsorgt werden und darf nicht in Haushaltsabfälle gelangen.**

Maßzeichnungen

Abmessungen

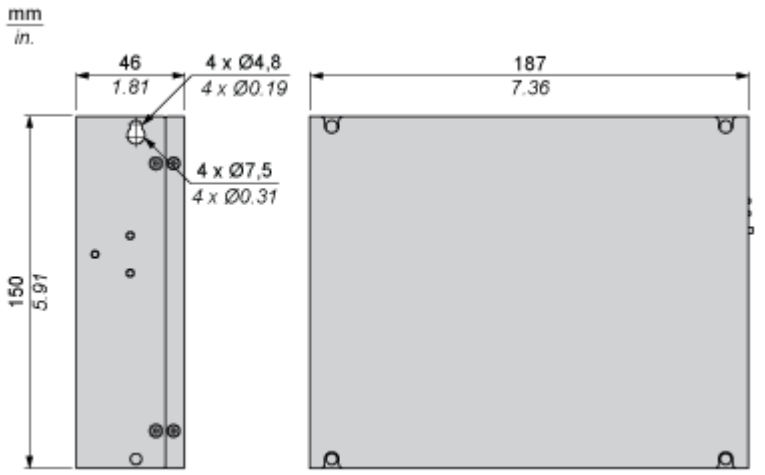

Montage und Abstand

Platzbedarf

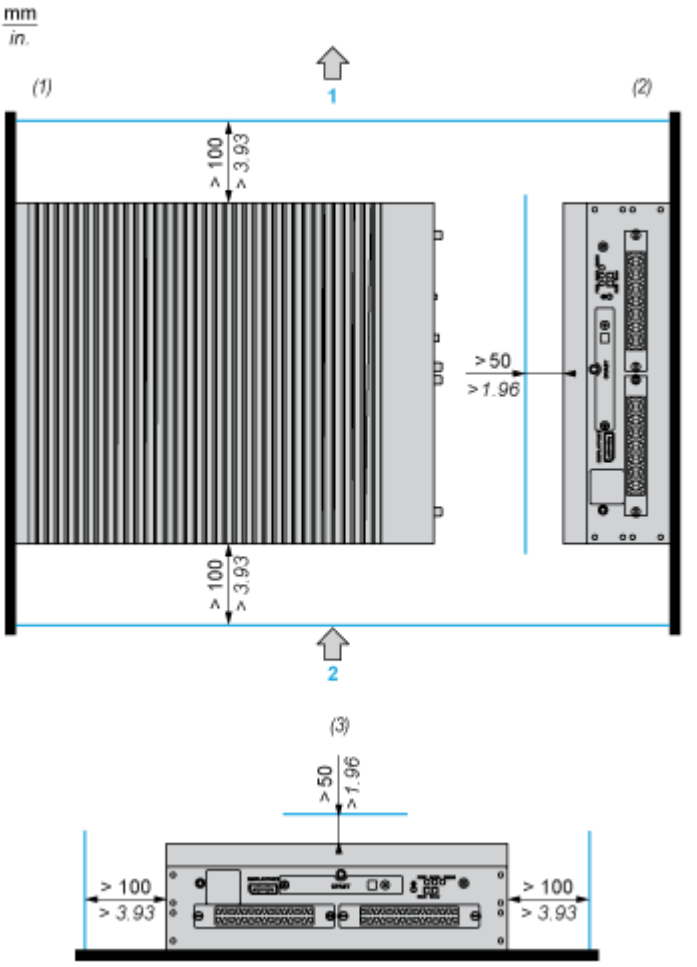

1: Luftauslass

2: Lufteinlass

(1) Buchmontage: Vertikaler Einbau mit rückseitiger Befestigung

(2) Wandmontage: Vertikaler Einbau mit seitlicher Befestigung

(3) Horizontaler Einbau