Produktdatenblatt

Spezifikationen



Essential Edge Box, Harmony BX1, Linux, 24V DC

HMIBX1A0NDA

EAN Code: 3606486926840

Hauptmerkmale

Baureihe	Harmony iPC
Kurzbezeichnung des Geräts	essential edge controller
Produkt- oder Komponententyp	Essential edge controller
Softwarepaket	EAE V 24.1 Standard
Datenspeichergerät	32 GB eMMC (gelötet)

Zusatzmerkmale

Kompatible Produktfamilie	EcoStruxure Automation Expert
Kompatible Produktfamilie	EcoStruxure Automation Expert
Auflösung der Anzeige	1920 x 1080 pixels bei 60 Hz
Integrierte Verbindungsart	HDMI with 1 on Frontseite Ethernet with 2 1 RJ45, SMSC LAN7500 on Frontseite USB 3.0 Typ A with 2 on Frontseite TPM-Anschluss Ver 2.0, TPM-Modul standardmäßig on Motherboard
Audio/video interface	HDMI 1.4
Anzahl der Steckplätze	2 mini PCI Express
[UH,nom] Bemessungsbetriebsspannung	24 V DC
Kühlungstyp	Ohne Lüfter
Leistungsaufnahme in W	9,36 W
Einschaltstrom	6 A
Kühlungstyp	Ohne Lüfter
Befestigungsmodus	7.5 mm symm DIN-Schiene: an Schiene
Gehäusevariante	DIN-Schiene
Breite	98,2 mm
Tiefe	48 mm
Höhe	140,76 mm
Produktgewicht	950 g

Montage

Verschmutzungsgrad	<= 2 entspricht UL 61010
Produktzertifizierungen	CE UKCA RCM CULus
Schutzart (IP)	IP20

Bruttopreisliste für Deutschland zuzüglich Zuschläge, Frachtkosten und Mehrwertsteuer, gültig ab dem 1. Januar 2024. Irrtum und Änderungen vorbehalten. Es gelten die AGBs der Schneider Electric GmbH.

Haftungsausschluss: Diese Dokumentation dient nicht als Ersatz für die Beurteilung der Eignung oder Verlässlichkeit dieser Produkte für bestimmte Verwendungsbereiche des Benutzers und darf nicht zu diesem Zweck verwendet werden.

Umgebungstemperatur bei Betrieb	-20…70 °C
Umgebungstemperatur bei Lagerung	-40…80 °C
Verschmutzungsgrad	<= 2
Vibrationsfestigkeit	9,8 m/s²
Stoßfestigkeit	147 m/s²
Elektromagnetische Verträglichkeit	EN/IEC 61131-2

Verpackungseinheiten

VPE 1 Art	PCE
Anzahl der Geräte pro Packung	1
VPE 1 Höhe	11,6 cm
VPE 1 Breite	18,2 cm
VPE 1 Länge	26,6 cm
Verpackungsgewicht (Lbs)	1200 g
VPE 2 Art	S03
VPE 2 Menge	4
VPE 2 Höhe	30 cm
VPE 2 Breite	30 cm
VPE 2 Länge	40 cm
VPE 2 Gewicht	5570 g

Vertragliche Gewährleistung

Garantie (in Monaten)	18

Environmental Data

Schneider Electric hat sich zum Ziel gesetzt, den Net Zero-Status bis 2050 durch Lieferkettenpartnerschaften, Materialien mit geringerer Auswirkung und Kreislaufbildung über unsere laufende Kampagne "Use Better, Use Longer, Use Again" zu erreichen, um die Lebensdauer und Recyclingfähigkeit der Produkte zu verlängern.

Erläuterung der Environmental Data >

Wie wir die Produktnachhaltigkeit bewerten >

Umweltbilanz

Total lifecycle Carbon footprint	**1 022 kg CO2 eq.**
CO_2-Fußabdruck der Herstellungsphase [A1 bis A3]	**37 kg CO2 eq.**
CO_2-Fußabdruck der Distributionsphase [A4]	**2 kg CO2 eq.**
CO_2-Fußabdruck der Installationsphase [A5]	**0 kg CO2 eq.**
CO_2-Fußabdruck der Nutzungsphase [B2, B3, B4, B6]	**970 kg CO2 eq.**
CO_2-Fußabdruck der End-of-Life-Phase [C1 bis C4]	**13 kg CO2 eq.**
Umweltproduktdeklaration	**Produktumweltprofil**

Use Better

Materialien und Verpackung

Durchschnittlicher Prozentsatz der ReponsibleSteel zertifizierten Metalle	**Only air and vacuum used for insulation / breaking, no F-gas including SF6**
Verpackung mit Recycling-Karton	**Ja**
Verpackung ohne Kunststoff	**Nein**
EU-RoHS-Richtlinie	**Konform**
REACh-Verordnung	**Produkt beinhaltet besorgniserregende Stoffe (SVHC) nicht über dem Schwellwert**
Durchschnittlicher Prozentsatz der ReponsibleSteel zertifizierten Metalle	**Produkt enthält Halogene über den Grenzwerten**
PVC-frei	**Nein**
Silikonfrei	**Nein**

Use Again

Reproduktion

Recyclingfähigkeitspotential in %	**58**
Circular Econmomy-Eignung	**Entsorgungsinformationen**
Austauschbare Batterie	**Vom Benutzer austauschbar**
Rücknahme	**Ja**
WEEE-Kennzeichnung	**Das Produkt muss entsprechend bestimmter Hinweise auf Märkten der Europäischen Union entsorgt werden und darf nicht in Haushaltsabfälle gelangen.**

Maßzeichnungen

Abmessungen

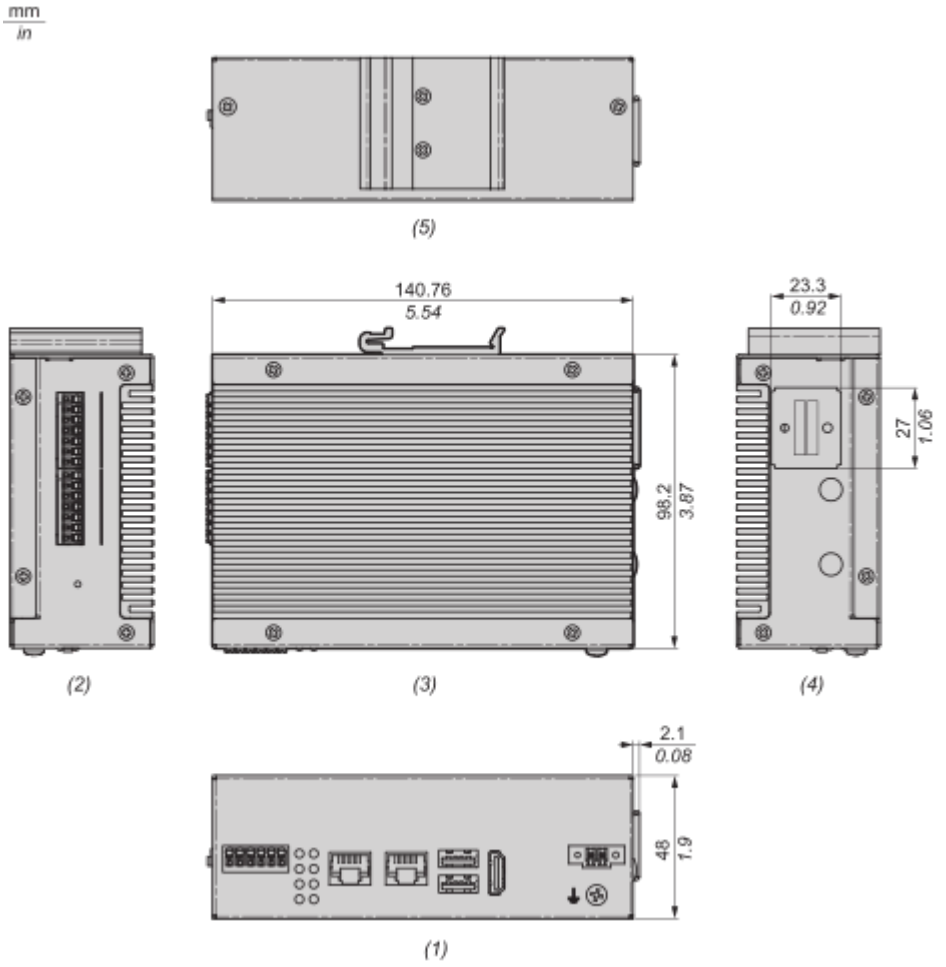

(1): Vorderansicht
(2): Ansicht von links
(3): Draufsicht
(4): Rechtsseitige Ansicht
(5): Rückansicht

Image of product / Alternate images

Alternative








Port 2
GND
--
--
--
--
D+2
D-2
GND
--
--
--
--
D+1
D-1
GND
--
--
RX-2
RX+2
TX+2
TX-2
GND
--
--
RX-1
RX+1
TX+1
TX-1
GND
CTS2
RTS2
--
TXD2
RXD2
--
GND
CTS1
RTS1
--
TXD1
RXD1
--
Port 1
Reset


ANT 1
ANT 2
Micro SIM
Micro SD




Port 2
GND
D+2
D-2
GND
D+1
D-1
Port 1
GND
RX-2
RX+2
TX+2
TX-2
GND
RX-1
RX+1
TX+1
TX-1
GND
CTS2
RTS2
TXD2
RXD2
GND
CTS1
RTS1
TXD1
RXD1
Reset




Schneider Electric
GND
CAN L
CAN H
GND
CAN L
CAN H
LAN 2
LAN 1
USB3.0
HDMI
DC IN 12V~24V


Schneider Electric
HMIBX1A0NDA