Produktdatenblatt

Spezifikationen



Touchpanel-Bildschirm, Harmony ST6, 10 "W Display, 2COM, 2Ethernet, USB Host&Device, 24 VDC, ohne Logo-Overlay

HMIST6500FW

EAN Code: 3606482033948

Hauptmerkmale

Baureihe	Harmony ST6
Produkt- oder Komponententyp	Touchscreen-Bildschirm
Prozessorname	ARM Cortex-A8
Speicherbeschreibung	1 GB Gerätespeicher 512 kB Backup-Speicher 128 MB Benutzerdatenspeicher

Zusatzmerkmale

Displaygröße	10 Zoll
Displaytyp	Integriertes Farb-TFT-LCD Display
Anzeigefarbe	16 Millionen Farben
Displayauflösung	1.024 x 600 Pixel WSVGA
Touchscreen	Resistiver, analoger Single-Touchscreen
Rückbeleuchtungs-Lebensdauer	50.000 Stunden mit weiß
Helligkeit	16 Ebenen
Zeichensatz	ASCII ASCII (europäische Zeichen) Chinesisch (vereinf Chin) Japanisch (ANK, Kanji) Katakana Koreanisch Taiwanesisch (traditionelles Chinesisch)
[UH,nom] Bemessungsbetriebsspannung	24 V DC (± 20 %)
Leistungsaufnahme in W	12,6 W
Einschaltstrom	30 A
Lokale Signalisierung	LED-Statusanzeige grün, Dauerlicht für Offline LED-Statusanzeige grün, Dauerlicht für Betrieb LED-Statusanzeige grün, Blitzlicht für Betrieb LED-Statusanzeige grün, ausgeblendet für Bereitschaft LED-Statusanzeige orange, Blitzlicht für Software Start-up LED-Statusanzeige rot, Dauerlicht für Spannungsversorgung (ON) LED-Statusanzeige rot, Blitzlicht für Betrieb LED-Statusanzeige rot, Aus für Spannungsversorgung (AUS)
Seitenanzahl	200 Anwendungsseiten
Ethernet-Anschluss	10/100BASE

Bruttopreisliste für Deutschland zuzüglich Zuschläge, Frachtkosten und Mehrwertsteuer, gültig ab dem 1. Januar 2024. Irrtum und Änderungen vorbehalten. Es gelten die AGBs der Schneider Electric GmbH.

Haftungsausschluss: Diese Dokumentation dient nicht als Ersatz für die Beurteilung der Eignung oder Verlässlichkeit dieser Produkte für bestimmte Verwendungsbereiche des Benutzers und darf nicht zu diesem Zweck verwendet werden.

Integrierte Verbindungsart	1 COM1 serielle Verbindung - 1 SUB-D 9-polige Buchse - RS232C (Rate: 2.400 - 115.200 Bit/s)unten 1 COM2 serielle Verbindung - Buchsen-RJ45 - RS485 (Rate: 2.400 - 115.200 Bit/s)Rückseite COM2 serielle Verbindung (Rate: 2.400 - 187.500 Bit/s)Rückseite 1 USB 2.0 Typ Aunten 1 USB 2.0 Typ Micro B 2 Ethernet
Versorgung	Externe Versorgung
Echtzeituhr	Eingebaut 0 - 50°C Eingebaut 10 - 90 % RH
downloadbare Protokolle	Modbus Uni-TE Fremdprotokolle
Produktmarke	Schneider Electric Modicon Mitsubishi Melsec Omron Sysmac Rockwell Automation Allen-Bradley Siemens Simatic
Befestigungsmodus	Durch 4 Schrauben, Montage an 1,6 - 5 mm starkes Panel entspricht UL 61010-2-201 Durch 4 Schrauben entspricht IEC 61131-2 Durch 4 Schrauben entspricht IEC 61000-6-2
Gehäusematerial	PC
Material der Vorderseite	Aluminium
Beschriftung	CE
Abmessungen des Ausschnitts	255 x 185 mm Plattenschnittmaß
Höhe	203 mm
Breite	273 mm
Tiefe	47 mm
Produktgewicht	1,3 kg

Montage

Störfestigkeit gegen Unterbrechungen	10 ms
Normen	IEC 61000-6-4 IEC 61000-6-2 IEC 61131-2 UL 61010-2-201 CSA C22.2 Nr. 61010-2-201
Produktzertifizierungen	CSA CE UKCA
Richtlinien	2014/35/EU - Niederspannungsrichtlinie 2014/30/EU - elektromagnetische Verträglichkeit
Umgebungstemperatur bei Betrieb	0…50 °C
Umgebungstemperatur bei Lagerung	-20…60 °C
Relative Luftfeuchtigkeit	10…90 % nicht kondensierend
Betriebshöhe	2.000 m
Schutzart (IP)	IP20 (Rückplatte) entspricht IEC 61131-2 IP65 (Frontplatte) entspricht IEC 61131-2
Schutzart (NEMA)	NEMA 4 Frontplatte (Innenanwendung) NEMA 13 Frontplatte (im Gehäuse)
Stoßfestigkeit	147 m/s² für 11 ms (X, Y, Z Richtungen für 3 Mal) entspricht IEC 61131-2

Vibrationsfestigkeit	± 3,5 mm (f = 5…9 Hz) X-, Y-, Z-Richtungen für 10 Zyklen (ca. 100 min) entspricht IEC 61131-2 9,8 m/s² (f = 9…150 Hz)
Elektromagnetische Verträglichkeit	Elektrische Funkentstörfestigkeitsprüfung - Teststufe: 2 kV (Stromanschlüsse) entspricht IEC 61000-4-4 Elektrische Funkentstörfestigkeitsprüfung - Teststufe: 1 kV (Signalanschlüsse) Störfestigkeitsprüfung bei elektrostatischer Entladung - Teststufe: 6 kV (Kontaktentladung) entspricht IEC 61000-4-2 Level 3 Störfestigkeitsprüfung bei elektrostatischer Entladung - Teststufe: 8 kV (Luftaustritt)

Verpackungseinheiten

VPE 1 Art	PCE
Anzahl der Geräte pro Packung	1
VPE 1 Höhe	17,7 cm
VPE 1 Breite	9,0 cm
VPE 1 Länge	26,8 cm
Verpackungsgewicht (Lbs)	1,828 kg
VPE 2 Art	S04
VPE 2 Menge	4
VPE 2 Höhe	30,0 cm
VPE 2 Breite	40,0 cm
VPE 2 Länge	60,0 cm
VPE 2 Gewicht	8,462 kg

Vertragliche Gewährleistung

Garantie (in Monaten)	18

Environmental Data

Schneider Electric hat sich zum Ziel gesetzt, den Net Zero-Status bis 2050 durch Lieferkettenpartnerschaften, Materialien mit geringerer Auswirkung und Kreislaufbildung über unsere laufende Kampagne "Use Better, Use Longer, Use Again" zu erreichen, um die Lebensdauer und Recyclingfähigkeit der Produkte zu verlängern.

Erläuterung der Environmental Data >

Wie wir die Produktnachhaltigkeit bewerten >

Umweltbilanz

Total lifecycle Carbon footprint	**977 kg CO2 eq.**
CO_2-Fußabdruck der Herstellungsphase [A1 bis A3]	**70 kg CO2 eq.**
CO_2-Fußabdruck der Distributionsphase [A4]	**0.3 kg CO2 eq.**
CO_2-Fußabdruck der Installationsphase [A5]	**0.6 kg CO2 eq.**
CO_2-Fußabdruck der Nutzungsphase [B2, B3, B4, B6]	**903 kg CO2 eq.**
CO_2-Fußabdruck der End-of-Life-Phase [C1 bis C4]	**2 kg CO2 eq.**
Umweltproduktdeklaration	**Produktumweltprofil**

Use Better

Materialien und Verpackung

Durchschnittlicher Prozentsatz der ReponsibleSteel zertifizierten Metalle	**Only air and vacuum used for insulation / breaking, no F-gas including SF6**
Verpackung mit Recycling-Karton	**Ja**
Verpackung ohne Kunststoff	**Nein**
SCIP-Nummer	**20694bec-44d9-42c3-8fdd-3861ce15e3ab**
EU-RoHS-Richtlinie	**Freistellungskonform**
REACh-Verordnung	**Produkt beinhaltet besorgniserregende Stoffe (SVHC) über dem Schwellwert**
Durchschnittlicher Prozentsatz der ReponsibleSteel zertifizierten Metalle	**Produkt enthält Halogene über den Grenzwerten**
PVC-frei	**Nein**
Silikonfrei	**Nein**

Use Again

Reproduktion

Recyclingfähigkeitspotential in %	**29**
Circular Econmomy-Eignung	**Entsorgungsinformationen**
Austauschbare Batterie	**Vom Benutzer austauschbar**
Rücknahme	**Ja**
WEEE-Kennzeichnung	**Das Produkt muss entsprechend bestimmter Hinweise auf Märkten der Europäischen Union entsorgt werden und darf nicht in Haushaltsabfälle gelangen.**

Maßzeichnungen

Abmessungen

Äußere Abmessungen

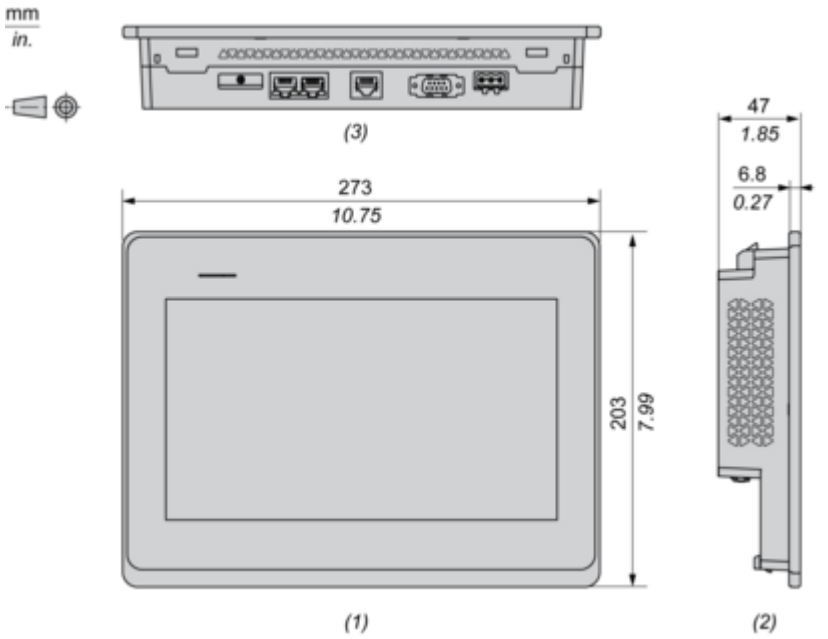

(1) : Vorderseite
(2) : Linke Seite
(3) : Unterseite

Installation mit Montagehalterungen

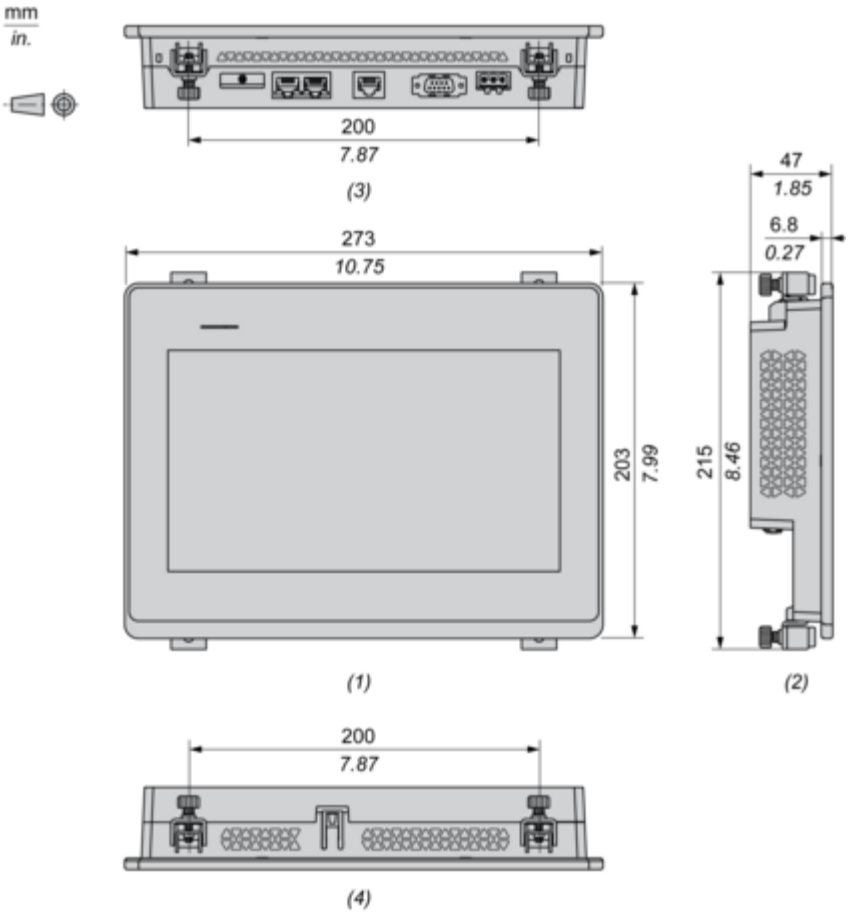

(1) : Vorderseite
(2) : Linke Seite
(3) : Unterseite
(4) : Oberseite

Abmessungen mit Kabeln

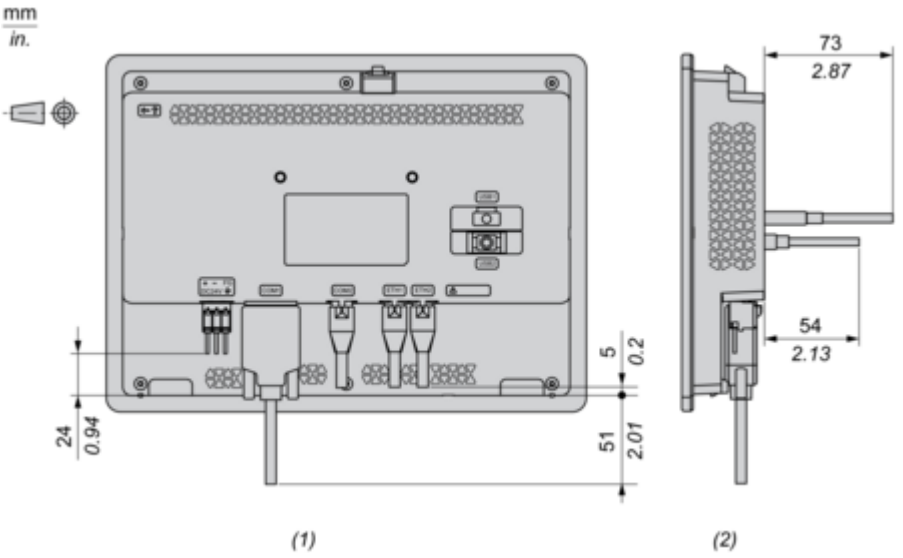

(1) : Rückseite
(2) : Rechte Seite

Montage und Abstand

Montage

Abmessungen des Schalttafelausschnitts

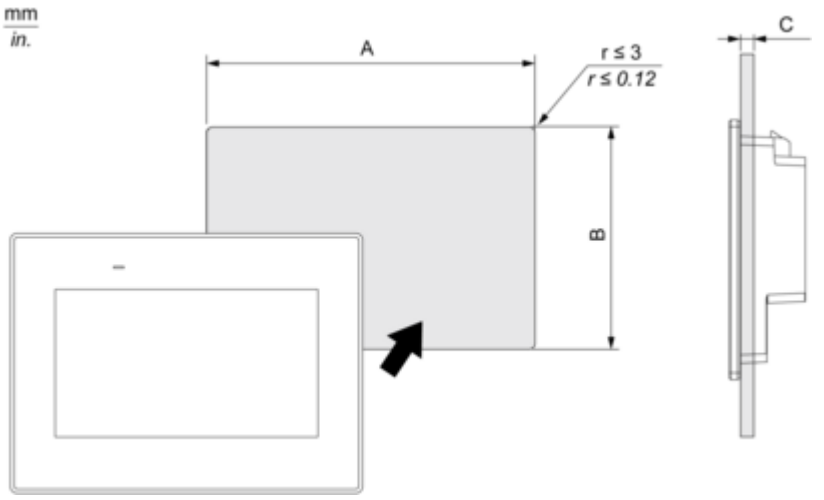

A		B		C	
mm	in.	mm	in.	mm	in.
255 (+1, -0)	10,04 (+0,04, -0)	185 (+1, -0)	7,28 (+0,04, -0)	1,6 bis 5	0,06 bis 0,2

Installationsanforderungen

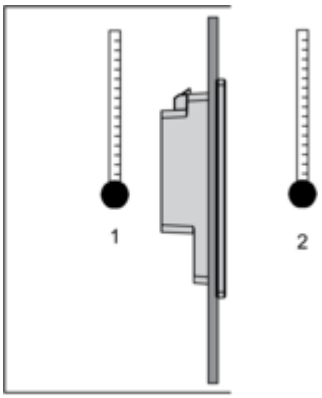

1: Interne Temperatur
2: Externe Temperatur

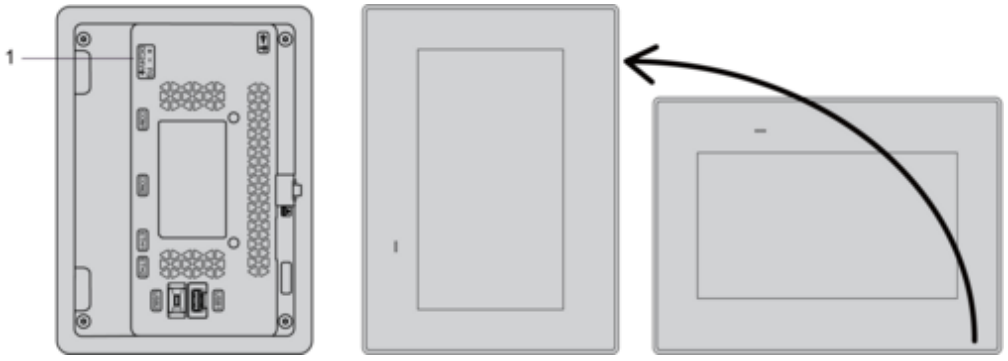

1: Netzanschluss

Montagewinkel

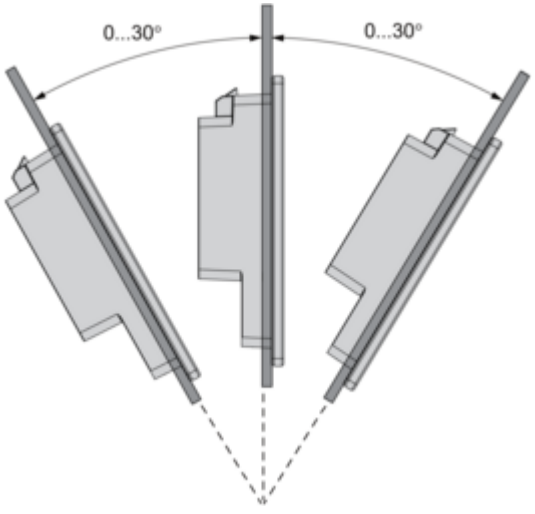

Abstände

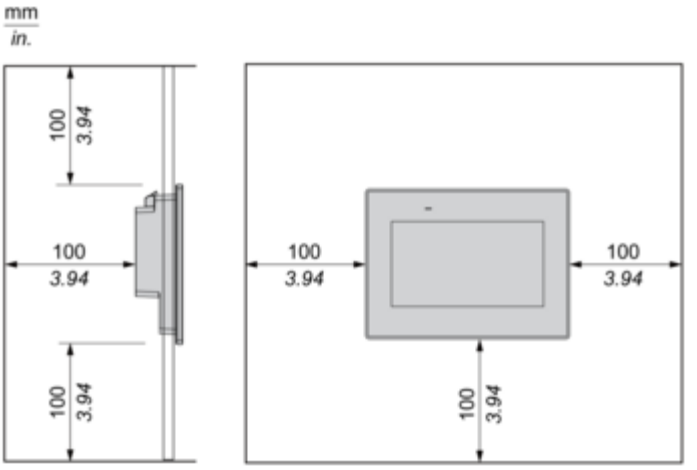
mm
in.
100
3.94
100
3.94
100
3.94
100
3.94
100
3.94
100
3.94