Produktdatenblatt

Spezifikationen



Fernsteuerungskabel 5m für Platten-SCU

HMIZSURDP5

EAN Code: 3606480564673

Hauptmerkmale

Produkt- oder Komponententyp	Fernsteuerungskabel

Zusatzmerkmale

Kabellänge	5 m

Verpackungseinheiten

VPE 1 Art	PCE
Anzahl der Geräte pro Packung	1
VPE 1 Höhe	8,000 cm
VPE 1 Breite	19,000 cm
VPE 1 Länge	27,500 cm
Verpackungsgewicht (Lbs)	908,000 g
VPE 2 Art	S03
VPE 2 Menge	6
VPE 2 Höhe	30,000 cm
VPE 2 Breite	30,000 cm
VPE 2 Länge	40,000 cm
VPE 2 Gewicht	6,072 kg
VPE 3 Art	P06
VPE 3 Menge	48
VPE 3 Höhe	75,000 cm
VPE 3 Breite	60,000 cm
VPE 3 Länge	80,000 cm
VPE 3 Gewicht	58,576 kg

Vertragliche Gewährleistung

Garantie (in Monaten)	18

Haftungsausschluss: Diese Dokumentation dient nicht als Ersatz für die Beurteilung der Eignung oder Verlässlichkeit dieser Produkte für bestimmte Verwendungsbereiche des Benutzers und darf nicht zu diesem Zweck verwendet werden.

Bruttopreisliste für Deutschland zuzüglich Zuschläge, Frachtkosten und Mehrwertsteuer, gültig ab dem 1. Januar 2024. Irrtum und Änderungen vorbehalten. Es gelten die AGBs der Schneider Electric GmbH.

Environmental Data

Schneider Electric hat sich zum Ziel gesetzt, den Net Zero-Status bis 2050 durch Lieferkettenpartnerschaften, Materialien mit geringerer Auswirkung und Kreislaufbildung über unsere laufende Kampagne "Use Better, Use Longer, Use Again" zu erreichen, um die Lebensdauer und Recyclingfähigkeit der Produkte zu verlängern.

Erläuterung der Environmental Data >

Wie wir die Produktnachhaltigkeit bewerten >

Umweltbilanz

Total lifecycle Carbon footprint	**14 kg CO2 eq.**
CO_2-Fußabdruck der Herstellungsphase [A1 bis A3]	**8 kg CO2 eq.**
CO_2-Fußabdruck der Distributionsphase [A4]	**1 kg CO2 eq.**
CO_2-Fußabdruck der Installationsphase [A5]	**0 kg CO2 eq.**
CO_2-Fußabdruck der Nutzungsphase [B2, B3, B4, B6]	**2 kg CO2 eq.**
CO_2-Fußabdruck der End-of-Life-Phase [C1 bis C4]	**2 kg CO2 eq.**
Umweltproduktdeklaration	**Produktumweltprofil**

Use Better

Materialien und Verpackung

Durchschnittlicher Prozentsatz der ReponsibleSteel zertifizierten Metalle	**Only air and vacuum used for insulation / breaking, no F-gas including SF6**
Verpackung mit Recycling-Karton	**Nein**
Verpackung ohne Kunststoff	**Nein**
SCIP-Nummer	**69107a2b-eec5-4280-8fc1-e988a903c9a2**
EU-RoHS-Richtlinie	**Freistellungskonform**
REACh-Verordnung	**Produkt beinhaltet besorgniserregende Stoffe (SVHC) über dem Schwellwert**
Durchschnittlicher Prozentsatz der ReponsibleSteel zertifizierten Metalle	**Produkt enthält Halogene über den Grenzwerten**
PVC-frei	**Nein**
Silikonfrei	**Nein**

Use Again

Reproduktion

Recyclingfähigkeitspotential in %	**25**
Circular Econmomy-Eignung	**Entsorgungsinformationen**
Rücknahme	**Ja**
WEEE-Kennzeichnung	**Das Produkt muss entsprechend bestimmter Hinweise auf Märkten der Europäischen Union entsorgt werden und darf nicht in Haushaltsabfälle gelangen.**

Maßzeichnungen

Abmessungen

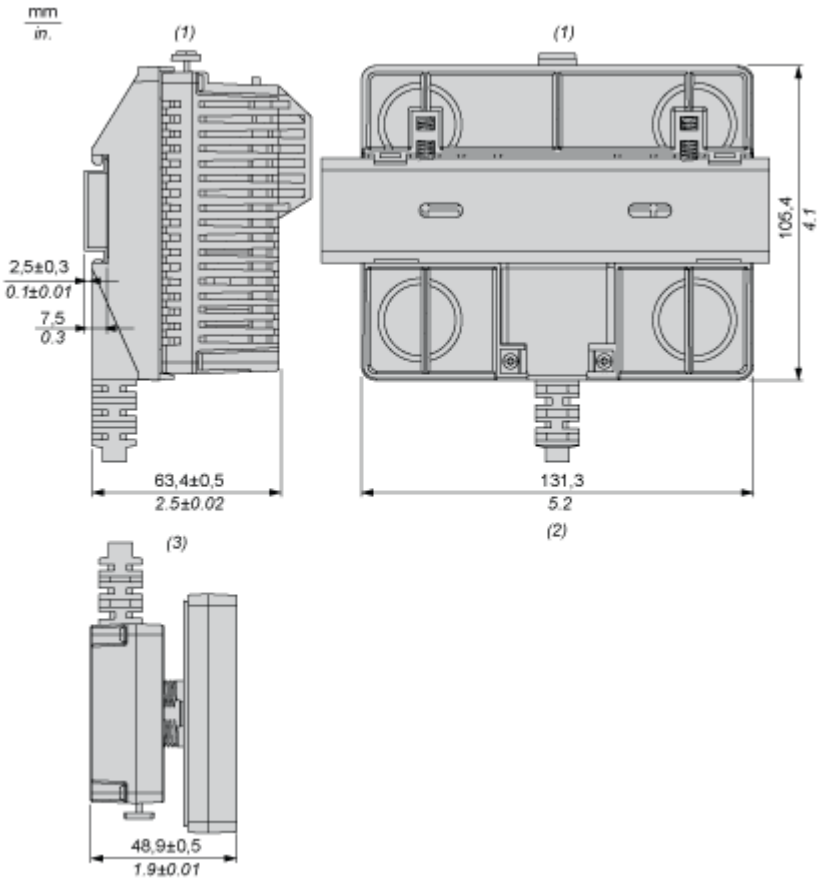

(1) Rückmodul

(2) Dezentrales Rückmodulkabel

(3) Dezentrales Schalttafelkabel

Montage und Abstand

Empfohlene Montageposition

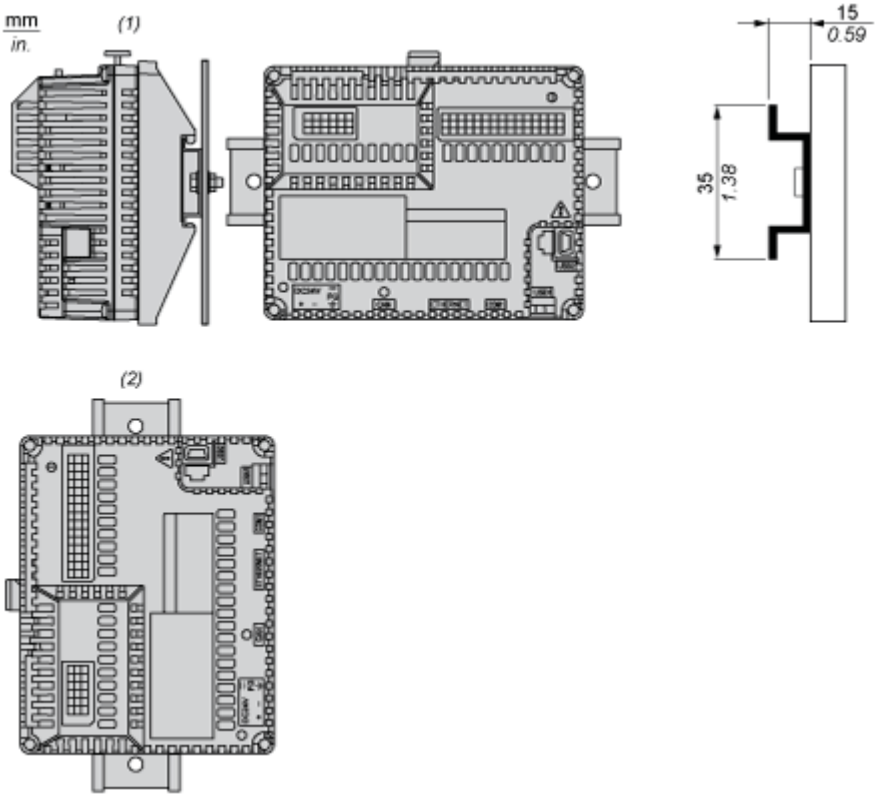

(1) Horizontaler Einbau

(2) Vertikaler Einbau

Nicht empfohlene Montageposition

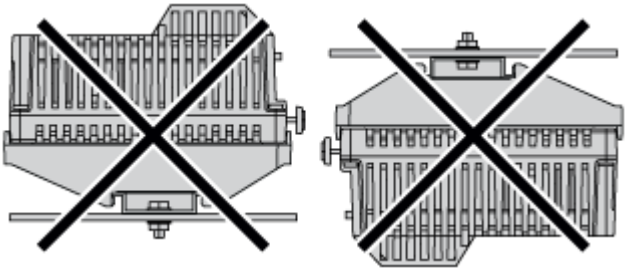

Abstände

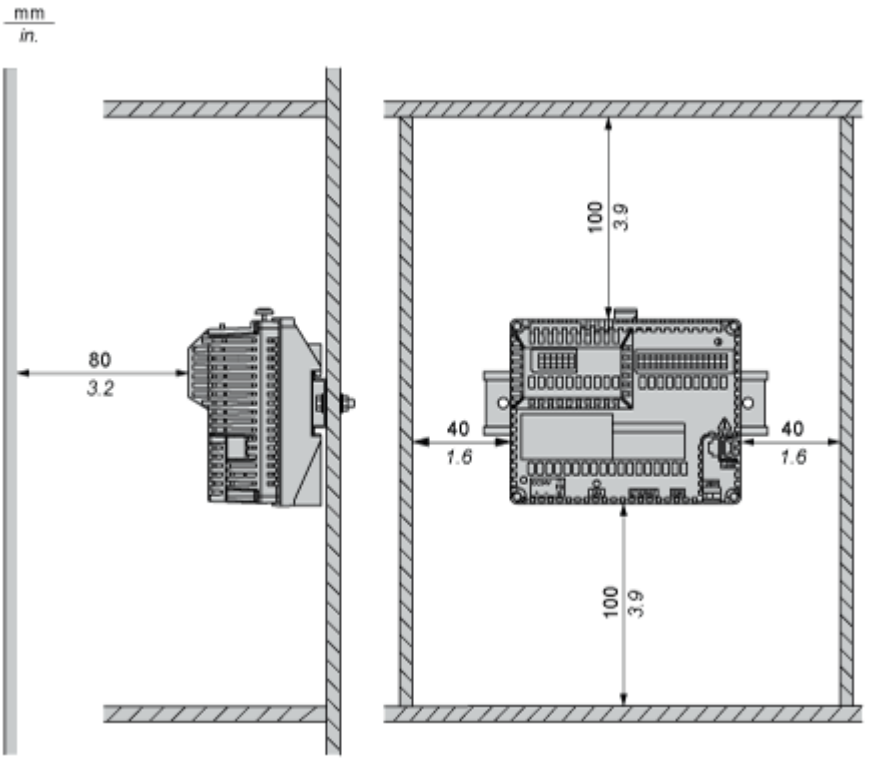

Achten Sie auf einen ausreichenden Abstand, um eine ordnungsgemäße Belüftung zu gewährleisten und die Umgebungstemperatur auf einen Wert zwischen 0 und 50 °C (32 und 122 °F) bei einer horizontalen Montage und zwischen 0 und 40 °C (32 und 104 °F) bei einer vertikalen Montage zu halten.