Produktdatenblatt

Spezifikationen



Integrierter Servoantrieb, Lexium ILA2, 24-36V, Ethernet IP, 57mm, 0,85Nm, Leiterplattenverbinder, Multiturn

ILA2K572TB2A0

EAN Code: 3606485204635

Hauptmerkmale

Baureihe	Integrierter Lexium-Antrieb
Produkt- oder Komponententyp	Integrierter Bewegungsantrieb
Kurzbezeichnung des Geräts	ILA
Motortyp	AC-Synchron-Servomotor
Anzahl der Motorpole	6
Anzahl der Netzphasen	1-phasige Versorgung
[UH,nom] Bemessungs-Betriebsspannung	24 V 48 V
Netzwerktyp	DC
Kommunikationsschnittstelle	Ethernet/IP, integriert
Länge	207,8 mm
Art der Wicklung	Hohe Drehzahl und mittleres Drehmoment
Elektrischer Anschluss	Steckverbinder für Platine
Haltebremse	Ohne
Getriebetyp	Ohne
Nenndrehzahl	3000 U/Min bei 24 V 5100 U/min bei 48 V
Nenndrehmoment	0,57 Nm

Zusatzmerkmale

Übertragungsgeschwindigkeit	125, 250, 500 kbauds
Montagehalterung	Flansch
Motorflanschgröße	57 mm
Anzahl der Motorstufen	2
Durchmesser des Zentrierrings	50 mm
Tiefe des Zentrierrings	1,6 mm
Anzahl der Montagebohrungen	4
Durchmesser der Montagebohrungen	5,2 mm
Kreisdurchmesser der Montagebohrungen	66,6 mm
Art der Rückkopplung	Multi-Turn-Encoder
Wellenende	Glatte Welle
Zweite Welle	Ohne zweites Wellenende

Bruttopreisliste für Deutschland zuzüglich Zuschläge, Frachtkosten und Mehrwertsteuer, gültig ab dem 1. Januar 2024. Irrtum und Änderungen vorbehalten. Es gelten die AGBs der Schneider Electric GmbH.

Haftungsausschluss: Diese Dokumentation dient nicht als Ersatz für die Beurteilung der Eignung oder Verlässlichkeit dieser Produkte für bestimmte Verwendungsbereiche des Benutzers und darf nicht zu diesem Zweck verwendet werden.

Wellendurchmesser	9 mm
Wellenlänge	20 mm
Versorgungsspannungsgrenzen	18…55,2 V
Stromaufnahme	7500 mA maximale Dauerleistung 9000 mA Spitzenwert
Zugehörige Absicherung	16 A
Inbetriebnahme-Schnittstelle	RS485 Modbus TCP (9, 6, 19, 2 und 38,4 kBaud)
Eingangs-/Ausgangstyp	4 Signale (jedes als Eingang oder Ausgang zu verwenden)
Spannungswert für garantierten Status 0	-3 - 4,5 V
Spannungswert für garantierten Status 1	15 - 30 V
Diskreter Eingangsstrom	10 mA bei 24 V für Sicherheitseingang 2 mA bei 24 V für 24 V-Signalschnittstelle
Diskrete Ausgangsspannung	23 - 25 V
maximaler Schaltstrom	100 mA je Ausgang 200 mA gesamt
Schutzart	Kurzschluss der Ausgangsspannung Safe Torque Off (sicher abgeschaltetes Drehmoment) Überlast der Ausgangsspannung
Spitzenmoment im Stillstand	0,85 Nm
Dauer-Drehmoment im Stillstand	0,57 Nm
Drehzahlistwertrückführung	16384 Punkte/Umdrehung x 4096 Umdrehungen
Genauigkeitsfehler	+/-0,05 °
Rotorträgheit	0,173 kg.cm²
maximale Radialkraft Fr	107 N
Maximale Axialkraft Fa	104 N (Kraft/Druck) 104 N (Zugkraft)
Betriebslebensdauer in Std.	20000 h Lager
Beschriftung	CE
Kühlungstyp	Natürliche Konvektion
Produktgewicht	1,7 kg

Montage

Normen	IEC 50178 IEC 61800-3, Aufl. 2 EN 61800-3:2001, zweite Umgebung IEC 61800-3 IEC 60072-1 EN 61800-3 : 2001-02 IEC 50347
Produktzertifizierungen	UL cUL TÜV
Umgebungstemperatur bei Betrieb	40…55 °C (mit Leistungsabfall von 2 % pro °C) 0…40 °C (ohne Leistungsreduzierung)
Geräte-Umgebungstemperatur	105 °C Leistungsverstärker 110 °C Motor
Umgebungstemperatur bei Lagerung	-25…70 °C
Betriebshöhe	= 1.000 m ohne Leistungsreduzierung

Relative Luftfeuchtigkeit	15…85 % Betauung nicht zulässig
Vibrationsfestigkeit	20 m/s² (f= 10…500 Hz) 10 Zyklen entspricht IEC 60068-2-6
Stoßfestigkeit	150 m/s² 1.000 Stöße entspricht IEC 60068-2-29
Schutzart (IP)	IP41 Wellenlager: entspricht IEC 60034-5 IP54 gesamt, außer Wellenlager: entspricht IEC 60034-5

Verpackungseinheiten

VPE 1 Art	PCE
Anzahl der Geräte pro Packung	1
VPE 1 Höhe	8,0 cm
VPE 1 Breite	18,5 cm
VPE 1 Länge	35,5 cm
Verpackungsgewicht (Lbs)	2,0 kg

Vertragliche Gewährleistung

Garantie (in Monaten)	18

Environmental Data

Schneider Electric hat sich zum Ziel gesetzt, den Net Zero-Status bis 2050 durch Lieferkettenpartnerschaften, Materialien mit geringerer Auswirkung und Kreislaufbildung über unsere laufende Kampagne "Use Better, Use Longer, Use Again" zu erreichen, um die Lebensdauer und Recyclingfähigkeit der Produkte zu verlängern.

Erläuterung der Environmental Data >

Wie wir die Produktnachhaltigkeit bewerten >

Umweltbilanz

Total lifecycle Carbon footprint	**293 kg CO2 eq.**
CO_2-Fußabdruck der Herstellungsphase [A1 bis A3]	**27 kg CO2 eq.**
CO_2-Fußabdruck der Distributionsphase [A4]	**0.7 kg CO2 eq.**
CO_2-Fußabdruck der Installationsphase [A5]	**1 kg CO2 eq.**
CO_2-Fußabdruck der Nutzungsphase [B2, B3, B4, B6]	**262 kg CO2 eq.**
CO_2-Fußabdruck der End-of-Life-Phase [C1 bis C4]	**2 kg CO2 eq.**
Umweltproduktdeklaration	**Produktumweltprofil**

Use Better

Materialien und Verpackung

Verpackung mit Recycling-Karton	**Ja**
Verpackung ohne Kunststoff	**Nein**
EU-RoHS-Richtlinie	**Freistellungskonform**
REACh-Verordnung	**Produkt beinhaltet besorgniserregende Stoffe (SVHC) über dem Schwellwert**
PVC-frei	**Ja**

Use Again

Reproduktion

Recyclingfähigkeitspotential in %	**79**
Circular Econmomy-Eignung	**Entsorgungsinformationen**
Rücknahme	**Ja**

Maßzeichnungen

Integrierter Antrieb ohne Haltebremse

Abmessungen

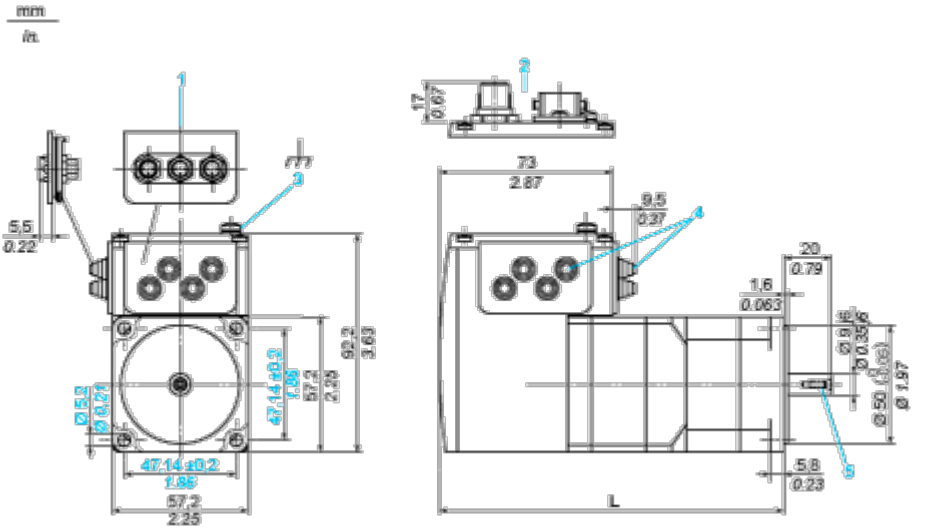

1 Zubehör: E/A-Signaleinsatz mit Industriesteckern

2 Option: Industriestecker

3 Erdklemme (Masse)

4 Zubehör: Kabeleinführungen Ø = 3 bis 9 mm / 0.12 bis 0.35 in.

5 Zentrierbohrung DIN 332 - DS M3

L 197,3 mm / 7.77 in.

Anschlüsse und Schema

Anschlussbeispiel mit 4 E/A-Signalen

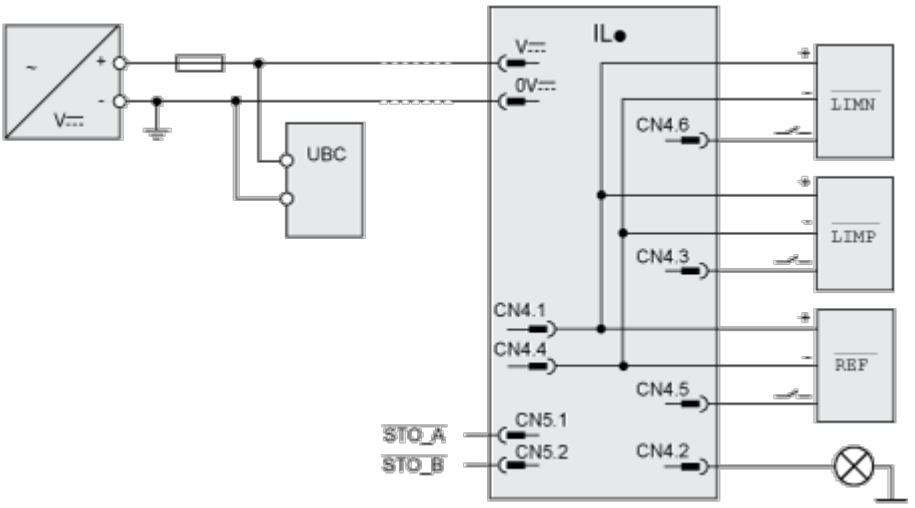

Leistungskurven

Drehmomenteigenschaften

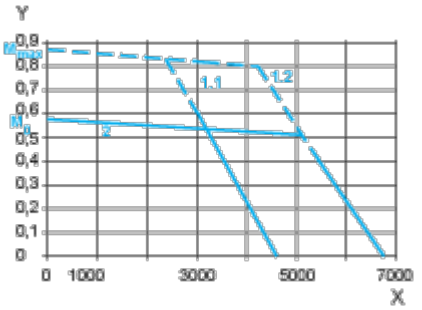

X Drehzahl in 1/min

Y Drehmoment in Nm

1.1 Max. Drehmoment bei 24 V

1.2 Max. Drehmoment bei 48 V

2 Dauerdrehmoment