Produktdatenblatt

Spezifikationen

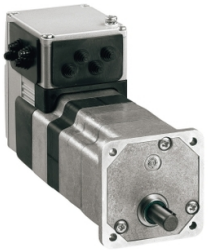

Integrierter Antrieb EC-Motor, Lexium ILE1, 24-36V, CANopen, 66mm, 0,36Nm, Industrieverbinder, ohne Getriebe

ILE1F661PC1A0

EAN Code: 3389119222396

Hauptmerkmale

Baureihe	Integrierter Lexium-Antrieb
Produkt- oder Komponententyp	Integrierter Bewegungsantrieb
Kurzbezeichnung des Geräts	ILE
Motortyp	Bürstenloser Gleichstrommotor
Anzahl der Motorpole	6
Anzahl der Netzphasen	1-phasige Versorgung
[UH,nom] Bemessungs-Betriebsspannung	24 V 36 V
Netzwerktyp	DC
Kommunikationsschnittstelle	CANopen DS301, integriert
Länge	122 mm
Art der Wicklung	Mittlere Drehzahl und mittleres Drehmoment
Elektrischer Anschluss	Industrieller Steckverbinder
Haltebremse	Ohne
Getriebetyp	Ohne
Reduktionsverhältnis	1:1
Nenndrehzahl	4000 rpm bei 24 V 4800 U/min bei 36 V
Nenndrehmoment	0,175 Nm bei 24 V 0,24 Nm bei 36 V

Zusatzmerkmale

Übertragungsgeschwindigkeit	50, 100, 125, 250, 500, 800 and 1000 kBaud
Montagehalterung	Flansch
Motorflanschgröße	66 mm
Anzahl der Motorstufen	1
Durchmesser des Zentrierrings	40 mm
Tiefe des Zentrierrings	2 mm
Anzahl der Montagebohrungen	4
Durchmesser der Montagebohrungen	4,4 mm
Kreisdurchmesser der Montagebohrungen	73,54 mm
Art der Rückkopplung	BLDC-Encoder

Bruttopreisliste für Deutschland zuzüglich Zuschläge, Frachtkosten und Mehrwertsteuer, gültig ab dem 1. Januar 2024. Irrtum und Änderungen vorbehalten. Es gelten die AGBs der Schneider Electric GmbH.

Haftungsausschluss: Diese Dokumentation dient nicht als Ersatz für die Beurteilung der Eignung oder Verlässlichkeit dieser Produkte für bestimmte Verwendungsbereiche des Benutzers und darf nicht zu diesem Zweck verwendet werden.

Wellenende	Glatte Welle
Zweite Welle	Ohne zweites Wellenende
Wellendurchmesser	8 mm
Wellenlänge	25 mm
Versorgungsspannungsgrenzen	18…40 V
Stromaufnahme	7000 mA Spitzenwert 5500 mA maximale Dauerleistung
Zugehörige Absicherung	10 A
Eingangs-/Ausgangstyp	4 Signale (jedes als Eingang oder Ausgang zu verwenden)
Spannungswert für garantierten Status 0	-3 - 4,5 V
Spannungswert für garantierten Status 1	15 - 30 V
Diskreter Eingangsstrom	10 mA bei 24 V ein/STO_A für Sicherheitseingang 3 mA bei 24 V ein/STO_B für Sicherheitseingang 2 mA bei 24 V für 24 V-Signalschnittstelle
Diskrete Ausgangsspannung	23 - 25 V
maximaler Schaltstrom	100 mA je Ausgang 200 mA gesamt
Schutzart	Safe Torque Off (sicher abgeschaltetes Drehmoment) Kurzschluss der Ausgangsspannung Überlast der Ausgangsspannung
max. Versorgungsstrom	0,06 A bei 36 V (Leistungsstufe deaktiviert) 0,1 A bei 24 V (Leistungsstufe deaktiviert) 4,7 A bei 24 V 5,1 A bei 36 V
Nennleistung am Ausgang	117 W bei 36 V 74 W bei 24 V
Spitzenmoment im Stillstand	0,26 Nm bei 24 V 0,36 Nm bei 36 V
Dauer-Drehmoment im Stillstand	0,27 Nm
Rastmoment	0,08 Nm
Drehzahlistwertrückführung	12 Punkte/Umdrehung
Genauigkeitsfehler	+/- 1 °
Rotorträgheit	0,149 kg.cm²
Max. mechanische Geschwindigkeit	5000 U/min
maximale Radialkraft Fr	80 N
Maximale Axialkraft Fa	30 N (Kraft/Druck) 30 N (Zugkraft)
Betriebslebensdauer in Std.	20000 h Lager
Beschriftung	CE
Kühlungstyp	Natürliche Konvektion
Produktgewicht	1,4 kg

Montage

Normen	IEC 50347 IEC 61800-3 EN 61800-3 : 2001-02 EN 61800-3:2001, zweite Umgebung IEC 60072-1 IEC 50178 IEC 61800-3, Aufl. 2
Produktzertifizierungen	TÜV cUL UL
Umgebungstemperatur bei Betrieb	50…65 °C (mit Leistungsabfall von 2 % pro °C) 0…50 °C (ohne Leistungsreduzierung)
Geräte-Umgebungstemperatur	105 °C Leistungsverstärker 110 °C Motor
Umgebungstemperatur bei Lagerung	-25…70 °C
Betriebshöhe	= 1.000 m ohne Leistungsreduzierung
Relative Luftfeuchtigkeit	15…85 % Betauung nicht zulässig
Vibrationsfestigkeit	20 m/s² (f= 10…500 Hz) 10 Zyklen entspricht IEC 60068-2-6
Stoßfestigkeit	150 m/s² 1.000 Stöße entspricht IEC 60068-2-29
Schutzart (IP)	IP41 Wellenlager: entspricht IEC 60034-5 IP54 gesamt, außer Wellenlager: entspricht IEC 60034-5

Verpackungseinheiten

VPE 1 Art	PCE
Anzahl der Geräte pro Packung	1
VPE 1 Höhe	8,0 cm
VPE 1 Breite	18,5 cm
VPE 1 Länge	35,5 cm
Verpackungsgewicht (Lbs)	1,8 kg

Vertragliche Gewährleistung

Garantie (in Monaten)	18

Environmental Data

Schneider Electric hat sich zum Ziel gesetzt, den Net Zero-Status bis 2050 durch Lieferkettenpartnerschaften, Materialien mit geringerer Auswirkung und Kreislaufbildung über unsere laufende Kampagne "Use Better, Use Longer, Use Again" zu erreichen, um die Lebensdauer und Recyclingfähigkeit der Produkte zu verlängern.

Erläuterung der Environmental Data >

Wie wir die Produktnachhaltigkeit bewerten >

Umweltbilanz

Total lifecycle Carbon footprint	**199 kg CO2 eq.**
CO_2-Fußabdruck der Herstellungsphase [A1 bis A3]	**20 kg CO2 eq.**
CO_2-Fußabdruck der Distributionsphase [A4]	**0.6 kg CO2 eq.**
CO_2-Fußabdruck der Installationsphase [A5]	**0.6 kg CO2 eq.**
CO_2-Fußabdruck der Nutzungsphase [B2, B3, B4, B6]	**176 kg CO2 eq.**
CO_2-Fußabdruck der End-of-Life-Phase [C1 bis C4]	**2 kg CO2 eq.**
Umweltproduktdeklaration	**Produktumweltprofil**

Use Better

Materialien und Verpackung

Verpackung mit Recycling-Karton	**Ja**
Verpackung ohne Kunststoff	**Nein**
SCIP-Nummer	**C2ce416c-ac1e-4e66-863f-bde9b6d94d11**
EU-RoHS-Richtlinie	**Freistellungskonform**
REACh-Verordnung	**Produkt beinhaltet besorgniserregende Stoffe (SVHC) über dem Schwellwert**
PVC-frei	**Ja**

Use Again

Reproduktion

Recyclingfähigkeitspotential in %	**88**
Circular Econmomy-Eignung	**Entsorgungsinformationen**
Rücknahme	**Ja**
WEEE-Kennzeichnung	**Das Produkt muss entsprechend bestimmter Hinweise auf Märkten der Europäischen Union entsorgt werden und darf nicht in Haushaltsabfälle gelangen.**

Maßzeichnungen

Integrierter Antrieb ohne Getriebe

Abmessungen

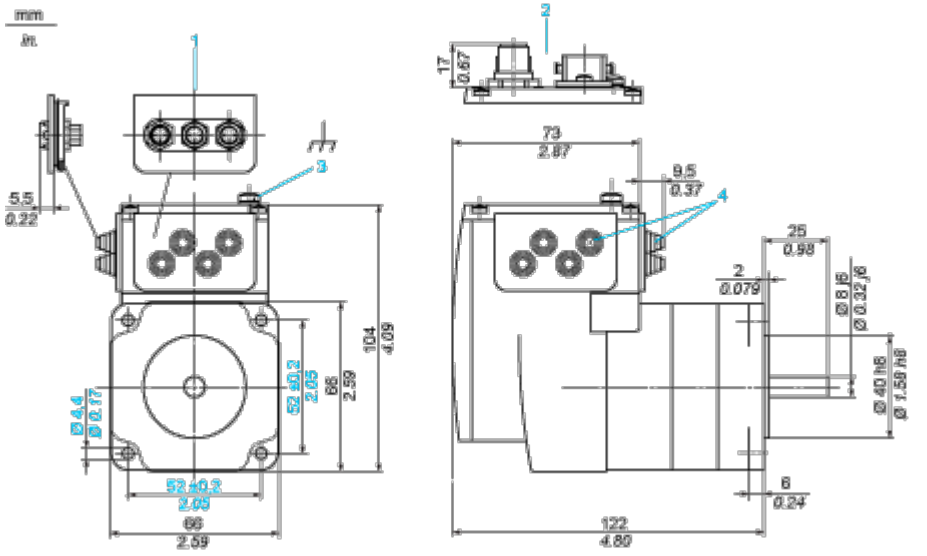

1 Zubehör: E/A-Signaleinsatz mit Industriesteckern

2 Option: Industriestecker

3 Erdklemme (Masse)

4 Zubehör: Kabeleinführungen Ø = 3 bis 9 mm / 0.12 bis 0.35 in.

Anschlüsse und Schema

Anschlussbeispiel mit 4 E/A-Signalen

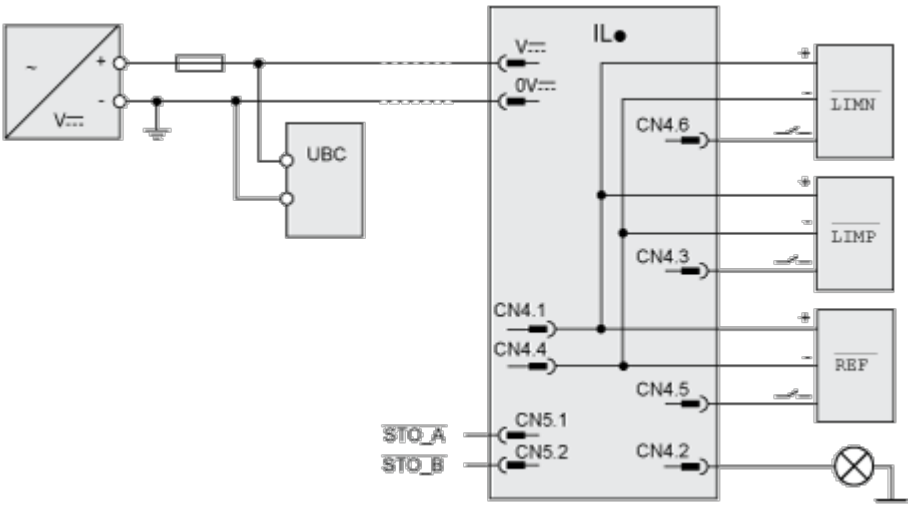

Leistungskurven

Drehmomenteigenschaften

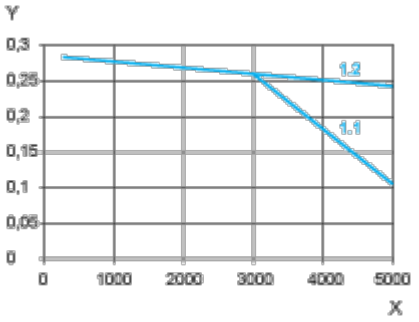

X Drehzahl in 1/min

Y Drehmoment in Nm

1.1 Max. Drehmoment bei 24 V

1.2 Max. Drehmoment bei 36 V