Produktdatenblatt

Spezifikationen

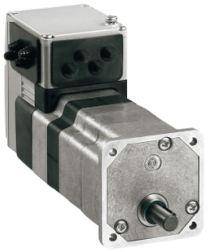

Integrierter Antrieb EC-Motor, Lexium ILE2, 24-48V, EtherCAT, 66mm, 0,43Nm, Leiterplattenverbinder, Stirnrad 38:1

ILE2E661PB1A2

EAN Code: 3606485188812

Hauptmerkmale

Baureihe	Integrierter Lexium-Antrieb
Produkt- oder Komponententyp	Integrierter Bewegungsantrieb
Kurzbezeichnung des Geräts	ILE
Motortyp	Bürstenloser Gleichstrommotor
Anzahl der Motorpole	6
Anzahl der Netzphasen	1-phasige Versorgung
[UH,nom] Bemessungs-Betriebsspannung	48 V 24 V
Netzwerktyp	DC
Kommunikationsschnittstelle	EtherCAT, integriert
Länge	174 mm
Art der Wicklung	Mittlere Drehzahl und mittleres Drehmoment
Elektrischer Anschluss	Steckverbinder für Platine
Haltebremse	Ohne
Getriebetyp	Geradzahngetriebe, 3 Stufen
Reduktionsverhältnis	38:1 (75:2)
Nenndrehzahl	107 U/min bei 24 V 133 U/min bei 48 V
Nenndrehmoment	7,3 Nm bei 24 V 7,3 Nm bei 48 V

Zusatzmerkmale

Übertragungsgeschwindigkeit	100 Mbits
Montagehalterung	Flansch
Motorflanschgröße	66 mm
Anzahl der Motorstufen	1
Durchmesser des Zentrierrings	16 mm
Tiefe des Zentrierrings	4 mm
Anzahl der Montagebohrungen	4
Durchmesser der Montagebohrungen	4,4 mm
Kreisdurchmesser der Montagebohrungen	73,54 mm
Art der Rückkopplung	BLDC-Encoder

Bruttopreisliste für Deutschland zuzüglich Zuschläge, Frachtkosten und Mehrwertsteuer, gültig ab dem 1. Januar 2024. Irrtum und Änderungen vorbehalten. Es gelten die AGBs der Schneider Electric GmbH.

Haftungsausschluss: Diese Dokumentation dient nicht als Ersatz für die Beurteilung der Eignung oder Verlässlichkeit dieser Produkte für bestimmte Verwendungsbereiche des Benutzers und darf nicht zu diesem Zweck verwendet werden.

Wellenende	Passfeder
Zweite Welle	Ohne zweites Wellenende
Wellendurchmesser	10 mm
Wellenlänge	25 mm
Breite der Taste	16 mm
Versorgungsspannungsgrenzen	18…55,2 V
Stromaufnahme	7000 mA Spitzenwert 5500 mA maximale Dauerleistung
Zugehörige Absicherung	16 A
Inbetriebnahme-Schnittstelle	RS485 Modbus TCP (9, 6, 19, 2 und 38,4 kBaud)
Eingangs-/Ausgangstyp	4 Signale (jedes als Eingang oder Ausgang zu verwenden)
Spannungswert für garantierten Status 0	-3 - 4,5 V
Spannungswert für garantierten Status 1	15 - 30 V
Diskreter Eingangsstrom	10 mA bei 24 V ein/STO_A für Sicherheitseingang 3 mA bei 24 V ein/STO_B für Sicherheitseingang 2 mA bei 24 V für 24 V-Signalschnittstelle
Diskrete Ausgangsspannung	23 - 25 V
maximaler Schaltstrom	100 mA je Ausgang 200 mA gesamt
Schutzart	Safe Torque Off (sicher abgeschaltetes Drehmoment) Kurzschluss der Ausgangsspannung Überlast der Ausgangsspannung
max. Versorgungsstrom	0,1 A (Leistungsstufe deaktiviert) 6,8 A bei 24 V 3,8 A bei 48 V
Nennleistung am Ausgang	119 W bei 48 V 95 W bei 24 V
Spitzenmoment im Stillstand	13,07 Nm bei 24 V 13,07 Nm bei 48 V
Dauer-Drehmoment im Stillstand	8,3 Nm
Rastmoment	3 Nm
Drehzahlistwertrückführung	12 Punkte/Umdrehung Motor 0,8° Getriebeabtrieb
Genauigkeitsfehler	+/- 0,5 Punkt
maximales Torsionsspiel	1 °
Rotorträgheit	211 kg.cm²
Max. mechanische Geschwindigkeit	133 U/min
maximale Radialkraft Fr	200 N (Langzeitbetrieb) 200 N (kurzfristiger Betrieb)
Maximale Axialkraft Fa	10 N (Langzeitbetrieb) 80 N (kurzfristiger Betrieb)
Betriebslebensdauer in Std.	2500 h Lager kurzfristiger Betrieb 15000 h Lager Langzeitbetrieb
Beschriftung	CE
Kühlungstyp	Natürliche Konvektion
Produktgewicht	1,85 kg

Montage

Normen	IEC 61800-3, Aufl. 2 IEC 50347 EN 61800-3 : 2001-02 EN 61800-3:2001, zweite Umgebung IEC 60072-1 IEC 50178 IEC 61800-3
Produktzertifizierungen	cUL TÜV UL
Umgebungstemperatur bei Betrieb	40…55 °C (mit Leistungsabfall von 2 % pro °C) 0…40 °C (ohne Leistungsreduzierung)
Geräte-Umgebungstemperatur	105 °C Leistungsverstärker 110 °C Motor
Umgebungstemperatur bei Lagerung	-25…70 °C
Betriebshöhe	= 1.000 m ohne Leistungsreduzierung
Relative Luftfeuchtigkeit	15…85 % Betauung nicht zulässig
Vibrationsfestigkeit	20 m/s² (f= 10…500 Hz) 10 Zyklen entspricht IEC 60068-2-6
Stoßfestigkeit	150 m/s² 1.000 Stöße entspricht IEC 60068-2-29
Schutzart (IP)	IP41 Wellenlager: entspricht IEC 60034-5 IP54 gesamt, außer Wellenlager: entspricht IEC 60034-5

Verpackungseinheiten

VPE 1 Art	PCE
Anzahl der Geräte pro Packung	1
VPE 1 Höhe	11,600 cm
VPE 1 Breite	19,400 cm
VPE 1 Länge	39,900 cm
Verpackungsgewicht (Lbs)	2,242 kg
VPE 2 Art	S04
VPE 2 Menge	4
VPE 2 Höhe	30,000 cm
VPE 2 Breite	40,000 cm
VPE 2 Länge	60,000 cm
VPE 2 Gewicht	10,448 kg
VPE 3 Art	S06
VPE 3 Menge	12
VPE 3 Höhe	73,500 cm
VPE 3 Breite	60,000 cm
VPE 3 Länge	80,000 cm
VPE 3 Gewicht	40,228 kg

Vertragliche Gewährleistung

Garantie (in Monaten)	18

Environmental Data

Schneider Electric hat sich zum Ziel gesetzt, den Net Zero-Status bis 2050 durch Lieferkettenpartnerschaften, Materialien mit geringerer Auswirkung und Kreislaufbildung über unsere laufende Kampagne "Use Better, Use Longer, Use Again" zu erreichen, um die Lebensdauer und Recyclingfähigkeit der Produkte zu verlängern.

Erläuterung der Environmental Data >

Wie wir die Produktnachhaltigkeit bewerten >

Umweltbilanz

Total lifecycle Carbon footprint	**1 104 kg CO2 eq.**
CO_2-Fußabdruck der Herstellungsphase [A1 bis A3]	**18 kg CO2 eq.**
CO_2-Fußabdruck der Distributionsphase [A4]	**0.3 kg CO2 eq.**
CO_2-Fußabdruck der Installationsphase [A5]	**0 kg CO2 eq.**
CO_2-Fußabdruck der Nutzungsphase [B2, B3, B4, B6]	**1 086 kg CO2 eq.**
CO_2-Fußabdruck der End-of-Life-Phase [C1 bis C4]	**0.3 kg CO2 eq.**
Umweltproduktdeklaration	**Produktumweltprofil**

Use Better

Materialien und Verpackung

Verpackung mit Recycling-Karton	**Ja**
Verpackung ohne Kunststoff	**Nein**
SCIP-Nummer	**C2ce416c-ac1e-4e66-863f-bde9b6d94d11**
EU-RoHS-Richtlinie	**Freistellungskonform**
REACh-Verordnung	**Produkt beinhaltet besorgniserregende Stoffe (SVHC) über dem Schwellwert**
PVC-frei	**Ja**

Use Again

Reproduktion

Circular Econmomy-Eignung	**Entsorgungsinformationen**
Rücknahme	**Ja**
WEEE-Kennzeichnung	**Das Produkt muss entsprechend bestimmter Hinweise auf Märkten der Europäischen Union entsorgt werden und darf nicht in Haushaltsabfälle gelangen.**

Maßzeichnungen

Integrierter Antrieb mit geradeverzahntem Getriebe

Abmessungen

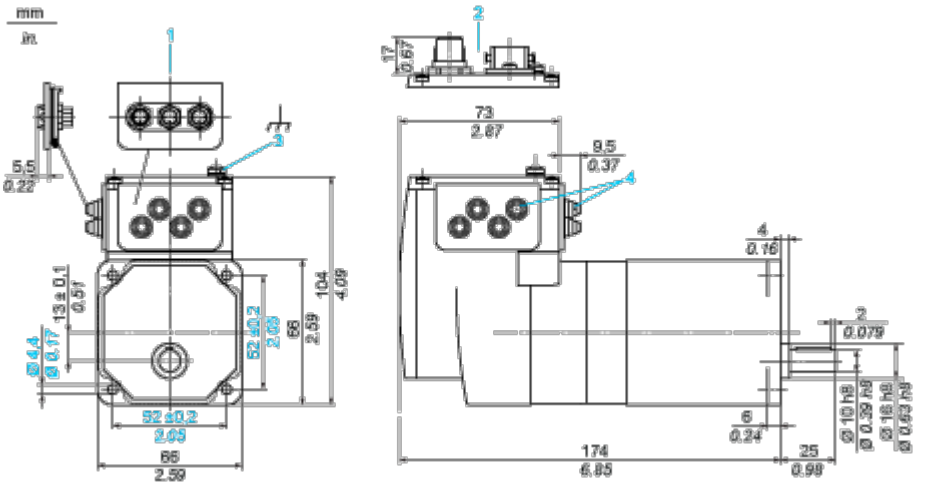

1 Zubehör: E/A-Signaleinsatz mit Industriesteckern

2 Option: Industriestecker

3 Erdklemme (Masse)

4 Zubehör: Kabeleinführungen Ø = 3 bis 9 mm / 0.12 bis 0.35 in.

Anschlüsse und Schema

Anschlussbeispiel mit 4 E/A-Signalen

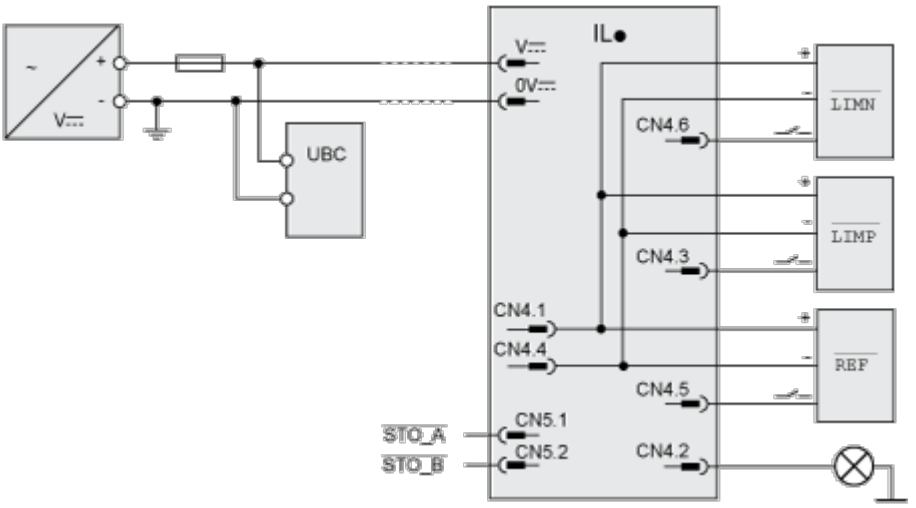

Leistungskurven

Drehmomenteigenschaften

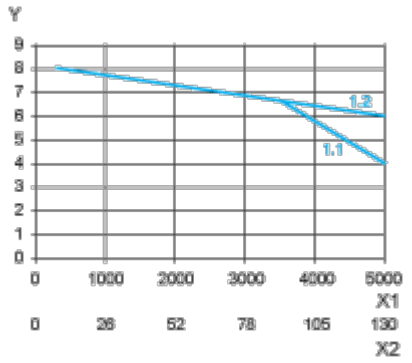

X1 Motordrehzahl in 1/min

X2 Getriebedrehzahl in 1/min

Y Drehmoment in Nm

1.1 Max. Drehmoment bei 24 V

1.2 Max. Drehmoment bei 36 V