Produktdatenblatt

Spezifikationen



Integrierter Schrittmotor, Lexium ILS1, 24-36V, Puls/Richtung RS422, 85mm, 2Nm, mittlere Dz, Leiterplattenver., Bremse

ILS1W851PB1F0

EAN Code: 3389119227858

Hauptmerkmale

Baureihe	Integrierter Lexium-Antrieb
Produkt- oder Komponententyp	Integrierter Bewegungsantrieb
Kurzbezeichnung des Geräts	ILS
Motortyp	Drehstrom-Schrittmotor
Anzahl der Motorpole	6
Anzahl der Netzphasen	1-phasige Versorgung
[UH,nom] Bemessungs-Betriebsspannung	36 V 24 V
Netzwerktyp	DC
Kommunikationsschnittstelle	Impuls/Richtung 5 V, RS422, integriert
Länge	187,3 mm
Art der Wicklung	Mittlere Drehzahl und mittleres Drehmoment
Elektrischer Anschluss	Steckverbinder für Platine
Haltebremse	Mit
Getriebetyp	Ohne
Nenndrehzahl	200 rpm bei 24 V 400 rpm bei 36 V
Nenndrehmoment	2 Nm
Haltemoment	6 Nm Haltebremse 2 Nm

Zusatzmerkmale

Montagehalterung	Flansch
Motorflanschgröße	85 mm
Anzahl der Motorstufen	1
Durchmesser des Zentrierrings	60 mm
Tiefe des Zentrierrings	2 mm
Anzahl der Montagebohrungen	4
Durchmesser der Montagebohrungen	6,5 mm
Kreisdurchmesser der Montagebohrungen	99 mm
Art der Rückkopplung	Indexpuls
Wellenende	Glatte Welle

Bruttopreisliste für Deutschland zuzüglich Zuschläge, Frachtkosten und Mehrwertsteuer, gültig ab dem 1. Januar 2024. Irrtum und Änderungen vorbehalten. Es gelten die AGBs der Schneider Electric GmbH.

Haftungsausschluss: Diese Dokumentation dient nicht als Ersatz für die Beurteilung der Eignung oder Verlässlichkeit dieser Produkte für bestimmte Verwendungsbereiche des Benutzers und darf nicht zu diesem Zweck verwendet werden.

Zweite Welle	Ohne zweites Wellenende
Wellendurchmesser	12 mm
Wellenlänge	30 mm
Versorgungsspannungsgrenzen	18…40 V
Stromaufnahme	5000 mA maximale Dauerleistung
Zugehörige Absicherung	10 A
Eingangs-/Ausgangstyp	4 Signale (jedes als Eingang oder Ausgang zu verwenden)
Spannungswert für garantierten Status 0	-3 - 4,5 V
Spannungswert für garantierten Status 1	15 - 30 V
Diskreter Eingangsstrom	10 mA bei 24 V für Sicherheitseingang
Diskrete Ausgangsspannung	23 - 25 V
maximaler Schaltstrom	100 mA je Ausgang 200 mA gesamt
Schutzart	Safe Torque Off (sicher abgeschaltetes Drehmoment) Kurzschluss der Ausgangsspannung Überlast der Ausgangsspannung
Spitzenmoment im Stillstand	2 Nm
Dauer-Drehmoment im Stillstand	2 Nm
Drehzahlistwertrückführung	1,8°, 0,9°, 0,72°, 0,36°, 0,18°, 0,09°, 0,072°, 0,036° 200, 400, 500, 1000, 2000, 4000, 5000, 10000 Schritte
Genauigkeitsfehler	+/- 6 Bogenminuten
Rotorträgheit	1,3 kg.cm²
Max. mechanische Geschwindigkeit	2000 U/min
maximale Radialkraft Fr	100 N
Maximale Axialkraft Fa	170 N (Zugkraft) 30 N (Kraft/Druck)
Betriebslebensdauer in Std.	20000 h Lager
Bremszugkraft	22 W
Bremslösezeit	40 ms
Bremsdauer	20 ms
Beschriftung	CE
Kühlungstyp	Natürliche Konvektion
Produktgewicht	4,4 kg

Montage

Normen	IEC 50178 IEC 61800-3, Aufl. 2 EN 61800-3:2001, zweite Umgebung IEC 60072-1 IEC 50347 EN 61800-3 : 2001-02 IEC 61800-3
Produktzertifizierungen	cUL UL TÜV
Umgebungstemperatur bei Betrieb	50…65 °C (mit Leistungsabfall von 2 % pro °C) 0…50 °C (ohne Leistungsreduzierung)

Geräte-Umgebungstemperatur	105 °C Leistungsverstärker 110 °C Motor
Umgebungstemperatur bei Lagerung	-25…70 °C
Betriebshöhe	= 1.000 m ohne Leistungsreduzierung
Relative Luftfeuchtigkeit	15…85 % Betauung nicht zulässig
Vibrationsfestigkeit	20 m/s² (f= 10…500 Hz) 10 Zyklen entspricht IEC 60068-2-6
Stoßfestigkeit	150 m/s² 1.000 Stöße entspricht IEC 60068-2-29
Schutzart (IP)	IP41 Wellenlager: entspricht IEC 60034-5 IP54 gesamt, außer Wellenlager: entspricht IEC 60034-5

Verpackungseinheiten

VPE 1 Art	PCE
Anzahl der Geräte pro Packung	1
VPE 1 Höhe	10,500 cm
VPE 1 Breite	19,000 cm
VPE 1 Länge	39,000 cm
Verpackungsgewicht (Lbs)	3,400 kg
VPE 2 Art	S04
VPE 2 Menge	4
VPE 2 Höhe	30,000 cm
VPE 2 Breite	40,000 cm
VPE 2 Länge	60,000 cm
VPE 2 Gewicht	14,752 kg

Vertragliche Gewährleistung

Garantie (in Monaten)	18

Environmental Data

Schneider Electric hat sich zum Ziel gesetzt, den Net Zero-Status bis 2050 durch Lieferkettenpartnerschaften, Materialien mit geringerer Auswirkung und Kreislaufbildung über unsere laufende Kampagne "Use Better, Use Longer, Use Again" zu erreichen, um die Lebensdauer und Recyclingfähigkeit der Produkte zu verlängern.

Erläuterung der Environmental Data >

Wie wir die Produktnachhaltigkeit bewerten >

Umweltbilanz

Total lifecycle Carbon footprint	**544 kg CO2 eq.**
CO_2-Fußabdruck der Herstellungsphase [A1 bis A3]	**40 kg CO2 eq.**
CO_2-Fußabdruck der Distributionsphase [A4]	**5 kg CO2 eq.**
CO_2-Fußabdruck der Installationsphase [A5]	**2 kg CO2 eq.**
CO_2-Fußabdruck der Nutzungsphase [B2, B3, B4, B6]	**494 kg CO2 eq.**
CO_2-Fußabdruck der End-of-Life-Phase [C1 bis C4]	**4 kg CO2 eq.**
Umweltproduktdeklaration	**Produktumweltprofil**

Use Better

Materialien und Verpackung

Verpackung mit Recycling-Karton	**Ja**
Verpackung ohne Kunststoff	**Nein**
SCIP-Nummer	**F800009a-26ea-46d4-b613-164e8055f98f**
EU-RoHS-Richtlinie	**Freistellungskonform**
REACh-Verordnung	**Produkt beinhaltet besorgniserregende Stoffe (SVHC) über dem Schwellwert**

Use Again

Reproduktion

Recyclingfähigkeitspotential in %	**85**
Circular Econmomy-Eignung	**Entsorgungsinformationen**
Rücknahme	**Ja**

Maßzeichnungen

Integrierter Antrieb mit Haltebremse

Abmessungen

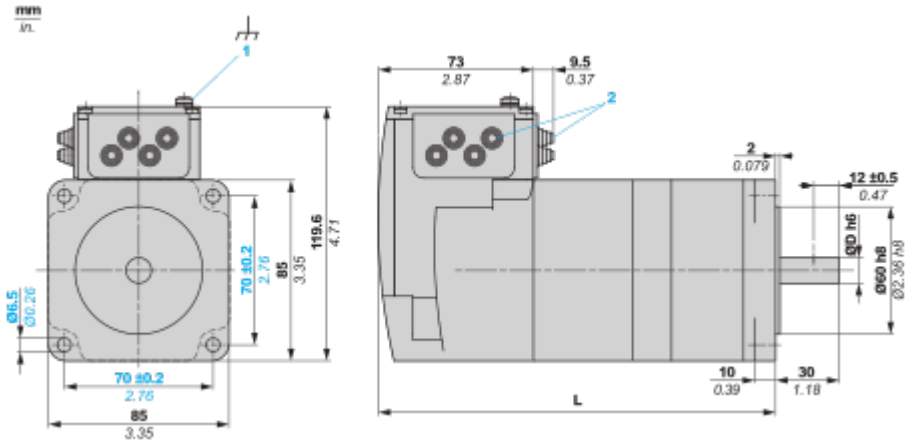

1 Erdklemme (Masse)

2 Zubehör: Kabeleinführungen Ø = 3 ... 9 mm / 0.12 ... 0.35 in.

L 187,3 mm / 7.37 in.

D 12 mm / 0.47 in.

Anschlüsse und Schema

Multifunktionsschnittstelle

Verdrahtungsplan für Eingänge

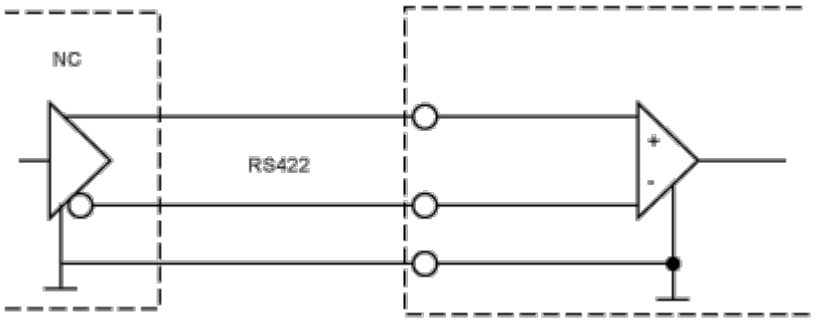

Die Referenzimpulse werden über die zwei Signaleingänge bereitgestellt, entweder als Impuls-/Richtungssignale oder als A/B-Signale. Die anderen Signaleingänge besitzen die Funktionen „Endstufenaktivierung/Impulsblockierung“ und „Schrittgrößenumschaltung/PWM-Motorstromregelung“.

Leistungskurven

Drehmomenteigenschaften

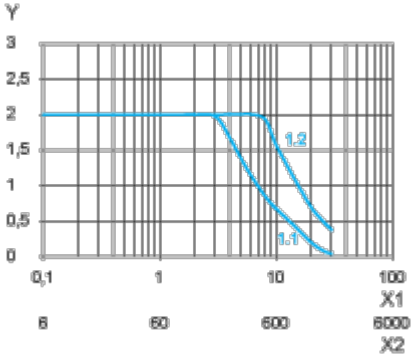

X1 Frequenz in kHz

X2 Drehzahl in 1/min

Y Drehmoment in Nm

1.1 Max. Drehmoment bei 24 V

1.2 Max. Drehmoment bei 36 V