Produktdatenblatt

Spezifikationen



Integrierter Schrittmotor, Lexium ILS2, 24-48V, Ethernet IP, 85mm, 6Nm, mittlere Dz, Leiterplattenverbinder, Bremse

ILS2K853PB1F0

EAN Code: 3606485205021

Hauptmerkmale

Baureihe	Integrierter Lexium-Antrieb
Produkt- oder Komponententyp	Integrierter Bewegungsantrieb
Kurzbezeichnung des Geräts	ILS
Motortyp	Drehstrom-Schrittmotor
Anzahl der Motorpole	6
Anzahl der Netzphasen	1-phasige Versorgung
[UH,nom] Bemessungs-Betriebsspannung	24 V 48 V
Netzwerktyp	DC
Kommunikationsschnittstelle	Ethernet/IP, integriert
Länge	247,3 mm
Art der Wicklung	Mittlere Drehzahl und mittleres Drehmoment
Elektrischer Anschluss	Steckverbinder für Platine
Haltebremse	Mit
Getriebetyp	Ohne
Nenndrehzahl	100 rpm bei 24 V 200 rpm bei 48 V
Nenndrehmoment	6 Nm
Haltemoment	6 Nm Haltebremse 6 Nm

Zusatzmerkmale

Übertragungsgeschwindigkeit	125, 250, 500 kbauds
Montagehalterung	Flansch
Motorflanschgröße	85 mm
Anzahl der Motorstufen	3
Durchmesser des Zentrierrings	60 mm
Tiefe des Zentrierrings	2 mm
Anzahl der Montagebohrungen	4
Durchmesser der Montagebohrungen	6,5 mm
Kreisdurchmesser der Montagebohrungen	99 mm
Art der Rückkopplung	Indexpuls

Bruttopreisliste für Deutschland zuzüglich Zuschläge, Frachtkosten und Mehrwertsteuer, gültig ab dem 1. Januar 2024. Irrtum und Änderungen vorbehalten. Es gelten die AGBs der Schneider Electric GmbH.

Haftungsausschluss: Diese Dokumentation dient nicht als Ersatz für die Beurteilung der Eignung oder Verlässlichkeit dieser Produkte für bestimmte Verwendungsbereiche des Benutzers und darf nicht zu diesem Zweck verwendet werden.

Wellenende	Glatte Welle
Zweite Welle	Ohne zweites Wellenende
Wellendurchmesser	14 mm
Wellenlänge	30 mm
Versorgungsspannungsgrenzen	18…55 V
Stromaufnahme	5000 mA maximale Dauerleistung
Zugehörige Absicherung	16 A
Inbetriebnahme-Schnittstelle	RS485 Modbus TCP (9, 6, 19, 2 und 38,4 kBaud)
Eingangs-/Ausgangstyp	4 Signale (jedes als Eingang oder Ausgang zu verwenden)
Spannungswert für garantierten Status 0	-3 - 4,5 V
Spannungswert für garantierten Status 1	15 - 30 V
Diskreter Eingangsstrom	10 mA bei 24 V für Sicherheitseingang 2 mA bei 24 V für 24 V-Signalschnittstelle
Diskrete Ausgangsspannung	23 - 25 V
maximaler Schaltstrom	100 mA je Ausgang 200 mA gesamt
Schutzart	Safe Torque Off (sicher abgeschaltetes Drehmoment) Kurzschluss der Ausgangsspannung Überlast der Ausgangsspannung
Spitzenmoment im Stillstand	6 Nm
Dauer-Drehmoment im Stillstand	6 Nm
Drehzahlistwertrückführung	20000 Punkte/Umdrehung
Genauigkeitsfehler	+/- 6 Bogenminuten
Rotorträgheit	3,5 kg.cm²
Max. mechanische Geschwindigkeit	2000 U/min
maximale Radialkraft Fr	110 N
Maximale Axialkraft Fa	170 N (Zugkraft) 30 N (Kraft/Druck)
Betriebslebensdauer in Std.	20000 h Lager
Bremszugkraft	22 W
Bremslösezeit	40 ms
Bremsdauer	20 ms
Beschriftung	CE
Kühlungstyp	Natürliche Konvektion
Produktgewicht	6,5 kg

Montage

Normen	IEC 61800-3 IEC 61800-3, Aufl. 2 IEC 60072-1 EN 61800-3:2001, zweite Umgebung IEC 50178 EN 61800-3 : 2001-02 IEC 50347
Produktzertifizierungen	TÜV cUL UL

Umgebungstemperatur bei Betrieb	40…55 °C (mit Leistungsabfall von 2 % pro °C) 0…40 °C (ohne Leistungsreduzierung)
Geräte-Umgebungstemperatur	105 °C Leistungsverstärker 110 °C Motor
Umgebungstemperatur bei Lagerung	-25…70 °C
Betriebshöhe	= 1.000 m ohne Leistungsreduzierung
Relative Luftfeuchtigkeit	15…85 % Betauung nicht zulässig
Vibrationsfestigkeit	20 m/s² (f= 10…500 Hz) 10 Zyklen entspricht IEC 60068-2-6
Stoßfestigkeit	150 m/s² 1.000 Stöße entspricht IEC 60068-2-29
Schutzart (IP)	IP41 Wellenlager: entspricht IEC 60034-5 IP54 gesamt, außer Wellenlager: entspricht IEC 60034-5

Verpackungseinheiten

VPE 1 Art	PCE
Anzahl der Geräte pro Packung	1
VPE 1 Höhe	10,4 cm
VPE 1 Breite	18,0 cm
VPE 1 Länge	36,5 cm
Verpackungsgewicht (Lbs)	6,0 kg

Vertragliche Gewährleistung

Garantie (in Monaten)	18

Environmental Data

Schneider Electric hat sich zum Ziel gesetzt, den Net Zero-Status bis 2050 durch Lieferkettenpartnerschaften, Materialien mit geringerer Auswirkung und Kreislaufbildung über unsere laufende Kampagne "Use Better, Use Longer, Use Again" zu erreichen, um die Lebensdauer und Recyclingfähigkeit der Produkte zu verlängern.

Erläuterung der Environmental Data >

Wie wir die Produktnachhaltigkeit bewerten >

Umweltbilanz

Total lifecycle Carbon footprint	**864 kg CO2 eq.**
CO_2-Fußabdruck der Herstellungsphase [A1 bis A3]	**71 kg CO2 eq.**
CO_2-Fußabdruck der Distributionsphase [A4]	**9 kg CO2 eq.**
CO_2-Fußabdruck der Installationsphase [A5]	**3 kg CO2 eq.**
CO_2-Fußabdruck der Nutzungsphase [B2, B3, B4, B6]	**774 kg CO2 eq.**
CO_2-Fußabdruck der End-of-Life-Phase [C1 bis C4]	**6 kg CO2 eq.**
Umweltproduktdeklaration	**Produktumweltprofil**

Use Better

Materialien und Verpackung

Verpackung mit Recycling-Karton	**Ja**
Verpackung ohne Kunststoff	**Nein**
SCIP-Nummer	**F800009a-26ea-46d4-b613-164e8055f98f**
EU-RoHS-Richtlinie	**Freistellungskonform**
REACh-Verordnung	**Produkt beinhaltet besorgniserregende Stoffe (SVHC) über dem Schwellwert**

Use Again

Reproduktion

Recyclingfähigkeitspotential in %	**85**
Circular Econmomy-Eignung	**Entsorgungsinformationen**
Rücknahme	**Ja**

Maßzeichnungen

Integrierter Antrieb mit Haltebremse

Abmessungen

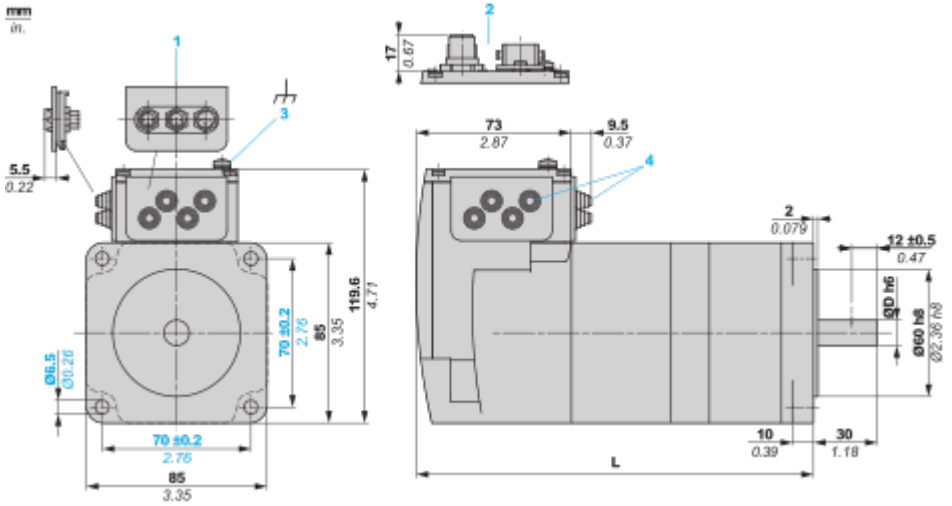

1 Zubehör: E/A-Signaleinsatz mit Industriesteckern

2 Option: Industriestecker

3 Erdklemme (Masse)

4 Zubehör: Kabeleinführungen Ø = 3 bis 9 mm / 0.12 bis 0.35 in.

L 247,3 mm / 9.74 in.

D 14 mm / 0.55 in.

Anschlüsse und Schema

Anschlussbeispiel mit 4 E/A-Signalen

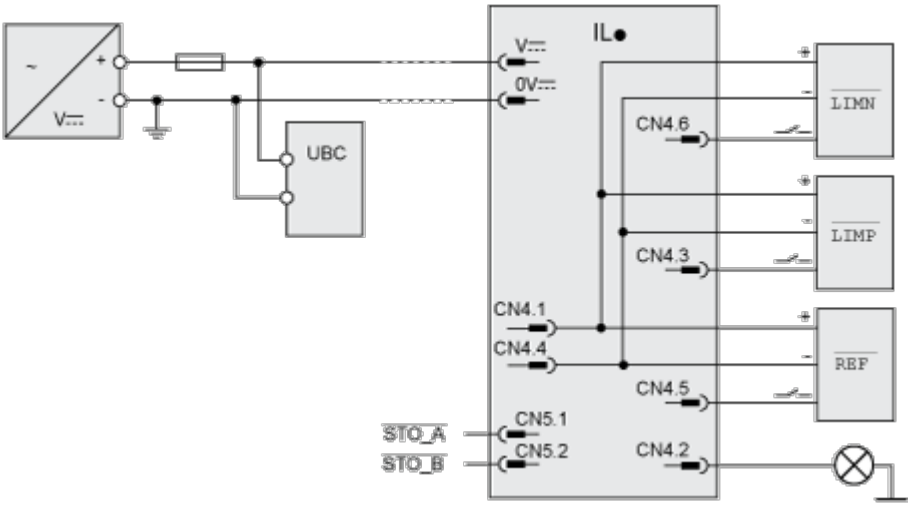

Leistungskurven

Drehmomenteigenschaften

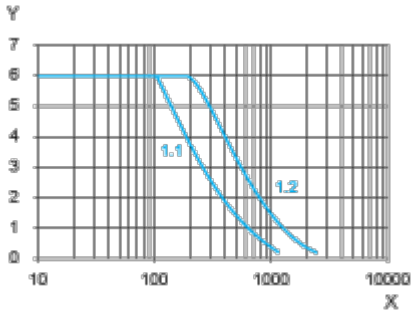

X Drehzahl in 1/min

Y Drehmoment in Nm

1.1 Max. Drehmoment bei 24 V

1.2 Max. Drehmoment bei 48 V