Produktdatenblatt

Spezifikationen



Polumschalter, 2 Drehzahlen, 3p, 60°, 20A, f. Ø 22mm Geräte

K2H004P

EAN Code: 3389110480306

Hauptmerkmale

Baureihe	Harmony K
Produkt- oder Komponententyp	Nockenschalter-Gehäuse
Komponentenname	K2
[Ith] Konventioneller thermischer Strom in freier Luft	20 A
Zusammens. der Unterbaugruppe	Kontaktblöcke und Befestigungsplatte
Funktion des Nockenschalters	Polumschalter für Zweistufenmotor
Motortyp	Angezapfte Dahlander-Wicklung
Aus-Stellung	Mit Nullstellung
Schaltpositionen	Rechts: 0° - 60° - 120°
Produktmontage	Frontmontage
Befestigungsmodus	Ø 22 mm Bohrung
Blendenmaterial	Kunststoff

Zusatzmerkmale

Schaltwinkel	60 °
[Ui] Bemessungs-Isolationsspannung	690 V (Verschmutzungsgrad 3) entspricht IEC 60947-1
[Ithe] Konventioneller eingeschlossener thermischer Strom	16 A
Nennbetriebsleistung in W	1300 W AC-3, 230 V 1 Phase entspricht IEC 947-3 14000 W AC-21, 400 V 3 Phasen entspricht IEC 947-3 17000 W AC-21, 500 - 660 V 3 Phasen entspricht IEC 947-3 2200 W AC-3, 230 V 3 Phasen entspricht IEC 947-3 2200 W AC-3, 400 V 1 Phase entspricht IEC 947-3 4000 W AC-23A, 230 V 3 Phasen entspricht IEC 947-3 4000 W AC-3, 400 V 3 Phasen entspricht IEC 947-3 4000 W AC-3, 500 V 3 Phasen entspricht IEC 947-3 4000 W AC-3, 690 V 3 Phasen entspricht IEC 947-3 5500 W AC-23A, 400 V 3 Phasen entspricht IEC 947-3 5500 W AC-23A, 500 V 3 Phasen entspricht IEC 947-3 5500 W AC-23A, 690 V 3 Phasen entspricht IEC 947-3 8000 W AC-21, 230 V 3 Phasen entspricht IEC 947-3
AC-Nennbetriebsstrom	2 A bei 500 V AC-15 entspricht IEC 947-5-1 3 A bei 400 V AC-15 entspricht IEC 947-5-1 4 A bei 230 V AC-15 entspricht IEC 947-5-1 8 A bei 400 V AC-3 3 Phasen entspricht IEC 947-3 10,8 A bei 400 V AC-23A 3 Phasen entspricht IEC 947-3 14,6 A bei 230 V AC-23A 3 Phasen entspricht IEC 947-3 4,7 A bei 690 V AC-3 3 Phasen entspricht IEC 947-3 6,4 A bei 690 V AC-23A 3 Phasen entspricht IEC 947-3 6,5 A bei 500 V AC-3 3 Phasen entspricht IEC 947-3 8,3 A bei 230 V AC-3 3 Phasen entspricht IEC 947-3 8,9 A bei 500 V AC-23A 3 Phasen entspricht IEC 947-3

Bruttopreisliste für Deutschland zuzüglich Zuschläge, Frachtkosten und Mehrwertsteuer, gültig ab dem 1. Januar 2024. Irrtum und Änderungen vorbehalten. Es gelten die AGBs der Schneider Electric GmbH.

Haftungsausschluss: Diese Dokumentation dient nicht als Ersatz für die Beurteilung der Eignung oder Verlässlichkeit dieser Produkte für bestimmte Verwendungsbereiche des Benutzers und darf nicht zu diesem Zweck verwendet werden.

elektrische Lebensdauer	200000 Zyklen AC-23 200000 Zyklen AC-3 600000 Zyklen AC-15 600000 Zyklen AC-21
Max. Betriebsrate	2,5 cyc/mn AC-21 2,5 cyc/mn AC-23 2,5 cyc/mn AC-3 8,333 cyc/mn AC-15
Kurzschlussstrom	10000 A
Kurzschlussschutz	20 A Patrone Sicherung, Typ gG
Bemessungsstoßspannungsfestigkeit [Uimp]	4 kV bei Isolierfunktion 6 kV entspricht IEC 947-1
Betrieb der Kontakte	Gestuft schaltend
Positive Öffnung	Mit
elektrische Verbindung	Klemmenanschlüsse mit unverlierbaren Schrauben flexibel, Klemmkapazität: 2 x 1,5 mm² Klemmenanschlüsse mit unverlierbaren Schrauben starr, Klemmkapazität: 1 x 2,5 mm²
Mechanische Lebensdauer	1000000 Zyklen
Produktgewicht	0,165 kg

Montage

Standards	CENELEC EN 50013 EN 60947-3 für Stromkreis EN 60947-5-1 für Steuerkreis IEC 60947-3 für Stromkreis IEC 60947-5-1 für Steuerkreis
Produktzertifizierungen	CSA 240 V 1 hp 1 Phase CSA 240 V 3 hp 3 Phasen 2 Pol(e) UL 240 V 1 hp 3 Phasen UL 240 V 0,33 hp 1 Phase 2 Pol(e)
Beschichtung	TC
Umgebungstemperatur bei Betrieb	-25…55 °C
Umgebungstemperatur bei Lagerung	-40…70 °C
Stoßfestigkeit	30 gn entspricht IEC 68-2-27
Vibrationsfestigkeit	5 gn entspricht IEC 68-2-6 (f = 10…150 Hz)
Schutzklasse für Stromschläge	Klasse II conforming to IEC 536 Klasse II conforming to NF C 20-030

Verpackungseinheiten

VPE 1 Art	PCE
Anzahl der Geräte pro Packung	1
VPE 1 Höhe	10,9 cm
VPE 1 Breite	6,5 cm
VPE 1 Länge	6,5 cm
Verpackungsgewicht (Lbs)	165,0 g

Vertragliche Gewährleistung

Garantie (in Monaten)	18

Environmental Data

Schneider Electric hat sich zum Ziel gesetzt, den Net Zero-Status bis 2050 durch Lieferkettenpartnerschaften, Materialien mit geringerer Auswirkung und Kreislaufbildung über unsere laufende Kampagne "Use Better, Use Longer, Use Again" zu erreichen, um die Lebensdauer und Recyclingfähigkeit der Produkte zu verlängern.

Erläuterung der Environmental Data >

Wie wir die Produktnachhaltigkeit bewerten >

Umweltbilanz

Umweltproduktdeklaration	Produktumweltprofil

Use Better

Materialien und Verpackung

Verpackung mit Recycling-Karton	**Nein**
Verpackung ohne Kunststoff	**Nein**
EU-RoHS-Richtlinie	Konform
REACh-Verordnung	Produkt beinhaltet besorgniserregende Stoffe (SVHC) nicht über dem Schwellwert

Use Again

Reproduktion

Circular Econmomy-Eignung	**Keine besonderen Recycling-Verfahren erforderlich**
Rücknahme	**Ja**
WEEE-Kennzeichnung	**Das Produkt muss entsprechend bestimmter Hinweise auf Märkten der Europäischen Union entsorgt werden und darf nicht in Haushaltsabfälle gelangen.**

Maßzeichnungen

Gehäuse mit Kunststoffsockel

Frontseitige Montage über Bohrung Ø 22 mm / 0.87 in.

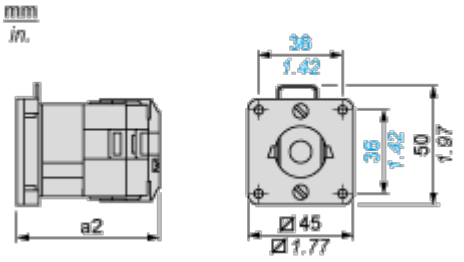

a2 79 mm / 3.11 in.

Technische Beschreibung

Verbindungspositionen (werkseitige Vormontage)

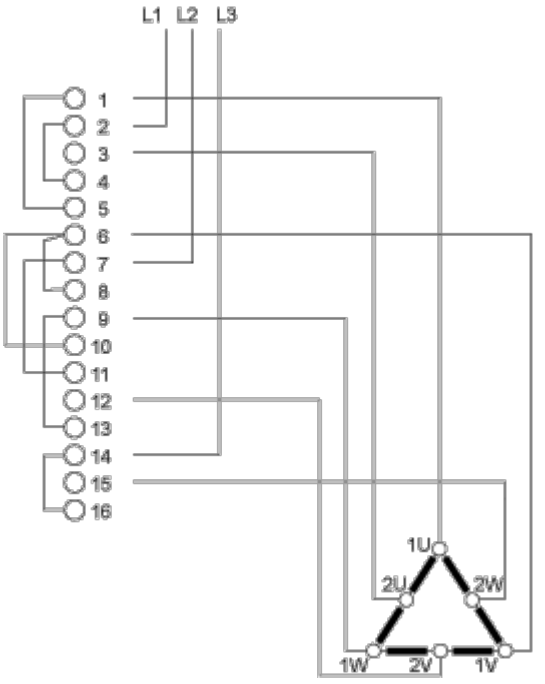

Winkelstellung des Schalters

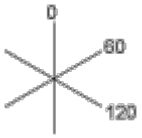

Schaltprogramm

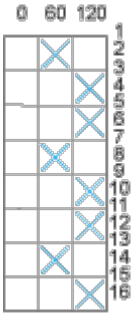

Konventionen für die Schaltprogrammdarstellung

Kontakt geschlossen

Kontakt geschlossen in 2 Positionen und gehalten zwischen den 2 Position

Versiegelte Baugruppe zur autom. aufrechterhaltene Steuerung

Überlappende Kontakte

Federrückstellposition: Bei einem Schaltwinkel von 90° erfolgt eine Federrückstellung von mehr als 30° hinter die letzte Position (für maximal 3 gleichzeitige Kontakte).

Beispiel:

