Produktdatenblatt

Spezifikationen



Betät.element m. Frontring Ø 29mm, Kunst,-Frontr., silberf., Knebel, schwarz

KBA1H

EAN Code: 3389110980738

Hauptmerkmale

Baureihe	Harmony Series K
Produkt- oder Komponententyp	Nockenschalter-Bedienkopf
Komponentenname	KBA
Produktkompatibilität	Frontmontagegehäuse 12 und 20 A von Ø 22 mm Bohrung
Nockenschalter-Frontelement	Mit Frontring Ø 29 mm, Kunststoff mit metallischer Oberfläche
Operatortyp	Schwarz Griff, Länge = 35 mm
Verriegelung des Drehgriffs	Ohne
Ausführung des Schildes	Mit metallic Hinweistext

Zusatzmerkmale

Mechanische Lebensdauer	1000000 Zyklen
CAD-Gesamtbreite	29 mm
CAD-Gesamthöhe	38 mm
CAD-Gesamttiefe	77 mm
Länge	35 mm
Produktgewicht	0,042 kg
Kompatibilitätscode	KBA

Montage

Beschichtung	TC
Umgebungstemperatur bei Betrieb	-25…55 °C
Umgebungstemperatur bei Lagerung	-40…70 °C
Stoßfestigkeit	30 gn entspricht IEC 68-2-27
Vibrationsfestigkeit	5 gn entspricht IEC 68-2-6 (f = 10…150 Hz)
Schutzart (IP)	IP65 entspricht IEC 529 IP65 entspricht NF C 20-010

Verpackungseinheiten

VPE 1 Art	PCE
Anzahl der Geräte pro Packung	1
VPE 1 Höhe	3,700 cm
VPE 1 Breite	5,500 cm

Bruttopreisliste für Deutschland zuzüglich Zuschläge, Frachtkosten und Mehrwertsteuer, gültig ab dem 1. Januar 2024. Irrtum und Änderungen vorbehalten. Es gelten die AGBs der Schneider Electric GmbH.

Haftungsausschluss: Diese Dokumentation dient nicht als Ersatz für die Beurteilung der Eignung oder Verlässlichkeit dieser Produkte für bestimmte Verwendungsbereiche des Benutzers und darf nicht zu diesem Zweck verwendet werden.

VPE 1 Länge	9,000 cm
Verpackungsgewicht (Lbs)	48,000 g
VPE 2 Art	S02
VPE 2 Menge	60
VPE 2 Höhe	15 cm
VPE 2 Breite	30 cm
VPE 2 Länge	40 cm
VPE 2 Gewicht	3,220 kg

Vertragliche Gewährleistung

Garantie (in Monaten)	18

Environmental Data

Schneider Electric hat sich zum Ziel gesetzt, den Net Zero-Status bis 2050 durch Lieferkettenpartnerschaften, Materialien mit geringerer Auswirkung und Kreislaufbildung über unsere laufende Kampagne "Use Better, Use Longer, Use Again" zu erreichen, um die Lebensdauer und Recyclingfähigkeit der Produkte zu verlängern.

Erläuterung der Environmental Data >

Wie wir die Produktnachhaltigkeit bewerten >

Use Better

Materialien und Verpackung

Verpackung mit Recycling-Karton	**Nein**
Verpackung ohne Kunststoff	**Nein**
EU-RoHS-Richtlinie	**Konform**
REACh-Verordnung	**Produkt beinhaltet besorgniserregende Stoffe (SVHC) nicht über dem Schwellwert**

Use Again

Reproduktion

Rücknahme	**Ja**

Maßzeichnungen

Bedienknopf

Für Gehäuse mit Bohrung Ø 22 mm / 0.87 in. und frontseitiger Montage

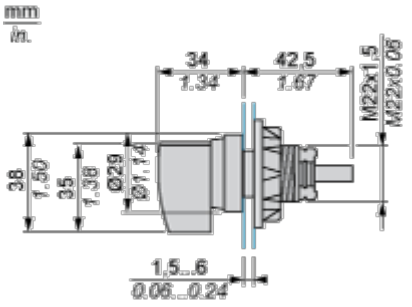

Montage und Abstand

Bedienknopf

Schalttafelausschnitt

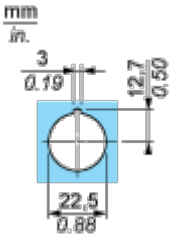

Image of product / Alternate images

Alternative



