Produktdatenblatt

Spezifikationen



Motion Servoverstärker, Lexium 32 Sercos, 115/230V 1phasig, 3A, 9Apk, 0,5kW, erweiterbar

LXM32SU90M2

EAN Code: 3606480694820

Hauptmerkmale

Baureihe	Lexium 32
Kurzbezeichnung des Geräts	LXM32S
Produkt- oder Komponententyp	Motion Servoantrieb
Format des Laufwerks	Buch
Anzahl der Netzphasen	1-phasige Versorgung
[UH,nom] Bemessungs-Betriebsspannung	100-120 V -15 - +10 % 200 - 240 V -15 - +10 %
Versorgungsspannungsgrenzen	85…132 V 170…264 V
Versorgungsfrequenz	50/60 Hz -5 - 5 %
Netzwerkfrequenz	47,5 - 63 Hz
EMV-Filter	Integriert
Kontinuierlicher Ausgangsstrom	3 A bei 8 kHz
Ausgangsstrom 3s Spitze	6 A bei 115 V für 5 s 9 A bei 230 V für 5 s
maximale Dauerleistung	400 W bei 115 V 900 W bei 230 V
Nennleistung	0,3 kW bei 115 V 8 kHz 0,5 kW bei 230 V 8 kHz
Netzstrom	5,2 A, THDI of 90 % bei 115 V, mit externer Netzdrossel von 2 mH 6,3 A, THDI of 107 % bei 230 V, mit externer Netzdrossel von 2 mH 5,4 A, THDI of 159 % bei 115 V, ohne externe Netzdrossel 4,5 A, THDI of 166 % bei 230 V, ohne externe Netzdrossel

Zusatzmerkmale

Taktfrequenz	8 kHz
Überspannungskategorie	III
Max. Leckstrom	30 mA
Ausgangsspannung	= Versorgungsspannung
Elektrische Isolation	Zwischen Leistungs- und Steuerungsteil
Kabeltyp	Einsträngiges IEC Kabel (Temperatur: 50 °C) Kupfer 90 °C XLPE/EPR
Elektrischer Anschluss	Klemme, Klemmkapazität: 3 mm², AWG 12 (CN8)
[M] Anzugsdrehmoment	CN8: 0,5 Nm
Anzahl digitale Eingänge	2 Erfassen diskrete Eingänge
Digitaler Eingang	Erfassen (CAP Klemmen)

Bruttopreisliste für Deutschland zuzüglich Zuschläge, Frachtkosten und Mehrwertsteuer, gültig ab dem 1. Januar 2024. Irrtum und Änderungen vorbehalten. Es gelten die AGBs der Schneider Electric GmbH.

Haftungsausschluss: Diese Dokumentation dient nicht als Ersatz für die Beurteilung der Eignung oder Verlässlichkeit dieser Produkte für bestimmte Verwendungsbereiche des Benutzers und darf nicht zu diesem Zweck verwendet werden.

Abtastdauer	0,25 ms
Diskrete Eingangsspannung	24 V DC für Erfassen
Diskrete Eingangslogik	Positiv (Komplement von STO_A, Komplement von STO_B) bei Status 0: 5 V bei Status 1: > 15 V entspricht EN/IEC 61131-2 Typ 1
[tA] Antwortzeit	<= 5 ms Komplement von STO_A, Komplement von STO_B
Anzahl diskrete Ausgänge	3
Digitaler Ausgang	Logik Ausgänge (DO)24 V DC
Diskrete Ausgangsspannung	<= 30 V DC
Diskrete Ausgangslogik	Positiv oder negativ (DO) entspricht EN/IEC 61131-2
Prellzeit der Kontakte	<= 1 ms für Komplement von STO_A, Komplement von STO_B
Bremsstrom	50 mA
Reaktionszeit am Ausgang	250 µs (DO) für diskret Ausgang (Ausgänge)
Sicherheitsfunktion	STO (Safe Torque Off) Sicher abgeschaltetes Drehmoment, integriert
Sicherheitsniveau	SIL 3 entspricht EN/IEC 61508
Kommunikationsschnittstelle	SERCOS III, integriert
LED-Statusanzeige	1 LED (rot) Spannungsversorgung des Servoverstärkers
Signalisierungsfunktion	Fehleranzeige 7 Segmente
Beschriftung	CE
Betriebsposition	Senkrecht +/- 10 Grad
Produktkompatibilität	Servomotor BMH (70 mm, 1 Motor-Stacks)
Breite	68 mm
Höhe	270 mm
Tiefe	237 mm
Produktgewicht	1,8 kg

Montage

Elektromagnetische Verträglichkeit	Leitungsgebundene elektromagnetische Verträglichkeit entspricht EN 55011 Klasse A Gruppe 1
Normen	EN/IEC 61800-3
Produktzertifizierungen	CSA
Schutzart (IP)	IP20 entspricht EN/IEC 60529
Vibrationsfestigkeit	1 Gn (f= 13…150 Hz) entspricht EN/IEC 60068-2-6
Stoßfestigkeit	15 Gn für 11 ms entspricht EN/IEC 60028-2-27
Verschmutzungsgrad	2 entspricht EN/IEC 61800-5-1
Umgebungseigenschaften	Klasse 3C1 entspricht IEC 60721-3-3
relative Feuchte	Klasse 3K3 (5 bis 85 %) Betauung nicht zulässig entspricht IEC 60721-3-3
Umgebungstemperatur bei Betrieb	0…50 °C entspricht UL
Umgebungstemperatur bei Lagerung	-25…70 °C
Kühlungstyp	Natürliche Konvektion
Betriebshöhe	= 1.000 m ohne Leistungsreduzierung

Verpackungseinheiten

VPE 1 Art	PCE
Anzahl der Geräte pro Packung	1
VPE 1 Höhe	10,6 cm
VPE 1 Breite	27,5 cm
VPE 1 Länge	33 cm
Verpackungsgewicht (Lbs)	2,37 kg
VPE 2 Art	S03
VPE 2 Menge	2
VPE 2 Höhe	30 cm
VPE 2 Breite	30 cm
VPE 2 Länge	40 cm
VPE 2 Gewicht	5,529 kg
VPE 3 Art	P06
VPE 3 Menge	16
VPE 3 Höhe	80 cm
VPE 3 Breite	80 cm
VPE 3 Länge	60 cm
VPE 3 Gewicht	52,124 kg

Vertragliche Gewährleistung

Garantie (in Monaten)	18

Environmental Data

Schneider Electric hat sich zum Ziel gesetzt, den Net Zero-Status bis 2050 durch Lieferkettenpartnerschaften, Materialien mit geringerer Auswirkung und Kreislaufbildung über unsere laufende Kampagne "Use Better, Use Longer, Use Again" zu erreichen, um die Lebensdauer und Recyclingfähigkeit der Produkte zu verlängern.

Erläuterung der Environmental Data >

Wie wir die Produktnachhaltigkeit bewerten >

Umweltbilanz

Total lifecycle Carbon footprint	**22 kg CO2 eq.**
CO_2-Fußabdruck der Herstellungsphase [A1 bis A3]	**19 kg CO2 eq.**
CO_2-Fußabdruck der Distributionsphase [A4]	**4 kg CO2 eq.**
CO_2-Fußabdruck der Installationsphase [A5]	**0 kg CO2 eq.**
CO_2-Fußabdruck der Nutzungsphase [B2, B3, B4, B6]	**0 kg CO2 eq.**
CO_2-Fußabdruck der End-of-Life-Phase [C1 bis C4]	**0.3 kg CO2 eq.**

Use Better

Materialien und Verpackung

Verpackung mit Recycling-Karton	**Ja**
Verpackung ohne Kunststoff	**Ja**
SCIP-Nummer	**C0961927-b9e6-4f64-bd63-334df07b6de6**
EU-RoHS-Richtlinie	**Freistellungskonform**
REACh-Verordnung	**Produkt beinhaltet besorgniserregende Stoffe (SVHC) über dem Schwellwert**
PVC-frei	**Ja**

Use Again

Reproduktion

Recyclingfähigkeitspotential in %	**3**
Circular Econmomy-Eignung	**Entsorgungsinformationen**
Rücknahme	**Ja**
WEEE-Kennzeichnung	**Das Produkt muss entsprechend bestimmter Hinweise auf Märkten der Europäischen Union entsorgt werden und darf nicht in Haushaltsabfälle gelangen.**

Maßzeichnungen

Lexium 32 Servoantrieb

Abmessungen

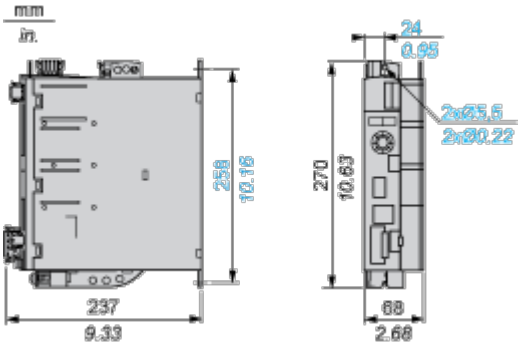

Montage und Abstand

Lexium 32 Motion Control Servoantriebe

Montageempfehlungen

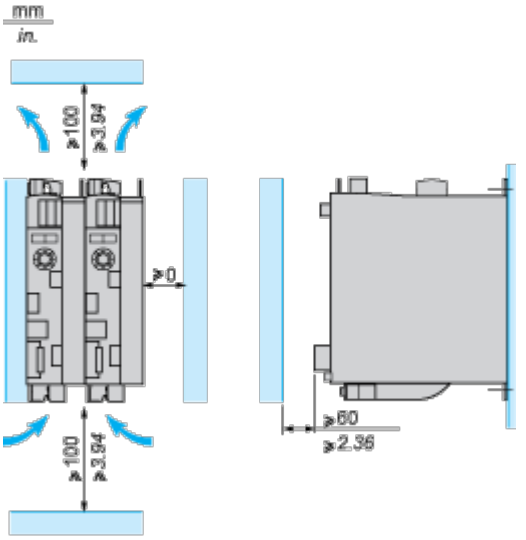

Die Servoantriebe LXM32•U45M2, •U90M2 und LXM32•U60N4 werden durch natürliche Konvektion gekühlt. Die Servoantriebe LXM32•D18M2, •D30M2, LXM32 •D12N4, •D18N4, •D30N4 und •D72N4servo verfügen über einen integrierten Lüfter.
Bei Einbau des Servoantriebs in einen Schaltschrank sind folgende Hinweise hinsichtlich Temperatur und Schutzgrad zu beachten:

- Sorgen Sie für eine ausreichende Kühlung des Servoantriebs
- Der Servoantrieb darf nicht in der Nähe von Wärmequellen installiert werden
- Der Servoantrieb darf nicht auf entflammbarem Material installiert werden
- Eine Erwärmung der Kühlluft des Servoverstärkers durch die warme Abluft anderer Geräte und Komponenten, wie zum Beispiel externer Bremswiderstände, ist unbedingt zu vermeiden.
- Der Servoantrieb muss senkrecht montiert werden (± 10%)
- Bei Überschreitung der Temperaturgrenzwerte während des Betriebs schaltet die Steuerung ab.

HINWEIS: Bei Kabeln, die von unten am Servoantrieb angeschlossen werden, muss aufgrund des Krümmungsradius der Kabel ein Freiraum von ≥ 200 mm/7,87 in. vorgesehen werden.

Umgebungstemperatur	Montageabstände	Montagehinweise
0°C bis + 50°C	d ≥ 0 mm	–
+ 50°C bis + 60°C	d ≥ 0 mm	Verringern Sie den Ausgangsstrom um 2,2 % pro °C über 50 °C

HINWEIS: Verwenden Sie keine isolierten Gehäuse, da diese eine geringe Leitfähigkeit aufweisen.

Montagehinweise für Gehäuseeinbau

Zur Gewährleistung einer guten Kühlung des Servoantriebs:

- sind im Gehäuse Lüftungsgitter vorzusehen.
- muss die Luftzirkulation ausreichen sein und ggf. eine Fremdbelüftung mit Filter vorgesehen werden.

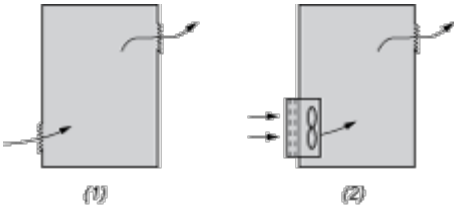

(1) Natürliche Konvektion

(2) Fremdbelüftung

- müssen Lüftungsschlitze und/oder Lüfter mindestens den Luftdurchsatz der Servoantriebslüfter gewährleisten (siehe Tabelle unten).
- sind spezielle Filter der Schutzart IP 54 zu verwenden.

Installation in einem Metallgehäuse (Schutzart IP 54)

Der Servoantrieb muss unter bestimmten Umgebungsbedingungen in einem dichten Gehäuse installiert werden: Staub, korrosive Gase, hohe Luftfeuchtigkeit mit der Gefahr von Kondensat- und Oberflächenwasserbildung, Flüssigkeitsspritzer usw. In diesem Fall können die Lexium 32-Servoantriebe in einem Gehäuse installiert werden, dessen Innentemperatur maximal 60 °C erreichen kann.