Produktdatenblatt

Spezifikationen



Miniaturrelais, Easy Harmony RXM2L, 3A, 4W, 230V AC, ohne LED

RXM4LB1P7

EAN Code: 3389119215251

Hauptmerkmale

Baureihe	Harmony Elektromechanische Relais
Name der Reihe	RXM Serie
Produkt- oder Komponententyp	Steckrelais
Gerätetyp	Miniaturrelais
Art und Zusammensetzung der Kontakte	4 Wechslerkontakte
[Uc] Steuerkreisspannung	230 V AC 50/60 Hz
[Ithe] Konventioneller eingeschlossener thermischer Strom	3 A bei -40…55 °C

Zusatzmerkmale

LED-Statusanzeige	Ohne
Steuerungstyp	Ohne verriegelbaren Prüftaster
[Ie] Bemessungs-Betriebsstrom	1,5 A bei 28 V Öffner (Ö) (DC) entspricht IEC 1,5 A bei 250 V Öffner (Ö) (AC) entspricht IEC 3 A bei 28 V nein (DC) entspricht IEC 3 A bei 250 V nein (AC) entspricht IEC 3 A bei 24 V nein (DC) entspricht IEC 3 A bei 220 V nein (AC) entspricht IEC 3 A bei 28 V (DC) entspricht UL 3 A bei 250 V (AC) entspricht UL
Min. Schaltleistung	25 mW abhängig von Schaltfrequenz, Umgebung oder erwarteten Zuverlässigkeitsniveau usw.
Bemessungs-Betriebsspannungsgrenzen	184 - 253 V AC
[Ui] Bemessungs-Isolationsspannung	250 V entspricht IEC
Max. Schaltspannung	250 V AC 28 V DC
Ausfallspannungsschwelle	>= 0,15 Uc AC
Laststrom	3 A bei 250 V AC 3 A bei 28 V DC
Max. Schaltleistung	750 VA AC 84 W DC
Min. Schaltstrom	5 mA abhängig von Schaltfrequenz, Umgebung oder erwarteten Zuverlässigkeitsniveau usw.
Min. Schaltspannung	5 V abhängig von Schaltfrequenz, Umgebung oder erwarteten Zuverlässigkeitsniveau usw.
Durchschnittlicher Widerstand	16500 Ohm bei 23 °C ± 15 %
Mechanische Lebensdauer	20000000 Zyklen

Bruttopreisliste für Deutschland zuzüglich Zuschläge, Frachtkosten und Mehrwertsteuer, gültig ab dem 1. Januar 2024. Irrtum und Änderungen vorbehalten. Es gelten die AGBs der Schneider Electric GmbH.

Haftungsausschluss: Diese Dokumentation dient nicht als Ersatz für die Beurteilung der Eignung oder Verlässlichkeit dieser Produkte für bestimmte Verwendungsbereiche des Benutzers und darf nicht zu diesem Zweck verwendet werden.

Elektrische Lebensdauer	200000 Zyklen ohmsch Belastung 23 °C 100000 Zyklen ohmsch Belastung bei 55 °C
Daten bezüglich Sicherheit und Zuverlässigkeit	B10d = 100.000
Betriebsrate	<= 1.200 Zyklen/Stunde unter Last <= 18.000 Zyklen/Stunde keine Last
Auslastungskoeffizient	20 %
Durchschlagfestigkeit	2000 V AC zwischen Spule und Kontakt mit Grundisolierung 2000 V AC zwischen Polen mit Grundisolierung 1000 V AC zwischen Kontakten mit Mikro-Abschaltung
Schutzkategorie	RT I
Verschmutzungsgrad	2
Betriebsposition	Jede Position
Prüfklassen	Level A Gruppenmontage
Verkauf je unteilbare Menge	10
Kontaktmaterial	Silberlegierung (Ag/Ni)
Stiftform	Flach (Typ Faston)
Produktgewicht	0,032 kg

Montage

Normen	IEC 61810-1 (Ausgabe 2) CE UL 508
Umgebungstemperatur bei Lagerung	-40…85 °C
Vibrationsfestigkeit	3 Gn, Amplitude = ± 1 mm (f = 10…50 Hz)Betrieb entspricht IEC 60068-2-6 6 gn, Amplitude = ± 1 mm (f = 10…50 Hz)nicht in Betrieb entspricht IEC 60068-2-6
Stoßfestigkeit	30 gn für nicht in Betrieb entspricht IEC 60068-2-27 10 Gn für in Betrieb entspricht IEC 60068-2-27

Verpackungseinheiten

VPE 1 Art	PCE
Anzahl der Geräte pro Packung	1
VPE 1 Höhe	2,1 cm
VPE 1 Breite	2,7 cm
VPE 1 Länge	4,5 cm
Verpackungsgewicht (Lbs)	33,0 g
VPE 2 Art	BB1
VPE 2 Menge	10
VPE 2 Höhe	3 cm
VPE 2 Breite	11,5 cm
VPE 2 Länge	10 cm
VPE 2 Gewicht	390 g
VPE 3 Art	S02
VPE 3 Menge	270
VPE 3 Höhe	15 cm
VPE 3 Breite	30 cm

VPE 3 Länge	40 cm
VPE 3 Gewicht	10,985 kg

Vertragliche Gewährleistung

Garantie (in Monaten)	18

Environmental Data

Schneider Electric hat sich zum Ziel gesetzt, den Net Zero-Status bis 2050 durch Lieferkettenpartnerschaften, Materialien mit geringerer Auswirkung und Kreislaufbildung über unsere laufende Kampagne "Use Better, Use Longer, Use Again" zu erreichen, um die Lebensdauer und Recyclingfähigkeit der Produkte zu verlängern.

Erläuterung der Environmental Data >

Wie wir die Produktnachhaltigkeit bewerten >

Umweltbilanz

Total lifecycle Carbon footprint	**20 kg CO2 eq.**
CO_2-Fußabdruck der Herstellungsphase [A1 bis A3]	**0.3 kg CO2 eq.**
CO_2-Fußabdruck der Distributionsphase [A4]	**0 kg CO2 eq.**
CO_2-Fußabdruck der Installationsphase [A5]	**0 kg CO2 eq.**
CO_2-Fußabdruck der Nutzungsphase [B2, B3, B4, B6]	**20 kg CO2 eq.**
CO_2-Fußabdruck der End-of-Life-Phase [C1 bis C4]	**0 kg CO2 eq.**
Umweltproduktdeklaration	Produktumweltprofil

Use Better

Materialien und Verpackung

Verpackung mit Recycling-Karton	**Ja**
Verpackung ohne Kunststoff	**Ja**
EU-RoHS-Richtlinie	Konform
REACh-Verordnung	Produkt beinhaltet besorgniserregende Stoffe (SVHC) nicht über dem Schwellwert

Use Again

Reproduktion

Recyclingfähigkeitspotential in %	**55**
Circular Econmomy-Eignung	Entsorgungsinformationen
Rücknahme	**Ja**
WEEE-Kennzeichnung	**Das Produkt muss entsprechend bestimmter Hinweise auf Märkten der Europäischen Union entsorgt werden und darf nicht in Haushaltsabfälle gelangen.**

Maßzeichnungen

Abmessungen

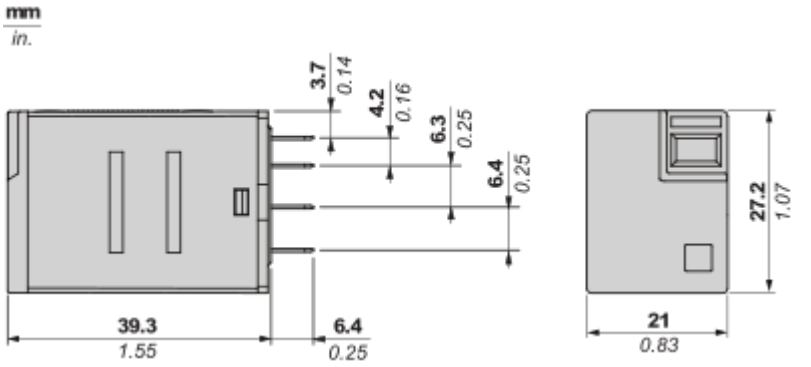

Stecker-Seitenansicht

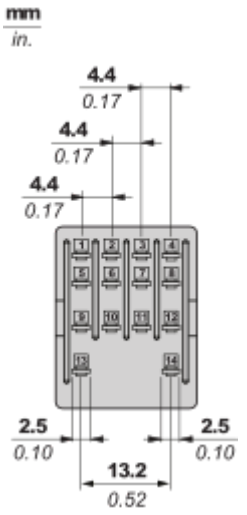

Anschlüsse und Schema

Verdrahtungsplan

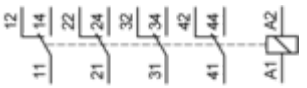

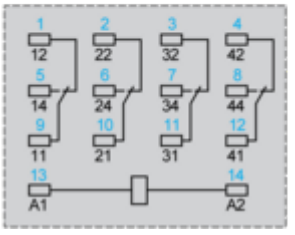

Blau dargestellte Symbole entsprechen der Nema-Kennzeichnung.

Leistungskurven

Elektrische Lebensdauer der Kontakte

Lebensdauer (induktive Last) = Lebensdauer (ohmsche Last) x Reduzierungskoeffizient

Für 4-poliges Relais

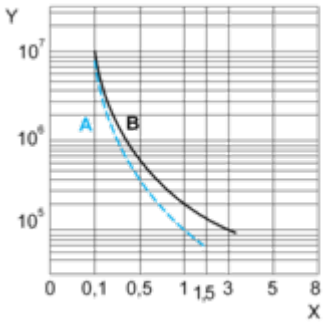

X: Kontaktstrom (A)
Y: Lebensdauer (Anzahl Betriebszyklen)
A: Induktive Last
B: Ohmsche Last
Hinweis: Diese Kennlinien gelten für typische Werte. Die tatsächliche Lebensdauer ist abhängig von der Last, von der Umgebung, vom Arbeitszyklus usw.
Für induktive Lasten ist zur Erhöhung der Relais-Lebensdauer eine geeignete Lastschutzschaltung hinzuzufügen (z. B. RC-Schutz/Varistor/Freilaufdiode – nur Gleichstromlast).

Max. Schaltkapazität

Für 4-poliges Relais

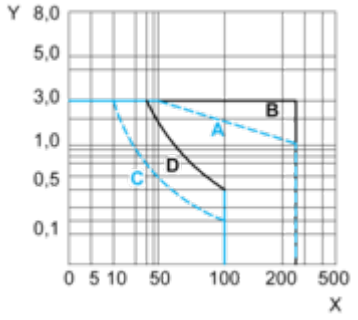

X: Kontaktspannung (v)
Y: Kontaktstrom (A)
A: Induktive Wechselstromlast
B: Ohmsche Wechselstromlast
C: Induktive Gleichstromlast
D: Ohmsche Gleichstromlast
Hinweis: Diese Kennlinien gelten für typische Werte. Die tatsächliche Lebensdauer ist abhängig von der Last, von der Umgebung, vom Arbeitszyklus usw.
Für induktive Lasten ist zur Erhöhung der Relais-Lebensdauer eine geeignete Lastschutzschaltung hinzuzufügen (z. B. RC-Schutz/Varistor/Freilaufdiode – nur Gleichstromlast).
Für Niederspannungslasten (unter 10 mA) empfehlen wir stattdessen die Serie RXM*GB mit gegabelten Kontaktrelais.

Spannung der Wechselstromspule und Betriebstemperatur im Dauerbetrieb

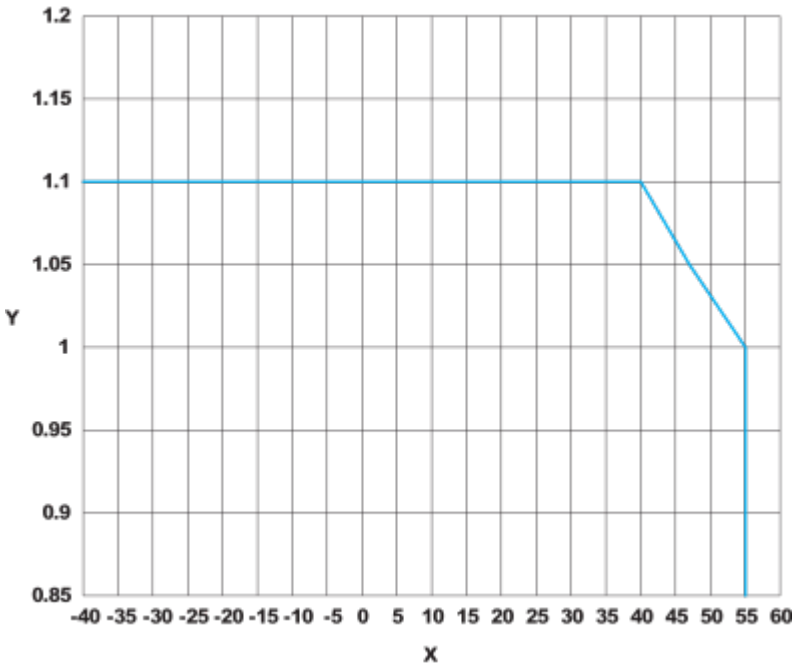

X: Betriebstemperatur (°C)
Y: Spannung der Wechselstromspule (UC)

Image of product / Alternate images

Alternative



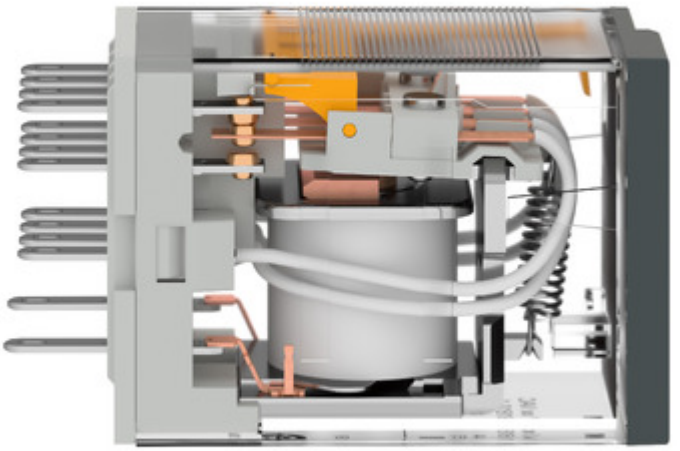




Made in China



