Produktdatenblatt

Spezifikationen



Schrittmotorverstärker Lexium SD218 - RS485 - Strom 5A - 24-48VDC

SD218PU50C

Demnächst nicht mehr lieferbar

Der Verkauf wird eingestellt am: 11.12.2027

Der Service wird eingestellt am: 11.12.2030

EAN Code: 3606480190391

Hauptmerkmale

Baureihe	Lexium SD2
Produkt- oder Komponententyp	Bewegungs-Schrittantrieb
Kurzbezeichnung des Geräts	SD218
Kommunikationsschnittstelle	RS485

Zusatzmerkmale

Anzahl der Netzphasen	1-phasige Versorgung
[UH,nom] Bemessungs-Betriebsspannung	24 - 48 V
Versorgungsspannungstyp	DC
Versorgungsspannungsgrenzen	12…48 V
maximaler Motorphasenstrom	5 A
Stromaufnahme	<= 4 mA
Spannungswert für garantierten Status 0	0 - 0,8 V für general purpose I/O defined as inputs
Spannungswert für garantierten Status 1	2,2 - 24 V
Eingangsstrom	1,75 mA - Hochpegel für general purpose I/O defined as inputs
Ausgangsstrom	600 mA - single channel, duty cycle = 0.8 für general purpose I/O defined as outputs 275 mA - four channels, continuous für general purpose I/O defined as outputs
Eingangsspannung	0-24 V für general purpose I/O defined as inputs 0-24 V für general purpose I/O defined as outputs
Restwelligkeit	2 V at nominal voltage
elektrische Verbindung	1 Stecker Drahtcrimp 4-polig für motor interface 1 Stecker Drahtcrimp 2 Stifte für supply voltage 1 Stecker Drahtcrimp 14-polig für multifunction interface 1 Stecker Drahtcrimp 10 Stifte für communication interface
Übertragungsgeschwindigkeit	4,8, 9,6, 19,2, 38,4, 115 kbauds
Kühlungstyp	Konvektion
Breite	76 mm
Höhe	54 mm
Tiefe	99 mm
Beschriftung	CE
Produktgewicht	0,34 kg

Bruttopreisliste für Deutschland zuzüglich Zuschläge, Frachtkosten und Mehrwertsteuer, gültig ab dem 1. Januar 2024. Irrtum und Änderungen vorbehalten. Es gelten die AGBs der Schneider Electric GmbH.

Haftungsausschluss: Diese Dokumentation dient nicht als Ersatz für die Beurteilung der Eignung oder Verlässlichkeit dieser Produkte für bestimmte Verwendungsbereiche des Benutzers und darf nicht zu diesem Zweck verwendet werden.

Montage

Elektromagnetische Verträglichkeit	Elektrostatische Entladung entspricht IEC 61000-4-2 Störfestigkeit gegen abgestrahlte radioelektrische Störungen entspricht IEC 61000-4-3 Störfestigkeit gegenüber Einschaltstößen entspricht IEC 61000-4-4 Spannungs-/Strom-Impuls entspricht IEC 61000-4-5 Störfestigkeit gegen Spannungseinbrüche entspricht IEC 61000-4-11 Störfestigkeit gegenüber leitungsgebundenen HF-Störungen entspricht IEC 61000-4-6
Normen	EN 55011 Gruppe 1 Klasse A EN 61000-3-3 IEC 61000-3-2
Umgebungstemperatur bei Betrieb	0…50 °C ohne Leistungsreduzierung with flange motor mounted on a steel plate 300 x 300 x 10 mm 50…65 °C mit Leistungsreduzierung von 2,2 % pro °C with flange motor mounted on a steel plate 300 x 300 x 10 mm
Umgebungstemperatur bei Lagerung	-25…70 °C
Relative Luftfeuchtigkeit	15…85 % Betauung nicht zulässig
Betriebshöhe	= 1.000 m ohne Leistungsreduzierung
Schutzart (IP)	IP20

Verpackungseinheiten

VPE 1 Art	PCE
Anzahl der Geräte pro Packung	1
VPE 1 Höhe	9,0 cm
VPE 1 Breite	13,4 cm
VPE 1 Länge	19,7 cm
Verpackungsgewicht (Lbs)	519,0 g
VPE 2 Art	S03
VPE 2 Menge	8
VPE 2 Höhe	30,0 cm
VPE 2 Breite	30,0 cm
VPE 2 Länge	40,0 cm
VPE 2 Gewicht	4,865 kg

Vertragliche Gewährleistung

Garantie (in Monaten)	18

Environmental Data

Schneider Electric hat sich zum Ziel gesetzt, den Net Zero-Status bis 2050 durch Lieferkettenpartnerschaften, Materialien mit geringerer Auswirkung und Kreislaufbildung über unsere laufende Kampagne "Use Better, Use Longer, Use Again" zu erreichen, um die Lebensdauer und Recyclingfähigkeit der Produkte zu verlängern.

Erläuterung der Environmental Data >

Wie wir die Produktnachhaltigkeit bewerten >

Use Better

Materialien und Verpackung

Verpackung mit Recycling-Karton	**Nein**
Verpackung ohne Kunststoff	**Nein**
EU-RoHS-Richtlinie	**Freistellungskonform**
REACh-Verordnung	**Produkt beinhaltet besorgniserregende Stoffe (SVHC) über dem Schwellwert**
PVC-frei	**Ja**

Use Again

Reproduktion

Rücknahme	**Ja**

Maßzeichnungen

Abmessungen

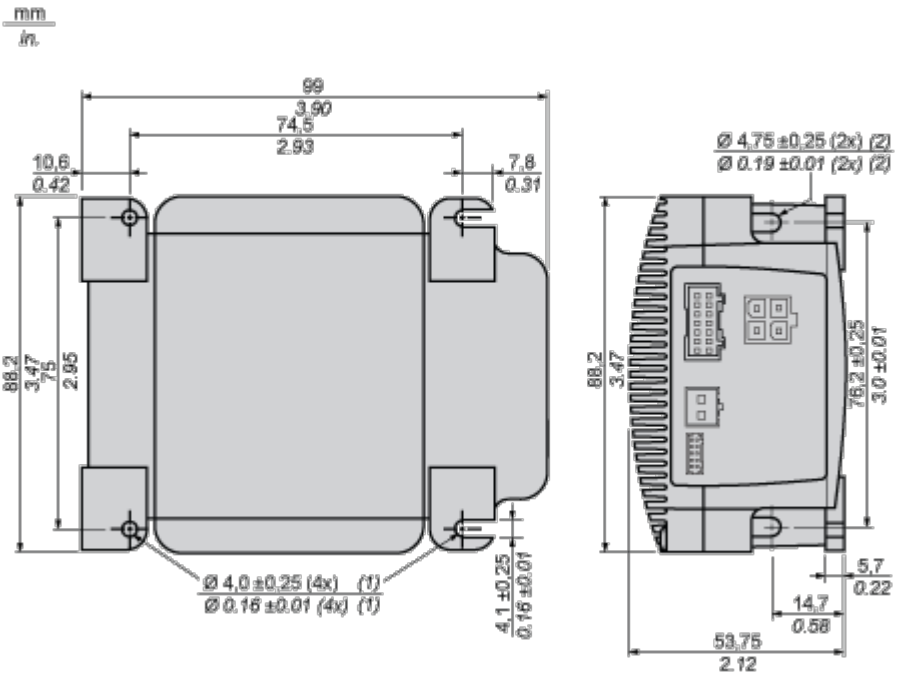

(1) M3.5-Schrauben für Flachmontage

(2) M4-Schrauben für Endmontage