# Produktdatenblatt

Spezifikationen




## Halbleiterrelais, Montageplatte, E: 90-280 VAC, A: 48-660 VAC, 125 A, Wärmefolie

SSP1A4125M7T

**EAN Code: 3606485442181**

## Hauptmerkmale

| | |
|---|---|
| **Baureihe** | Harmony Halbleiterrelais |
| **Bereitgestelltes Zubehör** | Wärmeableitplatte |
| **Produkt- oder Komponententyp** | Relais Montageplatte |
| **Kurzbezeichnung des Geräts** | SSP1 |
| **Anzahl der Phasen** | 1 Phase |
| **[In] Bemessungsstrom** | 125 A |
| **Schaltverhalten Ausgang** | Nullspannungsschaltung |

## Zusatzmerkmale

| | |
|---|---|
| **solid state switching type** | SCR-Ausgang<br>Nullspannungsschaltung |
| **Prüftaster** | Ohne Prüftaster |
| **[Uc] Steuerkreisspannung** | 90 - 280 V AC |
| **pick-up voltage** | 90 V AC einschalten |
| **drop-out voltage** | 10 V AC ausschalten |
| **[tA] Antwortzeit** | 30 ms (ausschalten)<br>25 ms (einschalten) |
| **Eingangsstrom** | 5…10 mA |
| **Ausgangsspannung** | 48 - 660 V AC |
| **Laststrom** | 0,15…125 A |
| **Transiente Überspannung** | 1200 V |
| **max. I²t für die Schmelzsicherung** | 12709 A².s für 8,33 ms bei 60 Hz<br>13950 A².s für 10 ms bei 50 Hz |
| **Koordinationstyp** | Typ 1 - 80 A Miniatur-Leitungsschutzschalter (MCB) - Kurve B<br>Typ 2 - 63 A Miniatur-Leitungsschutzschalter (MCB) - Kurve B |
| **Max. Leckstrom** | 1 mA ausgeschaltet |
| **Max. Spannungsabfall** | <1,15 V eingeschaltet |
| **dv/dt** | 500 V/µs ausgeschaltet bei maximaler Spannung |
| **Leistungsfaktor** | 0,5 (mit Höchstlast) |
| **Isolationswiderstand** | 1.000 MOhm bei 500 V DC |
| **Maximalkapazität** | 8 pF für Ein-/Ausgang |
| **Durchschlagfestigkeit** | 4 kV AC für Ein-/Ausgang<br>4 kV AC für Eingang oder Ausgang zum Gehäuse |

Bruttopreisliste für Deutschland zuzüglich Zuschläge, Frachtkosten und Mehrwertsteuer, gültig ab dem 1. Januar 2024. Irrtum und Änderungen vorbehalten. Es gelten die AGBs der Schneider Electric GmbH.

Haftungsausschluss: Diese Dokumentation dient nicht als Ersatz für die Beurteilung der Eignung oder Verlässlichkeit dieser Produkte für bestimmte Verwendungsbereiche des Benutzers und darf nicht zu diesem Zweck verwendet werden.

| | |
|---|---|
| **[Uimp] Bemessungs-Stoßspannungsfestigkeit** | 6 kV Ausgang zum Gehäuse<br>6 kV Eingang zum Ausgang |
| **[M] Anzugsdrehmoment** | 1,5 - 1,7 Nm für Eingang<br>2 - 2,2 Nm für Ausgang |
| **Anschlüsse - Klemmen** | Schraubklemmen: 0,2 - 3,3 mm², (AWG 24 - AWG 12) mit Kabelende für Eingang<br>Schraubklemmen: 0,5 - 5,26 mm², (AWG 20 - AWG 10) mit Kabelende für Ausgang<br>Schraubklemmen: 0,2 - 3,3 mm², (AWG 24 - AWG 12) ohne Kabelende für Eingang<br>Schraubklemmen: 0,5 - 8,26 mm², (AWG 20 - AWG 8) ohne Kabelende für Ausgang<br>Gabelsteckverbinder: 9,2 x 4 mm für Eingang<br>Ringkabelschuhe: 9,2 x 4 mm für Eingang<br>Gabelsteckverbinder: 11,7 x 4,5 mm für Ausgang<br>Ringkabelschuhe: 11,7 x 4,5 mm für Ausgang |
| **Wärmewiderstand** | 0,22 °C/W Anschluss zum Gehäuse |
| **Impedanz der Wärmeableitplatte** | 0,48 °C - in²/W bei 25 psi |
| **LED-Anzeige** | LED, grün für Eingang |
| **Schutzart (IP)** | IP20 |
| **Daten bezüglich Sicherheit und Zuverlässigkeit** | B10d = 1731395<br>MTTFd = 1875,9 Jahre |
| **Produktgewicht** | 89,2 g |
| **Überspannungskategorie** | III |
| **Gerätedarstellung** | Vollständiges Produkt |

## Montage

| | |
|---|---|
| **Umgebungstemperatur bei Betrieb** | -40…80 °C |
| **Umgebungstemperatur bei Lagerung** | -40…125 °C |
| **Verschmutzungsgrad** | 2 |
| **Beschriftung** | UL<br>CE<br>EAC<br>CSA |
| **Normen** | IEC 62314<br>UL 508<br>CSA C22.2 Nr. 14-13<br>IEC 60950-1 |
| **Produktzertifizierungen** | CSA<br>EAC<br>UL<br>CE |

## Verpackungseinheiten

| | |
|---|---|
| **VPE 1 Art** | PCE |
| **Anzahl der Geräte pro Packung** | 1 |
| **VPE 1 Höhe** | 3,800 cm |
| **VPE 1 Breite** | 4,800 cm |
| **VPE 1 Länge** | 6,500 cm |
| **Verpackungsgewicht (Lbs)** | 101,900 g |
| **VPE 2 Art** | S01 |
| **VPE 2 Menge** | 30 |
| **VPE 2 Höhe** | 15 cm |
| **VPE 2 Breite** | 15 cm |

| | |
|---|---|
| **VPE 2 Länge** | 40 cm |
| **VPE 2 Gewicht** | 3,366 kg |

## Vertragliche Gewährleistung

| | |
|---|---|
| **Garantie (in Monaten)** | 18 |

## Environmental Data

Schneider Electric hat sich zum Ziel gesetzt, den Net Zero-Status bis 2050 durch Lieferkettenpartnerschaften, Materialien mit geringerer Auswirkung und Kreislaufbildung über unsere laufende Kampagne "Use Better, Use Longer, Use Again" zu erreichen, um die Lebensdauer und Recyclingfähigkeit der Produkte zu verlängern.

Erläuterung der Environmental Data >

Wie wir die Produktnachhaltigkeit bewerten >

### Umweltbilanz

| | |
|---|---|
| Total lifecycle Carbon footprint | **13 244 kg CO2 eq.** |
| $CO_2$-Fußabdruck der Herstellungsphase [A1 bis A3] | **1 kg CO2 eq.** |
| $CO_2$-Fußabdruck der Distributionsphase [A4] | **0 kg CO2 eq.** |
| $CO_2$-Fußabdruck der Installationsphase [A5] | **0 kg CO2 eq.** |
| $CO_2$-Fußabdruck der Nutzungsphase [B2, B3, B4, B6] | **13 243 kg CO2 eq.** |
| $CO_2$-Fußabdruck der End-of-Life-Phase [C1 bis C4] | **0 kg CO2 eq.** |
| Umweltproduktdeklaration | **Produktumweltprofil** |

## Use Better

### Materialien und Verpackung

| | |
|---|---|
| Verpackung mit Recycling-Karton | **Ja** |
| Verpackung ohne Kunststoff | **Ja** |
| SCIP-Nummer | **134201bc-d293-4667-9cca-10a7f11729e0** |
| EU-RoHS-Richtlinie | **Freistellungskonform** |
| REACh-Verordnung | **Produkt beinhaltet besorgniserregende Stoffe (SVHC) über dem Schwellwert** |

## Use Again

### Reproduktion

| | |
|---|---|
| Recyclingfähigkeitspotential in % | **56** |
| Circular Econmomy-Eignung | **Entsorgungsinformationen** |
| Rücknahme | **Ja** |

Maßzeichnungen

## Abmessungen

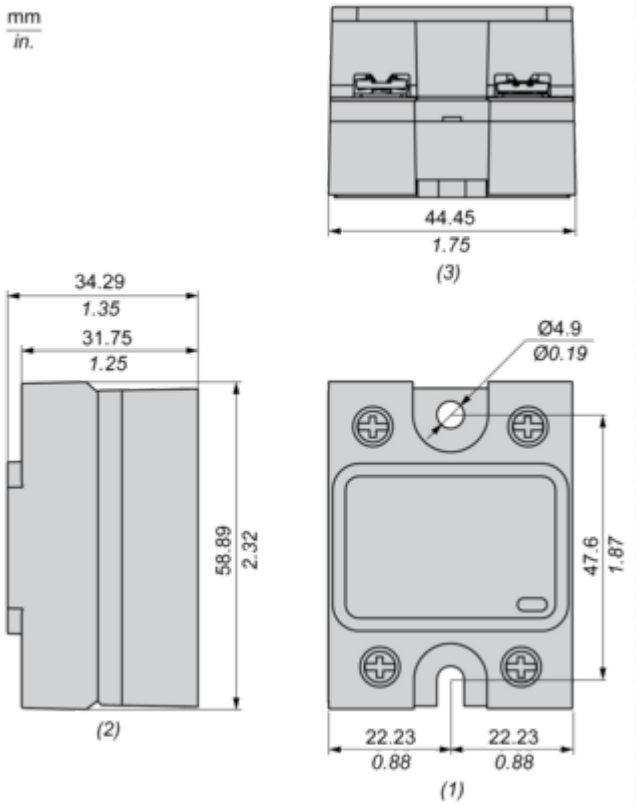


**(1)** Frontansicht
**(2)** Seitenansicht
**(3)** Unteransicht

## Leistungskurven

### Derating-Kurven

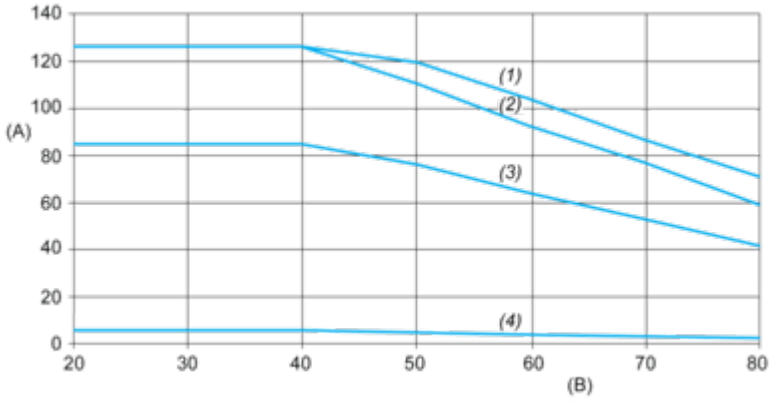


**A:** Laststrom (Arms)
**B:** Umgebungstemperatur (°C)
**(1)** Für Kühlkörper SSRHP02
**(2)** Für Kühlkörper SSRHP05
**(3)** Für Kühlkörper SSRHP07
**(4)** Kein Kühlkörper

Image of product / Alternate images

**Alternative**






~1/L1
2/T1~
SSP1A4125M7T
INPUT : 90 - 280VAC
LOAD : 42 - 660VAC
125A
Schneider Electric
Input
-/~4/A2
3/A1+/~

