Produktdatenblatt

Spezifikationen



Demnächst nicht mehr lieferbar

Kit Spannungsverteilungsmodul Standard STB, 115-230V AC

STBPDT2100K

Der Verkauf wird eingestellt am: 01.12.2027

Der Service wird eingestellt am: 31.12.2035

EAN Code: 3595863949186

Hauptmerkmale

Baureihe	Advantys STB Dezentrale E/A -Plattform
Produkt- oder Komponententyp	Standard-Spannungsverteilungs-Kit
Zusammenstellung Kombipaket	Modul STBPDT2100 Befestigungsbasis STBXBA2200 STBXTS2130, Federzugklemmenleisten STBXTS1130, Schraubklemmenleisten
Produktkompatibilität	Befestigungsbasis STBXBA2200
[UH,nom] Bemessungs-Betriebsspannung	115-230 V für AC
Stromversorgungs-Ausgangsstrom	0…10 A für Ausgangskreis 0…2,5 A für Eingangskreis 0…5 A für Eingangskreis 0…5 A für Ausgangskreis

Zusatzmerkmale

Versorgungsfrequenz	50 - 60 Hz
Spannungsbereich	85 - 265 V AC Sensor-/Betätigungsanschluss
Schutzfunktionen	Eingebauter Überstromschutz, 10 A Nacheilung Sicherung für Ausgangskreis Eingebauter Überstromschutz, 5 A Nacheilung Sicherung für Eingangskreis
zulässiger Strom	30 A für 2 Minuten Erdungsanschluss
Spannungserfassungsgrenzwert	< 50 V +/-5 AC IN/OUT LED leuchtet nicht > 70 V +/-5 AC IN/OUT LED leuchtet
Hot-Swapping-Fallback	Nein
Schutzart	Überstromschutz
Lokale Signalisierung	1 LED grün für Stellglied-Bus -Stromvers (OUT) 1 LED grün für Sensor-Bus-Stromversorgung (IN)
Gehäusefarbe	Weiß
Höhe	18,4 mm
Breite	125 mm
Tiefe	65,1 mm
Produktgewicht	0,129 kg
Überspannungskategorie	II

Montage

Schutzart (IP)	IP20
Beschriftung	CE

Bruttopreisliste für Deutschland zuzüglich Zuschläge, Frachtkosten und Mehrwertsteuer, gültig ab dem 1. Januar 2024. Irrtum und Änderungen vorbehalten. Es gelten die AGBs der Schneider Electric GmbH.

Haftungsausschluss: Diese Dokumentation dient nicht als Ersatz für die Beurteilung der Eignung oder Verlässlichkeit dieser Produkte für bestimmte Verwendungsbereiche des Benutzers und darf nicht zu diesem Zweck verwendet werden.

Produktzertifizierungen	CSA FM Klasse 1 Division 2 UL
Normen	EN/IEC 61131-2 Typ 1
Umgebungstemperatur bei Betrieb	0…60 °C (ohne Leistungsreduzierung)
Umgebungstemperatur bei Lagerung	-40…85 °C ohne Leistungsreduzierung
Relative Luftfeuchtigkeit	95 % bei 60 °C Betauung nicht zulässig
Betriebshöhe	<= 2.000 m
Verschmutzungsgrad	2
Vibrationsfestigkeit	3 Gn (f = 58…150 Hz) on 35 mm DIN rail 5 gn (f = 58…150 Hz) on 35 mm DIN rail ± 0,35 mm (f = 10…58 Hz)
Stoßfestigkeit	30 gn für 11 ms entspricht IEC 88 Anmerkung 2-27

Verpackungseinheiten

VPE 1 Art	PCE
Anzahl der Geräte pro Packung	1
VPE 1 Höhe	2,700 cm
VPE 1 Breite	8,600 cm
VPE 1 Länge	14,000 cm
Verpackungsgewicht (Lbs)	148,000 g
VPE 2 Art	S02
VPE 2 Menge	24
VPE 2 Höhe	15,000 cm
VPE 2 Breite	30,000 cm
VPE 2 Länge	40,000 cm
VPE 2 Gewicht	3,930 kg

Vertragliche Gewährleistung

Garantie (in Monaten)	18

Environmental Data

Schneider Electric hat sich zum Ziel gesetzt, den Net Zero-Status bis 2050 durch Lieferkettenpartnerschaften, Materialien mit geringerer Auswirkung und Kreislaufbildung über unsere laufende Kampagne "Use Better, Use Longer, Use Again" zu erreichen, um die Lebensdauer und Recyclingfähigkeit der Produkte zu verlängern.

Erläuterung der Environmental Data >

Wie wir die Produktnachhaltigkeit bewerten >

Use Better

Materialien und Verpackung

Verpackung mit Recycling-Karton	**Nein**
Verpackung ohne Kunststoff	**Ja**
SCIP-Nummer	**6830dd70-e4bc-47df-85c7-e41f888576f4**
EU-RoHS-Richtlinie	**Freistellungskonform**
REACh-Verordnung	**Produkt beinhaltet besorgniserregende Stoffe (SVHC) über dem Schwellwert**

Use Again

Reproduktion

Rücknahme	**Ja**

Maßzeichnungen

Abmessungen

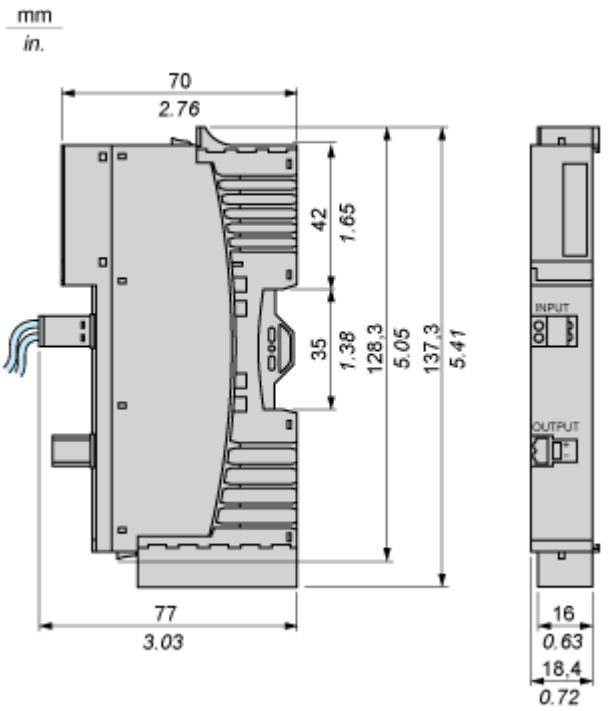

Anschlüsse und Schema

Verdrahtungsplan

Beispiel

Einzelne Stromversorgung

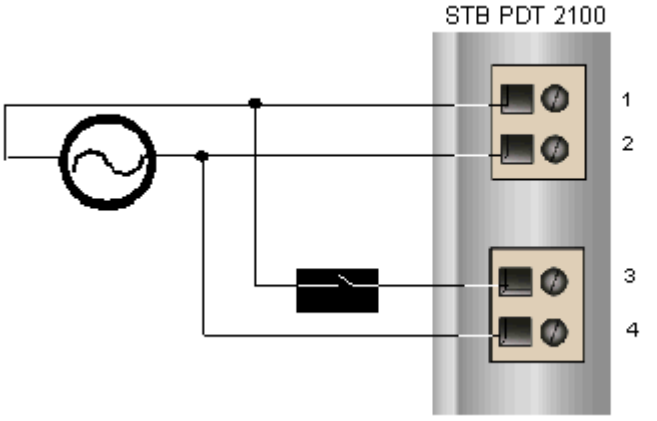

Pin	Oberer Anschluss	Unterer Anschluss
1	+115/230 VAC für den Sensorbus	+115/230 VAC für den Aktorbus
2	-115/230 VAC-Rückleitung der Sensorstromversorgung	-115/230 VAC-Rückleitung der Aktorstromversorgung