Produktdatenblatt

Spezifikationen

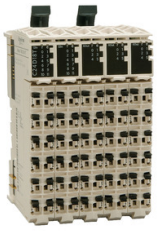

Demnächst nicht mehr lieferbar

Kompakter E/A-Erweiterungsblock, Modicon TM5, 24 DE / 12 DA, Relais

TM5C24D12R

Der Verkauf wird eingestellt am: 11.11.2027

Der Service wird eingestellt am: 31.12.2032

EAN Code: 3595864074382

Hauptmerkmale

Baureihe	Modicon TM5
Produkt- oder Komponententyp	Kompakter E/A-Erweiterungsblock
Anzahl diskrete Eingänge	24
Diskrete Eingangsspannung	24 V DC (Spannungsgrenzen: 20,4 - 28,8 V)
Diskrete Eingangslogik	Sink
Anzahl diskrete Ausgänge	12
Diskrete Ausgangslogik	Source oder Sink
Diskrete Ausgangsspannung	30 V DC (24 - 36 V) für Relais 240 V AC (184 - 276 V) für AC

Zusatzmerkmale

Gehäusematerial	Kunststoff
Farbe	Weiß
Anzahl Eingänge/Ausgänge	36
E/A-Anzahl d. Verteilerbox	24 E + 12 A
Anzahl von Modulen	Digitaleingang: 2 Module12 Kanäle Relaisausgang: 2 Module6 Kanäle
Reaktionszeit	<= 12 ms von Zustand 0 bis Zustand 1 für Ausgang <= 10 ms von Zustand 1 bis Zustand 0 für Ausgang
Discrete input compatibility	24 at 24 V DC
Diskreter Eingangsstrom	3,75 mA bei 24 V DC
Spannungswert für garantierten Status 1	>= 15 V
Spannungswert für garantierten Status 0	= 5 V
Eingangsimpedanz	6,4 kOhm
Eingangsfilterung	<= 100 ms hardware <= 25 ms softwareseitig konfigurierbar
Anzahl diskrete Ausgänge	12 Relais at 30 V DC at 240 V AC
Diskreter Ausgangsstrom	2 A je Ausgang
Min. Schaltstrom	10 mA 5 V DC
Mechanische Lebensdauer	20000000 Zyklen

Bruttopreisliste für Deutschland zuzüglich Zuschläge, Frachtkosten und Mehrwertsteuer, gültig ab dem 1. Januar 2024. Irrtum und Änderungen vorbehalten. Es gelten die AGBs der Schneider Electric GmbH.

Haftungsausschluss: Diese Dokumentation dient nicht als Ersatz für die Beurteilung der Eignung oder Verlässlichkeit dieser Produkte für bestimmte Verwendungsbereiche des Benutzers und darf nicht zu diesem Zweck verwendet werden.

Typische Leistungsaufnahme	68 mA bei 5 V DC 165 mA bei 24 V DC for inputs/outputs
Elektrischer Anschluss	Abnehmbare Federklemmleiste
Verlustleistung in W	4,3 W
Isolation zwischen Kanälen	Kein(e)
Isolation zwischen Kanälen und Klemme	500 Vrms AC
Lokale Signalisierung	24 LEDs (grün) für Eingangsstatus 4 LEDs (grün) für Netzteil 4 LEDs (rot) für Netzteil 12 LEDs (gelb) für Ausgangsstatus
Montagehalterung	DIN-Schiene
Höhe	99 mm
Breite	12,5 mm
Tiefe	75 mm
Produktgewicht	0,26 kg

Montage

Schutzart (IP)	IP20
Beschriftung	CE
Produktzertifizierungen	CULus GOST-R CSA C-Tick
Normen	CSA C22.2 Nr. 213 CSA C22.2 No 142 IEC 61131-2 UL 508
Umgebungstemperatur bei Betrieb	-10…50 °C (senkrechter Einbau) -10…60 °C (waagerechter Einbau)
Umgebungstemperatur bei Lagerung	-40…70 °C
Relative Luftfeuchtigkeit	5…95 % Betauung nicht zulässig
Betriebshöhe	0 - 2.000 m
Verschmutzungsgrad	2
Vibrationsfestigkeit	1 Gn (f = 8,4…150 Hz) auf DIN-Schiene 3,5 mm (f = 5…8,4 Hz) auf DIN-Schiene
Stoßfestigkeit	15 Gn für 11 ms

Verpackungseinheiten

VPE 1 Art	PCE
Anzahl der Geräte pro Packung	1
VPE 1 Höhe	6,900 cm
VPE 1 Breite	9,200 cm
VPE 1 Länge	11,000 cm
Verpackungsgewicht (Lbs)	289,000 g
VPE 2 Art	S03
VPE 2 Menge	36
VPE 2 Höhe	30,000 cm

VPE 2 Breite	30,000 cm
VPE 2 Länge	40,000 cm
VPE 2 Gewicht	10,821 kg

Vertragliche Gewährleistung

Garantie (in Monaten)	18

Environmental Data

Schneider Electric hat sich zum Ziel gesetzt, den Net Zero-Status bis 2050 durch Lieferkettenpartnerschaften, Materialien mit geringerer Auswirkung und Kreislaufbildung über unsere laufende Kampagne "Use Better, Use Longer, Use Again" zu erreichen, um die Lebensdauer und Recyclingfähigkeit der Produkte zu verlängern.

Erläuterung der Environmental Data >

Wie wir die Produktnachhaltigkeit bewerten >

Umweltbilanz

Total lifecycle Carbon footprint	**175 kg CO2 eq.**
CO_2-Fußabdruck der Herstellungsphase [A1 bis A3]	**1 kg CO2 eq.**
CO_2-Fußabdruck der Distributionsphase [A4]	**0 kg CO2 eq.**
CO_2-Fußabdruck der Installationsphase [A5]	**0 kg CO2 eq.**
CO_2-Fußabdruck der Nutzungsphase [B2, B3, B4, B6]	**173 kg CO2 eq.**
CO_2-Fußabdruck der End-of-Life-Phase [C1 bis C4]	**0.1 kg CO2 eq.**

Use Better

Materialien und Verpackung

Verpackung mit Recycling-Karton	**Nein**
Verpackung ohne Kunststoff	**Ja**
EU-RoHS-Richtlinie	**Freistellungskonform**
REACh-Verordnung	**Produkt beinhaltet besorgniserregende Stoffe (SVHC) nicht über dem Schwellwert**
PVC-frei	**Ja**

Use Again

Reproduktion

Recyclingfähigkeitspotential in %	**1**
Circular Econmomy-Eignung	**Entsorgungsinformationen**
Rücknahme	**Ja**
WEEE-Kennzeichnung	**Das Produkt muss entsprechend bestimmter Hinweise auf Märkten der Europäischen Union entsorgt werden und darf nicht in Haushaltsabfälle gelangen.**

Darstellung

TM5-E/A-Kompaktmodul

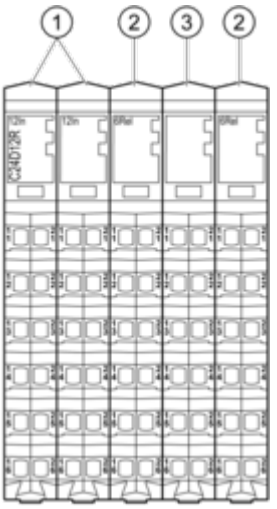

Nr.	Bezeichnung
1	Elektronisches Eingangsmodul / 12 digitale Eingänge
2	Elektronisches Relaisausgangsmodul / 6 Relaisausgänge
3	Dummy-Modul

Maßzeichnungen

E/A-Kompaktmodul

Abmessungen

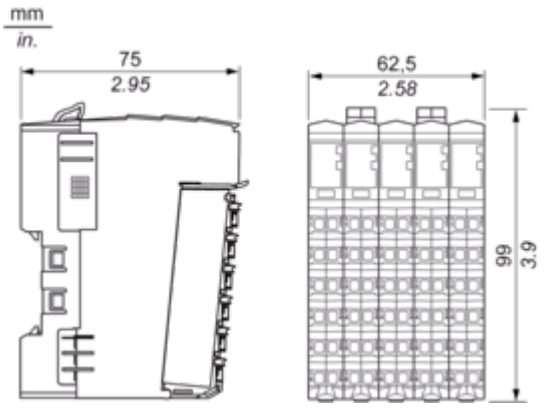

Montage und Abstand

TM5-System

Platzbedarf

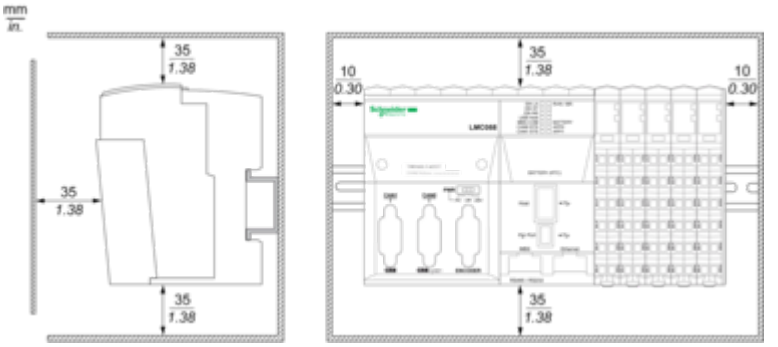

Montage auf einer DIN-Schiene

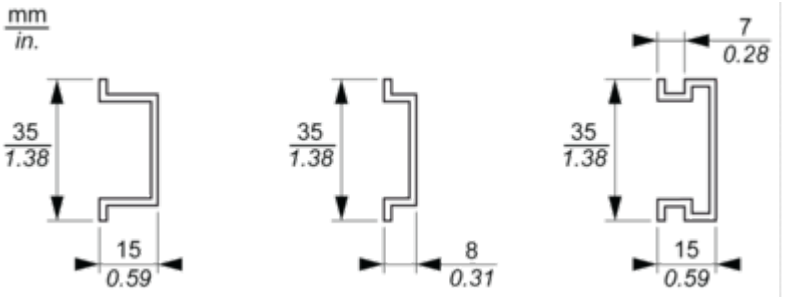

Anschlüsse und Schema

TM5-System Verdrahtungsempfehlungen

Mit den abnehmbaren Federklemmenleisten zu verwendende Drahtgrößen

mm / in. (9 / 0.35)				
mm^2	0,08...2,5	0,25...2,5	0,25...1,5	2 x 0,25...2 x 0,75
AWG	28...14	24...14	24...16	2 x 24...2 x 18

Digitaleingang 12In

Verdrahtungsplan

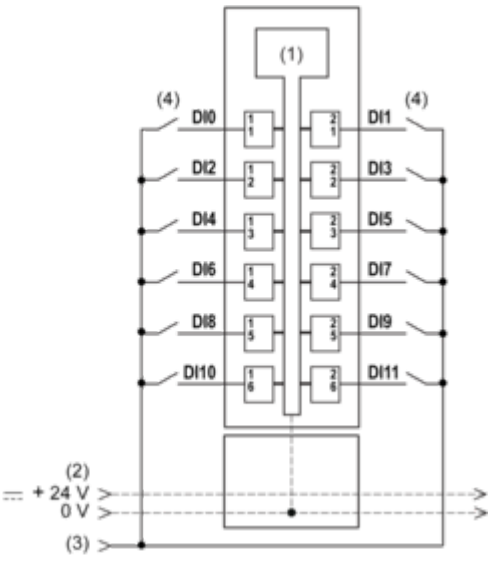

1 Interne Elektronik
2 In die Busbasen integriertes 24-VDC-E/A-Leistungssegment
3 24-VDC-E/A-Leistungssegment über externe Verbindung
4 2-Draht-Sensor

Digitales Ausgangsrelais 6Rel

Verdrahtungsplan

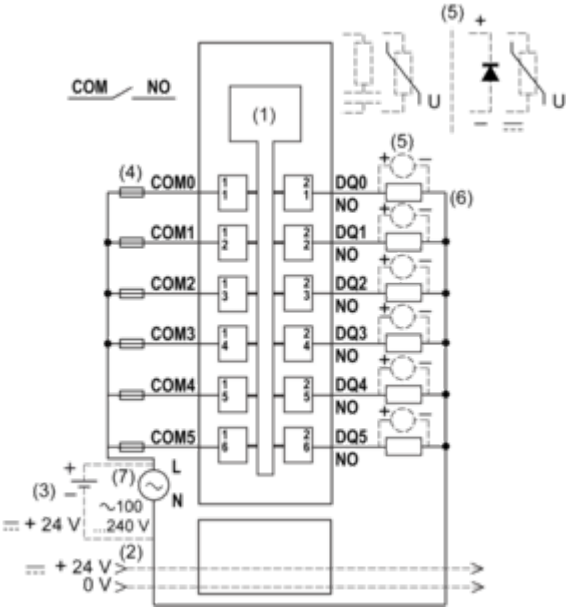

1 Interne Elektronik
2 In die Busbasen integriertes 24-VDC-E/A-Leistungssegment
3 Externe isolierte 24-VDC-Spannungsversorgung
4 Externe Sicherung Typ T, träge, 2 A 250 V
5 Schutz vor induktiver Last
6 2-Draht-Last
7 Externe Spannungsversorgung 100 bis 240 VAC

Dummy-Modul

Verdrahtungsplan

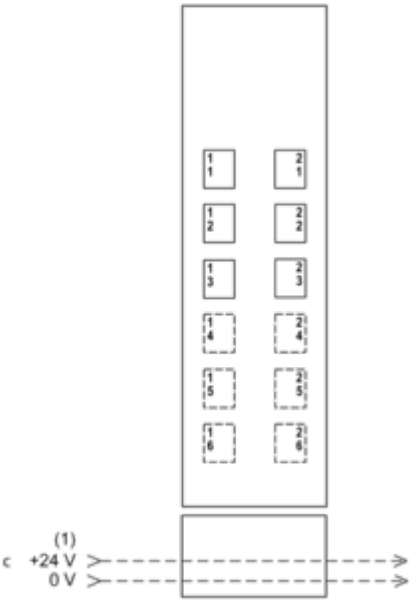

1 In die Busbasen integriertes 24-VDC-E/A-Leistungssegment

Leistungskurven

Digitales elekronisches Relaisausgangsmodul

Haltbarkeit der Elektrik

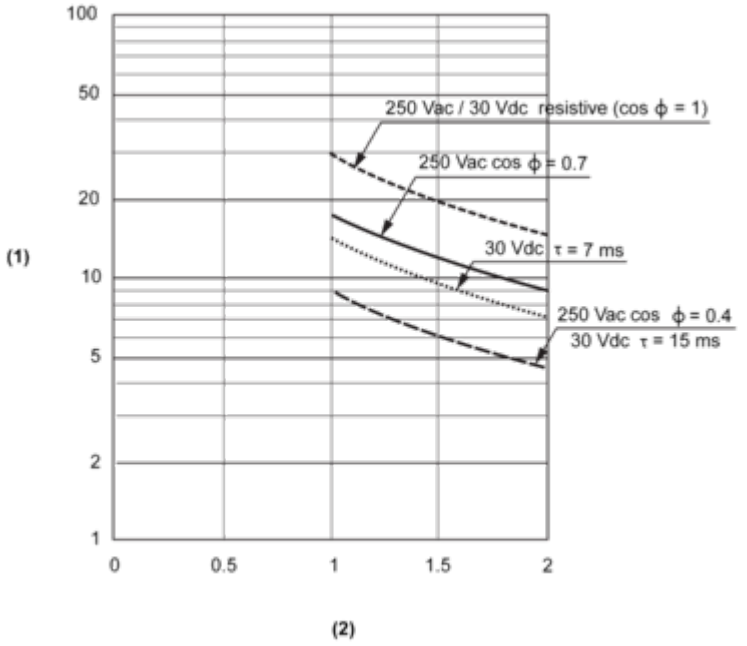

1 Schaltverfahren (x10^4)
2 Schaltstrom in A