Produktdatenblatt

Spezifikationen



Sicherheits-SPS-Steuerung, Modicon TM5, Sercos III, PLe / Kat4 / SIL3, bis zu 100 Module

TM5CSLC400FS

EAN Code: 3606485823850

Hauptmerkmale

Baureihe	Modicon TM5
Produkt- oder Komponententyp	Steuerungssystem
Geräteanwendung	Sicherheitssteuerung
Verpolungsschutz	Ja

Zusatzmerkmale

Kommunikationsnetztyp	SERCOS III (Ethernet)
Übertragungsgeschwindigkeit	100 Mbit/s für Vollduplex
Taktzeit	1 ms
Taktgeber	Mit non-volatile memory
Anzahl Geräte	2 RJ45 geschirmt 1 Speicherstick-Steckplatz
Funktion verfügbar	Unterstützt max. 100 Sicherheitsknoten
Maximaler Kabelabstand zwischen Geräten	100 m zwischen Station
Nennspannung	24 V -15-20 %
Eingangsschutztyp	Integrierte Sicherung (nicht austauschbar)
Leistungsaufnahme in W	4,3 W
Kühlungstyp	Ohne Lüfter
Beschriftung	CE
Sicherheitsniveau	SIL 3 entspricht IEC 61508 SIL 3 entspricht IEC 62061 PL = e entspricht ISO 13849-1 Kategorie 4
Daten bezüglich Sicherheit und Zuverlässigkeit	PFD < 1E-5 PFH < 1E-9 MTTFd > 100 Jahre
Lokale Signalisierung	1 LED (grün oder orange) für application run or machine expert - safety debug mode 1 LED (grün) für Autorisierungsstatus 1 LED (orange) für Konfigurationsstatus (Ready) 1 LED (orange) für Firmware-Status 1 LED (rot) für boot status / FS status 1 LED (orange) für Speicherstick-Status
Farbe	Rot
Breite	62,5 mm
Höhe	99 mm
Tiefe	75 mm
Produktgewicht	0,208 kg

Bruttopreisliste für Deutschland zuzüglich Zuschläge, Frachtkosten und Mehrwertsteuer, gültig ab dem 1. Januar 2024. Irrtum und Änderungen vorbehalten. Es gelten die AGBs der Schneider Electric GmbH.

Haftungsausschluss: Diese Dokumentation dient nicht als Ersatz für die Beurteilung der Eignung oder Verlässlichkeit dieser Produkte für bestimmte Verwendungsbereiche des Benutzers und darf nicht zu diesem Zweck verwendet werden.

Montage

Umgebungstemperatur bei Betrieb	0…45 °C (senkrechter Einbau) 0…55 °C (waagerechter Einbau)
Umgebungstemperatur bei Lagerung	-25…70 °C
Relative Luftfeuchtigkeit	5…95 % Betauung nicht zulässig
Schutzart (IP)	IP20
Betriebshöhe	0 - 2.000 m
Normen	EN 13849-1 IEC 61131-2 IEC 61508 IEC 61511 IEC 62061
Produktzertifizierungen	cULus

Verpackungseinheiten

VPE 1 Art	PCE
Anzahl der Geräte pro Packung	1
VPE 1 Höhe	10,800 cm
VPE 1 Breite	12,000 cm
VPE 1 Länge	17,200 cm
Verpackungsgewicht (Lbs)	309,000 g
VPE 2 Art	S03
VPE 2 Menge	9
VPE 2 Höhe	30,000 cm
VPE 2 Breite	30,000 cm
VPE 2 Länge	40,000 cm
VPE 2 Gewicht	3,392 kg

Vertragliche Gewährleistung

Garantie (in Monaten)	18

Environmental Data

Schneider Electric hat sich zum Ziel gesetzt, den Net Zero-Status bis 2050 durch Lieferkettenpartnerschaften, Materialien mit geringerer Auswirkung und Kreislaufbildung über unsere laufende Kampagne "Use Better, Use Longer, Use Again" zu erreichen, um die Lebensdauer und Recyclingfähigkeit der Produkte zu verlängern.

Erläuterung der Environmental Data >

Wie wir die Produktnachhaltigkeit bewerten >

Umweltbilanz

Total lifecycle Carbon footprint	**204 kg CO2 eq.**
CO_2-Fußabdruck der Herstellungsphase [A1 bis A3]	**19 kg CO2 eq.**
CO_2-Fußabdruck der Distributionsphase [A4]	**0 kg CO2 eq.**
CO_2-Fußabdruck der Installationsphase [A5]	**0.1 kg CO2 eq.**
CO_2-Fußabdruck der Nutzungsphase [B2, B3, B4, B6]	**185 kg CO2 eq.**
CO_2-Fußabdruck der End-of-Life-Phase [C1 bis C4]	**0.2 kg CO2 eq.**
Umweltproduktdeklaration	**Produktumweltprofil**

Use Better

Materialien und Verpackung

Verpackung mit Recycling-Karton	**Nein**
Verpackung ohne Kunststoff	**Ja**
EU-RoHS-Richtlinie	**Freistellungskonform**
REACh-Verordnung	**Produkt beinhaltet besorgniserregende Stoffe (SVHC) über dem Schwellwert**

Use Again

Reproduktion

Circular Econmomy-Eignung	**Entsorgungsinformationen**
Rücknahme	**Ja**
WEEE-Kennzeichnung	**Das Produkt muss entsprechend bestimmter Hinweise auf Märkten der Europäischen Union entsorgt werden und darf nicht in Haushaltsabfälle gelangen.**

Darstellung

TM5 Safety Logic Controller-Modul

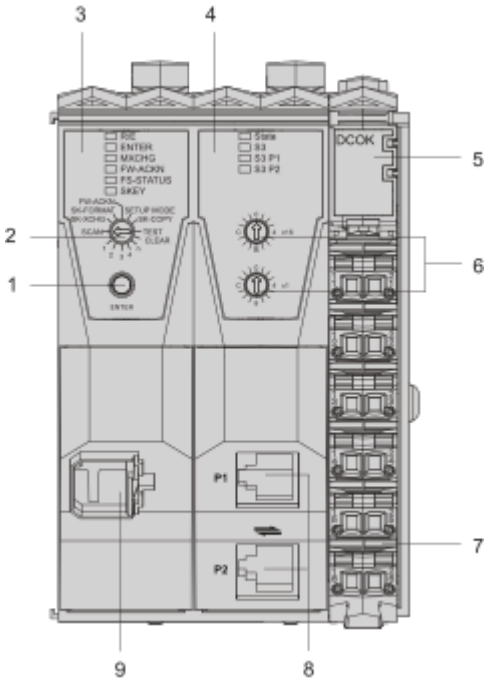

(1) Bestätigungstaste
(2) Wahlschalter
(3) Logikprozessor
(4) SERCOS III-Schnittstelle
(5) Integrierte Spannungsversorgung
(6) SERCOS III-Adressschalter
(7) Klemmenleiste für die Versorgung des Safe Logic Controllers
(8) SERCOS III-Anschluss mit 2 x RJ45
(9) Steckplatz für Speicherstick

Maßzeichnungen

TM5 Safety Logic Controller

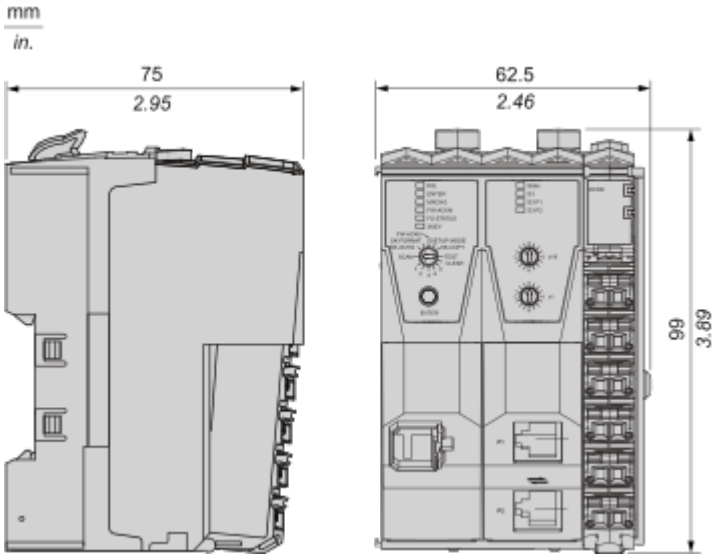

Montage und Abstand

Montage und Abstände

Platzbedarf

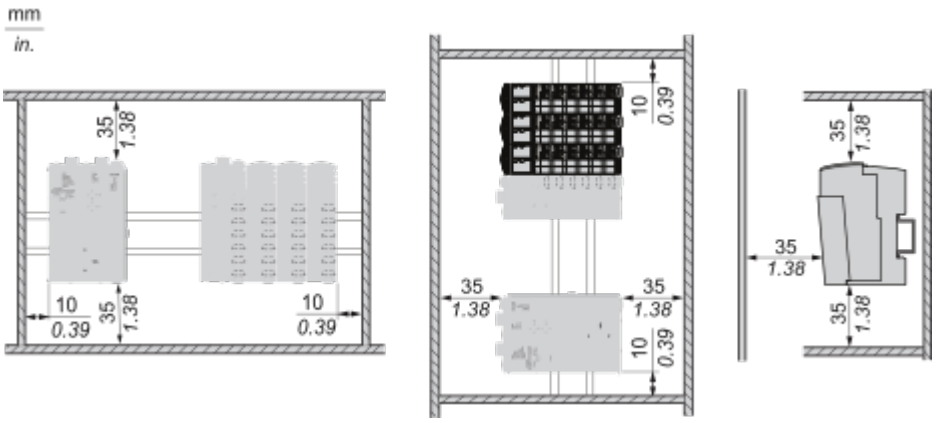

Montage auf einer DIN-Schiene

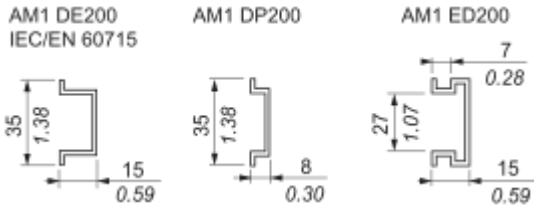

Falsche Montageposition

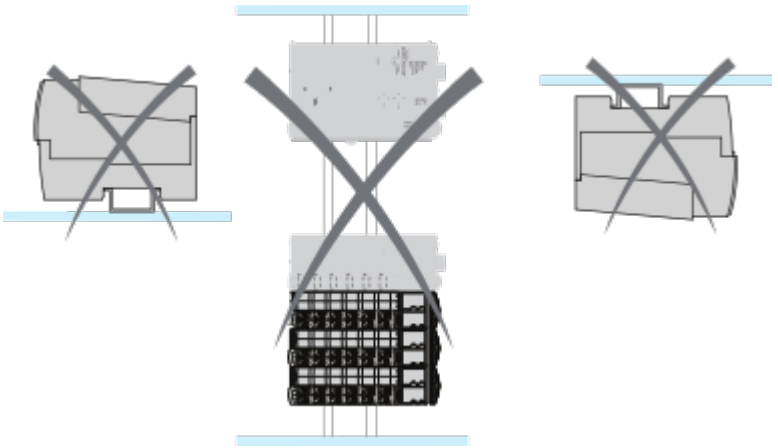

Anschlüsse und Schema

TM5-System Verdrahtungsempfehlungen

Mit den abnehmbaren Federklemmenleisten zu verwendende Drahtgrößen

mm / in. (9 / 0.35)				
mm^2	0,08...2,5	0,25...2,5	0,25...1,5	2 x 0,25...2 x 0,75
AWG	28...14	24...14	24...16	2 x 24...2 x 18