Produktdatenblatt

Spezifikationen



Demnächst nicht mehr lieferbar

Analoges Eingangsmodul (Einbausatz), Modicon TM5, 4 Eingänge, Pt100 / Pt1000, Auflösung 16 Bit

TM5SAI4PHK

Der Verkauf wird eingestellt am: 11.11.2027

Der Service wird eingestellt am: 31.12.2032

EAN Code: 3595864154725

Hauptmerkmale

Baureihe	Modicon TM5
Produkt- oder Komponententyp	Analoges Eingangsmodul
Produktkompatibilität	Motion controller Logik-Controller
Kompatible Produktfamilie	Modicon LMC058 Modicon M258
Anzahl der Analogeingänge	4

Zusatzmerkmale

Versorgung	Intern
Auflösung des Analogeingangs	16 Bits
Kabeltyp	Abgeschirmtes Kabel
Nichtlinearität	0,001 %SEW, Analogeingangstyp: Temperaturfühler
Gleichtaktunterdrückung	> 95 dB
Lokale Signalisierung	1 LED grün für Netzteil 1 LED rot für Netzteil 4 LEDs grün für Eingangsstatus
Höhe	99 mm
Breite	12,5 mm
Tiefe	75 mm
Produktgewicht	0,065 kg

Montage

Elektromagnetische Verträglichkeit	EN/IEC 61000-4-6
Abgestrahlte/abgeleitete Störung	CISPR11
Beschriftung	CE
Umgebungstemperatur bei Betrieb	0…55 °C ohne Leistungsreduzierung (waagerechter Einbau) 0…60 °C mit Leistungsminderungsfaktor (waagerechter Einbau) 0…50 °C (senkrechter Einbau)
Stoßfestigkeit	15 Gn für 11 ms

Verpackungseinheiten

Bruttopreisliste für Deutschland zuzüglich Zuschläge, Frachtkosten und Mehrwertsteuer, gültig ab dem 1. Januar 2024. Irrtum und Änderungen vorbehalten. Es gelten die AGBs der Schneider Electric GmbH.

Haftungsausschluss: Diese Dokumentation dient nicht als Ersatz für die Beurteilung der Eignung oder Verlässlichkeit dieser Produkte für bestimmte Verwendungsbereiche des Benutzers und darf nicht zu diesem Zweck verwendet werden.

VPE 1 Art	PCE
Anzahl der Geräte pro Packung	1
VPE 1 Höhe	7,500 cm
VPE 1 Breite	9,000 cm
VPE 1 Länge	11,000 cm
Verpackungsgewicht (Lbs)	117,000 g
VPE 2 Art	S03
VPE 2 Menge	36
VPE 2 Höhe	30,000 cm
VPE 2 Breite	30,000 cm
VPE 2 Länge	40,000 cm
VPE 2 Gewicht	4,715 kg

Vertragliche Gewährleistung

Garantie (in Monaten)	18

Environmental Data

Schneider Electric hat sich zum Ziel gesetzt, den Net Zero-Status bis 2050 durch Lieferkettenpartnerschaften, Materialien mit geringerer Auswirkung und Kreislaufbildung über unsere laufende Kampagne "Use Better, Use Longer, Use Again" zu erreichen, um die Lebensdauer und Recyclingfähigkeit der Produkte zu verlängern.

Erläuterung der Environmental Data >

Wie wir die Produktnachhaltigkeit bewerten >

Use Better

Materialien und Verpackung

Verpackung mit Recycling-Karton	**Nein**
Verpackung ohne Kunststoff	**Nein**
REACh-Verordnung	**Produkt beinhaltet besorgniserregende Stoffe (SVHC) nicht über dem Schwellwert**

Use Again

Reproduktion

Rücknahme	**Ja**

Maßzeichnungen

TM5-Slice

Abmessungen

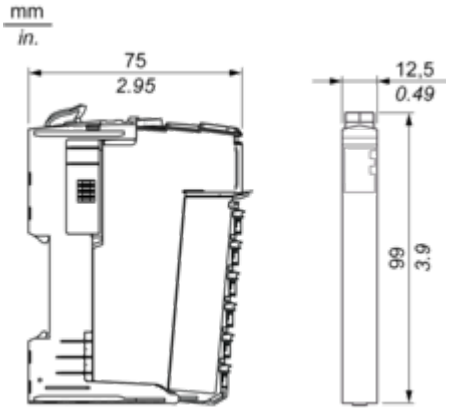

Montage und Abstand

TM5-System

Platzbedarf

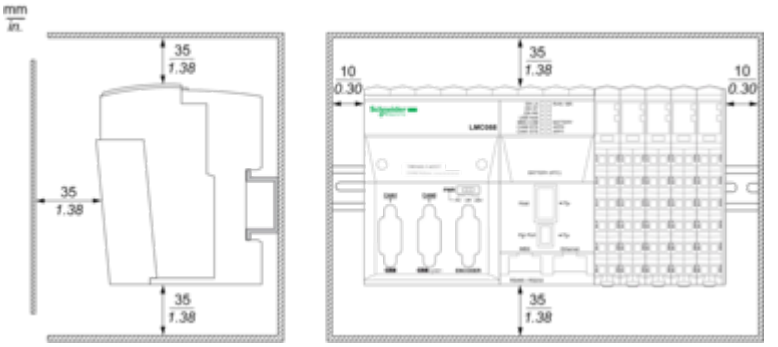

Montage auf einer DIN-Schiene

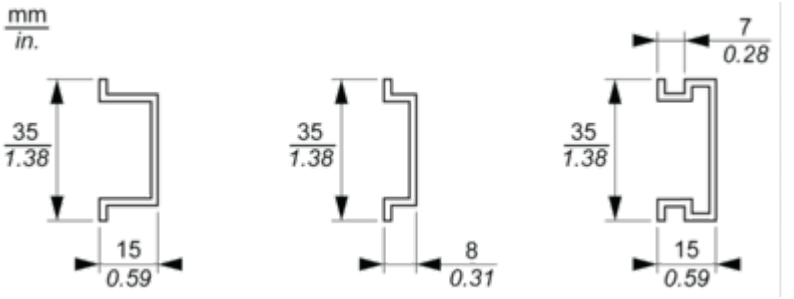

Anschlüsse und Schema

TM5-System Verdrahtungsempfehlungen

Mit den abnehmbaren Federklemmenleisten zu verwendende Drahtgrößen

mm / in. 9 / 0.35				
mm^2	0,08...2,5	0,25...2,5	0,25...1,5	2 x 0,25...2 x 0,75
AWG	28...14	24...14	24...16	2 x 24...2 x 18

Elektronikmodul 4AI PT100/PT1000, 16 Bit

Verdrahtungspläne

Die nachstehende Abbildung zeigt den 2-Draht-Verdrahtungsplan:

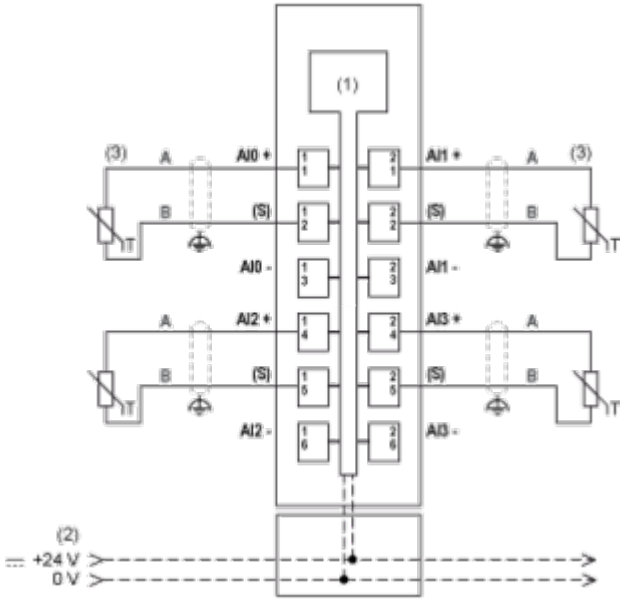

(1) Interne Elektronik
(2) In die Busbasen integriertes 24-VDC-E/A-Leistungssegment
(3) 2-Draht-Sensor
(S) Sensor

Die nachstehende Abbildung zeigt den 3- und 4-Draht-Verdrahtungsplan:

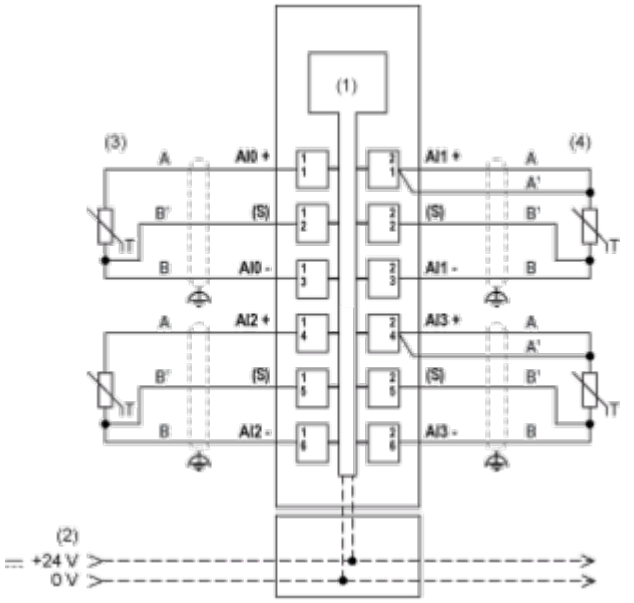

(1) Interne Elektronik
(2) In die Busbasen integriertes 24-VDC-E/A-Leistungssegment
(3) 3-Draht-Sensor
(4) 4-Draht-Sensor
(S) Sensor