Produktdatenblatt

Spezifikationen



Potenzialverteilermodul, Modicon TM5, 12 Kanäle 0 VDC

TM5SPDG12F

EAN Code: 3595864074955

Hauptmerkmale

Baureihe	Modicon TM5
Produkt- oder Komponententyp	Verteilermodul
Produktkompatibilität	Motion controller Logik-Controller
Kompatible Produktfamilie	Modicon M258 Modicon LMC058
[UH,nom] Bemessungs-Betriebsspannung	24 V für DC

Zusatzmerkmale

Kurzschlussschutz	6,3 A interne Sicherung
Elektrischer Anschluss	Schraubklemme/Federklemmleiste
Höhe	99 mm
Breite	12,5 mm
Tiefe	75 mm
Produktgewicht	0,025 kg

Montage

Schutzart (IP)	IP20
Beschriftung	CE
Produktzertifizierungen	CULus C-Tick CSA GOST-R
Normen	IEC 61131-2 CSA C22.2 Nr. 213 UL 508 CSA C22.2 No 142
Umgebungstemperatur bei Betrieb	0…50 °C (senkrechter Einbau) 0…55 °C ohne Leistungsreduzierung (waagerechter Einbau) 0…60 °C mit Leistungsminderungsfaktor (waagerechter Einbau)
Umgebungstemperatur bei Lagerung	-25…70 °C
Relative Luftfeuchtigkeit	5…95 % Betauung nicht zulässig
Betriebshöhe	0 - 2.000 m
Verschmutzungsgrad	2
Vibrationsfestigkeit	1 Gn (f = 8,4…150 Hz) auf DIN-Schiene 3,5 mm (f = 5…8,4 Hz) auf DIN-Schiene
Stoßfestigkeit	15 Gn für 11 ms

Bruttopreisliste für Deutschland zuzüglich Zuschläge, Frachtkosten und Mehrwertsteuer, gültig ab dem 1. Januar 2024. Irrtum und Änderungen vorbehalten. Es gelten die AGBs der Schneider Electric GmbH.

Haftungsausschluss: Diese Dokumentation dient nicht als Ersatz für die Beurteilung der Eignung oder Verlässlichkeit dieser Produkte für bestimmte Verwendungsbereiche des Benutzers und darf nicht zu diesem Zweck verwendet werden.

Verpackungseinheiten

VPE 1 Art	PCE
Anzahl der Geräte pro Packung	1
VPE 1 Höhe	2,000 cm
VPE 1 Breite	6,000 cm
VPE 1 Länge	10,500 cm
Verpackungsgewicht (Lbs)	39,000 g
VPE 2 Art	S02
VPE 2 Menge	97
VPE 2 Höhe	15,000 cm
VPE 2 Breite	30,000 cm
VPE 2 Länge	40,000 cm
VPE 2 Gewicht	4,135 kg

Vertragliche Gewährleistung

Garantie (in Monaten)	18

Environmental Data

Schneider Electric hat sich zum Ziel gesetzt, den Net Zero-Status bis 2050 durch Lieferkettenpartnerschaften, Materialien mit geringerer Auswirkung und Kreislaufbildung über unsere laufende Kampagne "Use Better, Use Longer, Use Again" zu erreichen, um die Lebensdauer und Recyclingfähigkeit der Produkte zu verlängern.

Erläuterung der Environmental Data >

Wie wir die Produktnachhaltigkeit bewerten >

Umweltbilanz

Umweltproduktdeklaration	Produktumweltprofil

Use Better

Materialien und Verpackung

Verpackung mit Recycling-Karton	Nein
Verpackung ohne Kunststoff	Ja
EU-RoHS-Richtlinie	Konform
REACh-Verordnung	Produkt beinhaltet besorgniserregende Stoffe (SVHC) nicht über dem Schwellwert
PVC-frei	Ja

Use Again

Reproduktion

Circular Econmomy-Eignung	Entsorgungsinformationen
Rücknahme	Ja
WEEE-Kennzeichnung	Das Produkt muss entsprechend bestimmter Hinweise auf Märkten der Europäischen Union entsorgt werden und darf nicht in Haushaltsabfälle gelangen.

Maßzeichnungen

TM5-Slice

Abmessungen

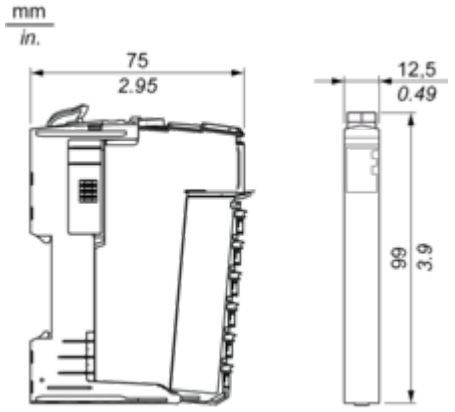

Montage und Abstand

TM5-System

Platzbedarf

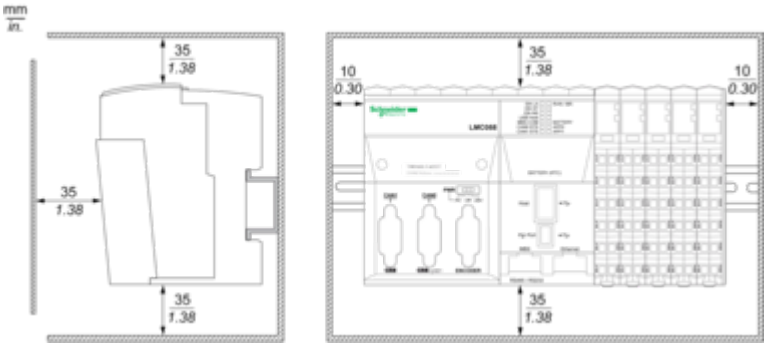

Montage auf einer DIN-Schiene

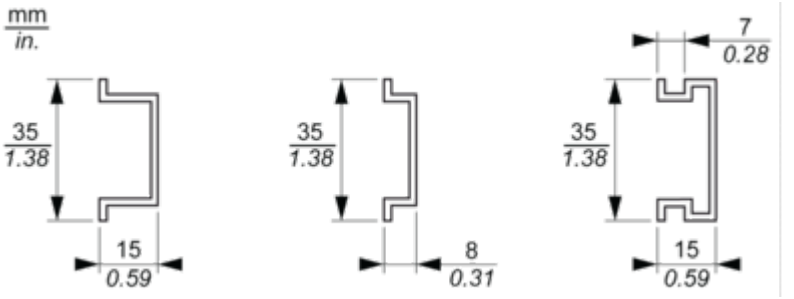

Anschlüsse und Schema

TM5-System Verdrahtungsempfehlungen

Mit den abnehmbaren Federklemmenleisten zu verwendende Drahtgrößen

mm / in. (9 / 0.35)				
mm^2	0,08...2,5	0,25...2,5	0,25...1,5	2 x 0,25...2 x 0,75
AWG	28...14	24...14	24...16	2 x 24...2 x 18

Elektronikmodul 12 x 0 VDC

Verdrahtungspläne

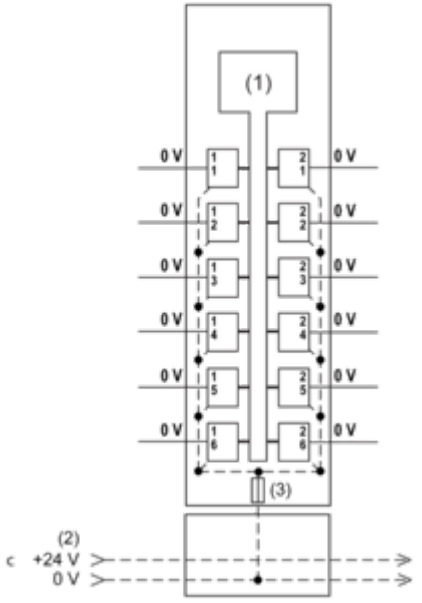

(1) Interne Elektronik
(2) In die Busbasen integriertes 24-VDC-E/A-Leistungssegment
(3) Integrierte Sicherung Typ T, träge, 6,3 A, 250 V, austauschbar
Die folgende Abbildung zeigt den Verdrahtungsplan mit einem TM5SDO12T:

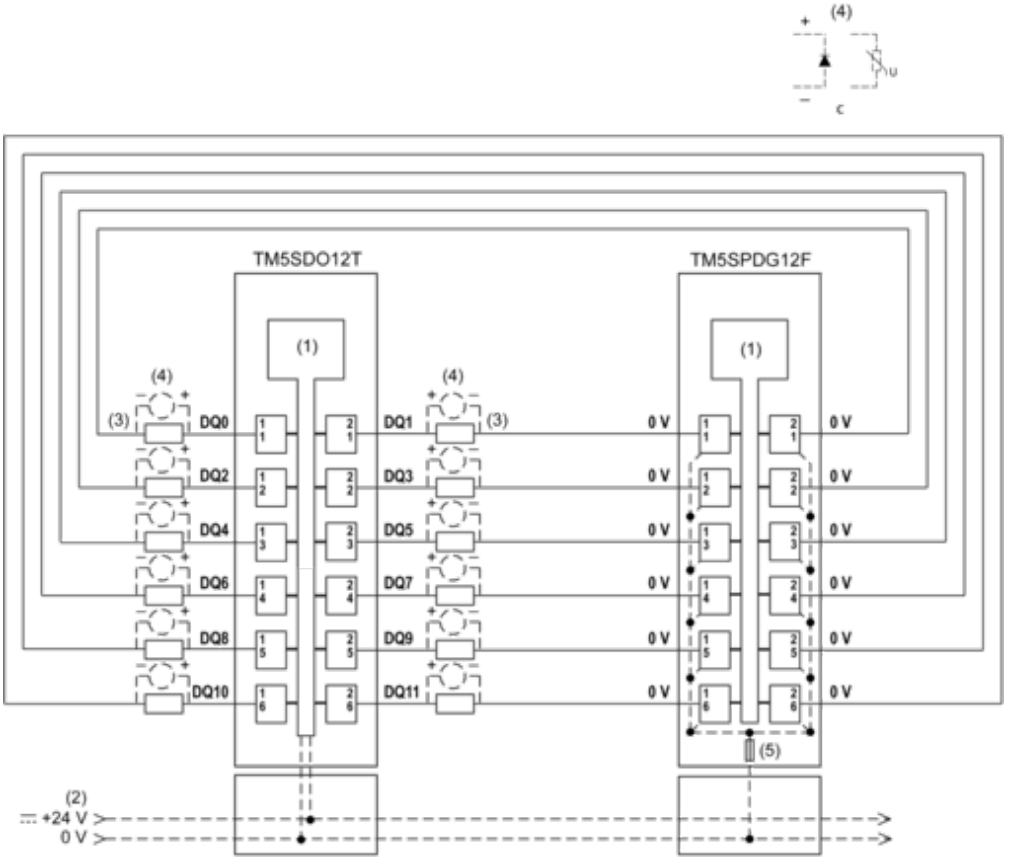

(1) Interne Elektronik
(2) In die Busbasen integriertes 24-VDC-E/A-Leistungssegment
(3) 1-Draht-Last

(4) Schutz vor induktiver Last
(5) Integrierte Sicherung Typ T, träge, 6,3 A, 250 V, austauschbar