Produktdatenblatt

Spezifikationen

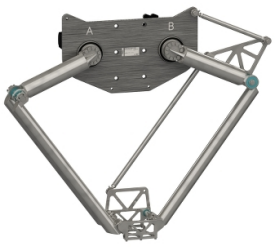

2-Achsen-Delta 2 Roboter T2, 800 mm Arbeitsbereich, 40 kg zulassige Last

VRKT2M0FNC00000

EAN Code: 3606489609726

Hauptmerkmale

Baureihe	Lexium P, T
Kurzbezeichnung des Geräts	T2
Produkt- oder Komponententyp	Delta 2 robot
Design	Kompakt

Zusatzmerkmale

Anzahl von Achsen	2
Arbeitsbereich	1290 mm Durchmesser 0…800 mm horizontal 0…440 mm vertikal
Wiederholungsgenauigkeit	0.1 mm
Permanent permissible load	40 kg
Max. Betätigungsgeschwindigkeit	5,8 m/s
max. Beschleunigung	60 m/s² bei 1 kg 53 m/s² at 10 kg
Produktgewicht	56 kg
Kompatible Produktfamilie	Lexium MH3 Motor

Montage

Umgebungseigenschaften	Normale Umgebungsbedingungen

Verpackungseinheiten

VPE 1 Art	PCE
Anzahl der Geräte pro Packung	1
VPE 1 Höhe	92,0 cm
VPE 1 Breite	120,5 cm
VPE 1 Länge	120,5 cm
Verpackungsgewicht (Lbs)	88,0 kg

Vertragliche Gewährleistung

Garantie (in Monaten)	18

Bruttopreisliste für Deutschland zuzüglich Zuschläge, Frachtkosten und Mehrwertsteuer, gültig ab dem 1. Januar 2024. Irrtum und Änderungen vorbehalten. Es gelten die AGBs der Schneider Electric GmbH.

Haftungsausschluss: Diese Dokumentation dient nicht als Ersatz für die Beurteilung der Eignung oder Verlässlichkeit dieser Produkte für bestimmte Verwendungsbereiche des Benutzers und darf nicht zu diesem Zweck verwendet werden.

Environmental Data

Schneider Electric hat sich zum Ziel gesetzt, den Net Zero-Status bis 2050 durch Lieferkettenpartnerschaften, Materialien mit geringerer Auswirkung und Kreislaufbildung über unsere laufende Kampagne "Use Better, Use Longer, Use Again" zu erreichen, um die Lebensdauer und Recyclingfähigkeit der Produkte zu verlängern.

Erläuterung der Environmental Data >

Wie wir die Produktnachhaltigkeit bewerten >

Umweltbilanz

Total lifecycle Carbon footprint	**10 650 kg CO2 eq.**
CO_2-Fußabdruck der Herstellungsphase [A1 bis A3]	**537 kg CO2 eq.**
CO_2-Fußabdruck der Distributionsphase [A4]	**0 kg CO2 eq.**
CO_2-Fußabdruck der Installationsphase [A5]	**0 kg CO2 eq.**
CO_2-Fußabdruck der Nutzungsphase [B2, B3, B4, B6]	**9 963 kg CO2 eq.**
CO_2-Fußabdruck der End-of-Life-Phase [C1 bis C4]	**150 kg CO2 eq.**
Umweltproduktdeklaration	**Produktumweltprofil**

Use Better

Materialien und Verpackung

Verpackung mit Recycling-Karton	**Ja**
Verpackung ohne Kunststoff	**Nein**

Use Again

Reproduktion

Recyclingfähigkeitspotential in %	**83**
Circular Econmomy-Eignung	**Entsorgungsinformationen**
Rücknahme	**Nein**

Image of product / Alternate images

Alternative





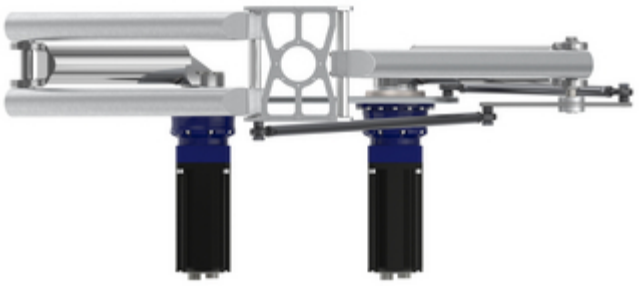

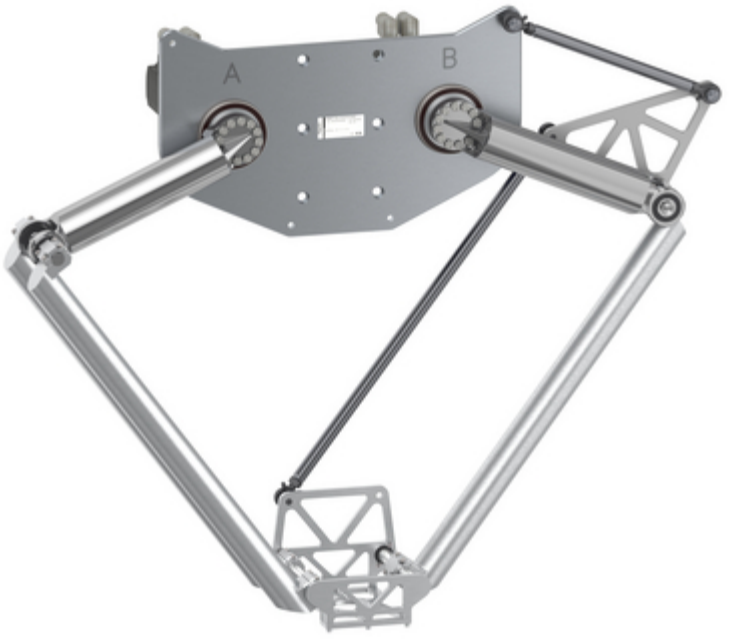
A
B

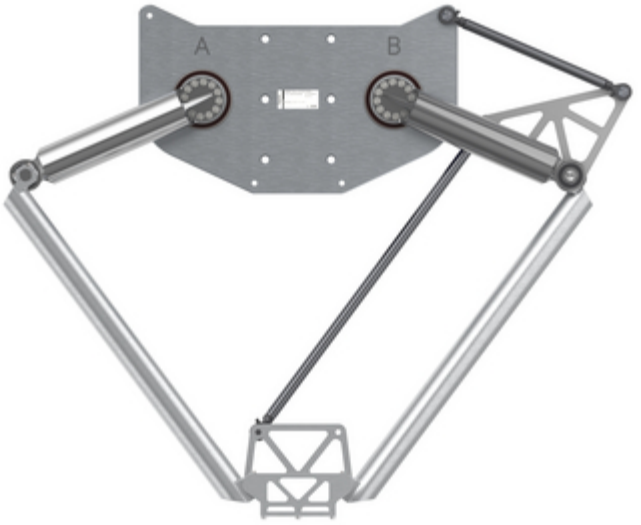
A
B

