Produktdatenblatt

Spezifikationen

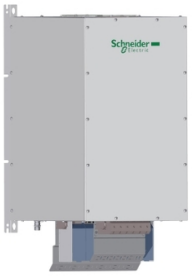

Passivfilter, 369A, 460 V, 60 Hz, für Frequenzumrichter

VW3A46174

EAN Code: 3606480652721

Hauptmerkmale

Produkt- oder Komponententyp	Passives Filter
Produktspezifische Anwendung	Reduzierung von Stromoberwellen

Zusatzmerkmale

Kompatible Produktfamilie	Altivar 61 Altivar 71
[UH,nom] Bemessungs-Betriebsspannung	480 V ± 10 %
Frequenz der Stromversorgung	60 Hz +/- 2 %
Menge pro Antrieb	3 Filter pro Antrieb für Antrieb mit variabler Geschwindigkeit ATV61H Motor: 560 kW/800 hp 3 Filter pro Antrieb für Antrieb mit variabler Geschwindigkeit ATV61Q Motor: 560 kW/800 hp 2 Filter pro Antrieb für Antrieb mit variabler Geschwindigkeit ATV71H Motor: 250 kW/400 hp 1 Filter pro Antrieb für Antrieb mit variabler Geschwindigkeit ATV61H Motor: 220 kW/350 hp 1 Filter pro Antrieb für Antrieb mit variabler Geschwindigkeit ATV71H Motor: 200 kW/300 hp 1 Filter pro Antrieb für Antrieb mit variabler Geschwindigkeit ATV61Q Motor: 200 kW/300 hp 1 Filter pro Antrieb für Antrieb mit variabler Geschwindigkeit ATV61Q Motor: 220 kW/350 hp 1 Filter pro Antrieb für Antrieb mit variabler Geschwindigkeit ATV71Q Motor: 200 kW/300 hp 1 Filter pro Antrieb für Antrieb mit variabler Geschwindigkeit ATV71Q Motor: 220 kW/350 hp
Nennstrom [In]	355 A für Eingang 369 A für Ausgang
Anzahl der Netzphasen	3 Phasen
THDI	5 % für Antrieb mit variabler Geschwindigkeit ATV61H Motor: 560 kW/800 hp 5 % für Antrieb mit variabler Geschwindigkeit ATV61Q Motor: 560 kW/800 hp 5 % für Antrieb mit variabler Geschwindigkeit ATV71H Motor: 250 kW/400 hp 5 % für Antrieb mit variabler Geschwindigkeit ATV61H Motor: 220 kW/350 hp 5 % für Antrieb mit variabler Geschwindigkeit ATV71H Motor: 200 kW/300 hp 5 % für Antrieb mit variabler Geschwindigkeit ATV61Q Motor: 200 kW/300 hp 5 % für Antrieb mit variabler Geschwindigkeit ATV61Q Motor: 220 kW/350 hp 5 % für Antrieb mit variabler Geschwindigkeit ATV71Q Motor: 200 kW/300 hp 5 % für Antrieb mit variabler Geschwindigkeit ATV71Q Motor: 220 kW/350 hp
Maximalstrom	1,5 x Nennstrom (Dauer = 60 s)
Wirkungsgrad	98 %
Thermische Verluste	1406 W
Cos phi	1 (150 % des Netzstroms) 0,85 (75 % des Netzstroms) 0,99 (100 % des Netzstroms)
Elektrische Verbindung	A, B Klemme, Verbindungskapazität: 2,5 mm² X1-1 - X2-3 Klemme, Verbindungskapazität: 25-300 mm²

Bruttopreisliste für Deutschland zuzüglich Zuschläge, Frachtkosten und Mehrwertsteuer, gültig ab dem 1. Januar 2024. Irrtum und Änderungen vorbehalten. Es gelten die AGBs der Schneider Electric GmbH.

Haftungsausschluss: Diese Dokumentation dient nicht als Ersatz für die Beurteilung der Eignung oder Verlässlichkeit dieser Produkte für bestimmte Verwendungsbereiche des Benutzers und darf nicht zu diesem Zweck verwendet werden.

elektrische Isolationsklasse	Klasse F
Produktgewicht	229 kg

Montage

Schutzart (IP)	IP20 IP55 (Gehäusemontage)
Vibrationsfestigkeit	2 mm Spitze zu Spitze (f= 5…13,2 Hz) entspricht IEC 60068-2-6 0,7 gn (f= 13,2…150 Hz) entspricht IEC 60068-2-6
Relative Luftfeuchtigkeit	5…85 % Betauung nicht zulässig
Umgebungstemperatur bei Betrieb	45…60 °C (mit Stromabfall von 3 % pro °C) 5…45 °C (ohne Stromreduzierung)
Umgebungstemperatur bei Lagerung	-25…55 °C Lagerung in der Originalverpackung -25…65 °C beim Transport
Betriebshöhe	= 1.000 m ohne Stromreduzierung > 1.000 - 4.000 m mit Stromreduzierung 5 % pro 1000 m
Normen	IEC 61000-2-4 IEC 61000-3-4 G5/4-Ingenieursempfehlung IEC 61000-3-12 IEC 61000-2-2 IEC 61000-3-2

Verpackungseinheiten

VPE 1 Art	PCE
Anzahl der Geräte pro Packung	1
VPE 1 Höhe	71,000 cm
VPE 1 Breite	80,000 cm
VPE 1 Länge	120,000 cm
Verpackungsgewicht (Lbs)	253,6 kg

Vertragliche Gewährleistung

Garantie (in Monaten)	18

Environmental Data

Schneider Electric hat sich zum Ziel gesetzt, den Net Zero-Status bis 2050 durch Lieferkettenpartnerschaften, Materialien mit geringerer Auswirkung und Kreislaufbildung über unsere laufende Kampagne "Use Better, Use Longer, Use Again" zu erreichen, um die Lebensdauer und Recyclingfähigkeit der Produkte zu verlängern.

Erläuterung der Environmental Data >

Wie wir die Produktnachhaltigkeit bewerten >

Use Better

Materialien und Verpackung

Verpackung mit Recycling-Karton	**Nein**
Verpackung ohne Kunststoff	**Nein**
EU-RoHS-Richtlinie	**Konform**

Use Again

Reproduktion

Rücknahme	**Ja**

Maßzeichnungen

Abmessungen

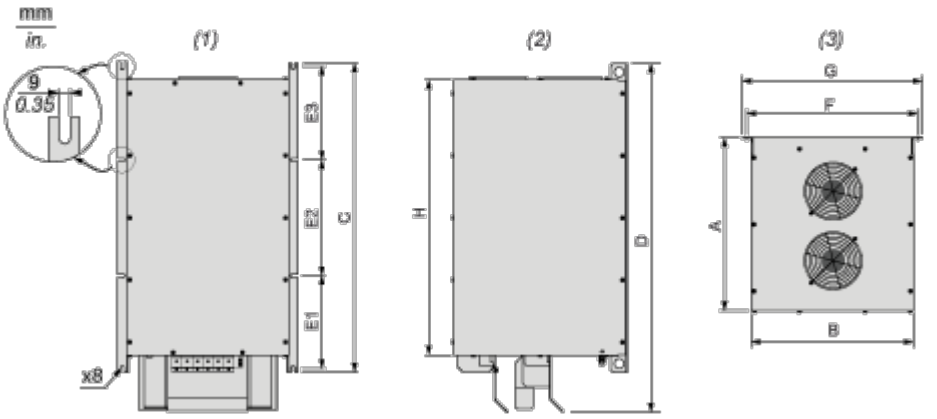

(1) Vorderansicht

(2) Rechte Seite

(3) Draufsicht

Abmessungen in mm

A	B	C	D	E1	E2	E3	F	G	H
510	420	800	900,06	240	300	240	443	468	713

Abmessungen in in.

A	B	C	D	E1	E2	E3	F	G	H
20,00	16,54	31,50	35,43	9,45	11,81	9,45	17,44	18,43	28,07

Montage und Abstand

Montageempfehlungen

Nur vertikale Montage

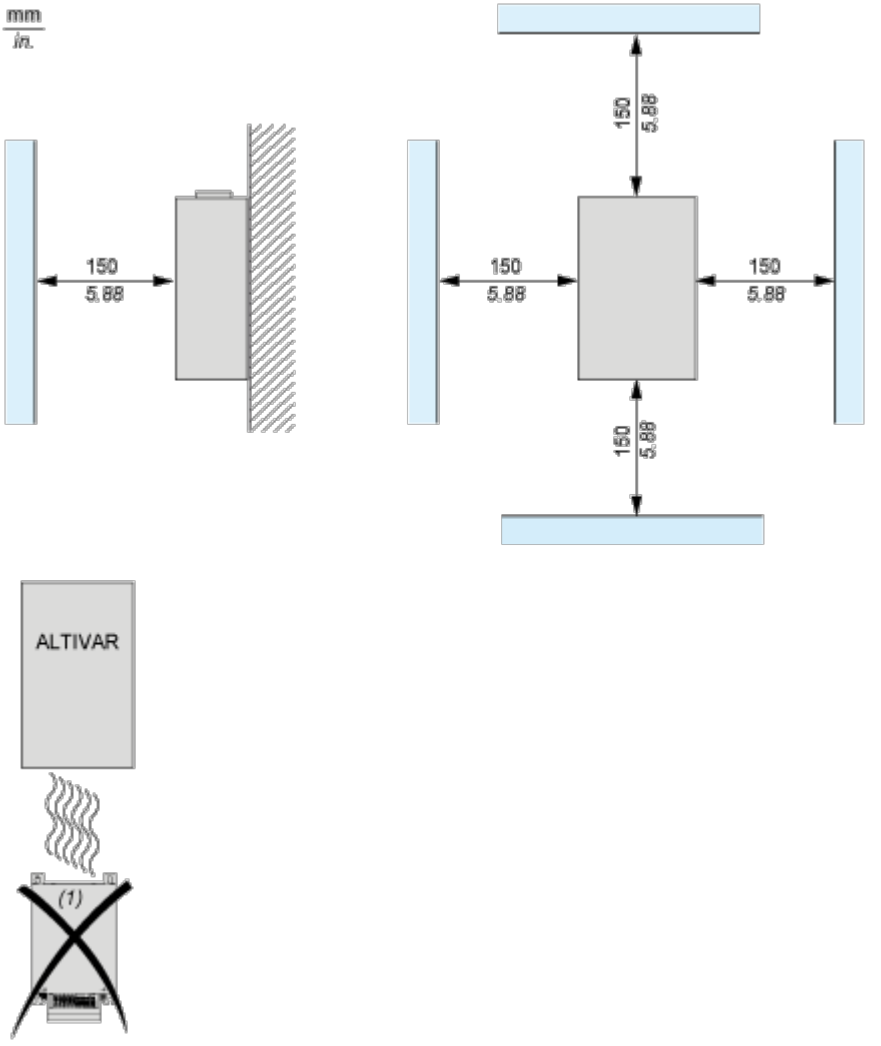

(1) Filter

Anschlüsse und Schema

Empfohlenes Schema

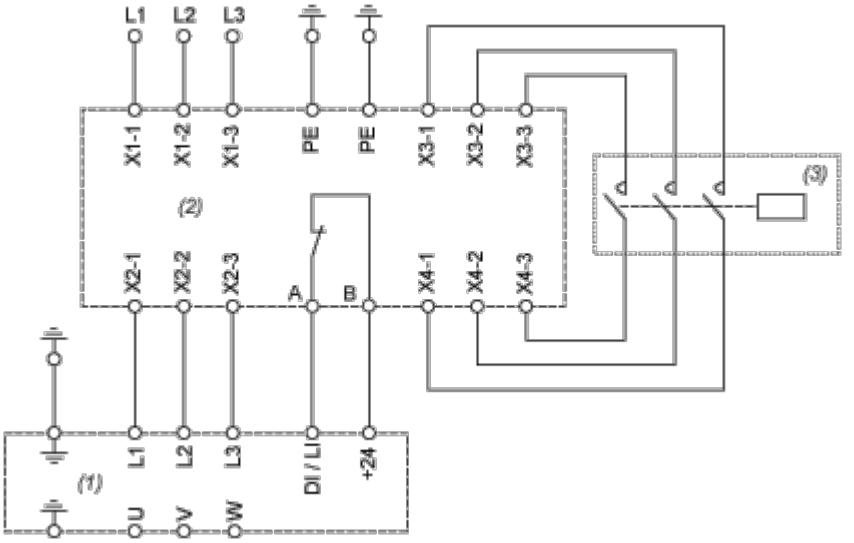

(1) Antrieb

(2) Filter

(3) Optional