# Produktdatenblatt

Spezifikationen

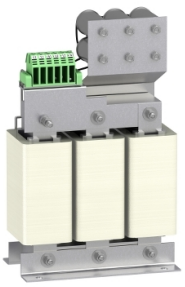

## Sinusausgangsfilter - 45 A - für Altivar Process Frequenzumrichters

VW3A5217

**EAN Code: 3606480659829**

## Hauptmerkmale

| | |
|---|---|
| **Produkt- oder Komponententyp** | Sinusfilter |
| **Kompatible Produktfamilie** | Altivar Prozess ATV900<br>Altivar Prozess ATV600 |
| **Produktspezifische Anwendung** | Ausgangsfilter |
| **[In] Bemessungsstrom** | 45 A |
| **Thermische Verluste** | 360 W, 115 °C |
| **Produktkompatibilität** | ATV630 Antrieb mit variabler Geschwindigkeit Aufputzmontage - 30 kW, 500 - 690 V 3-phasige Versorgung<br>ATV630 Antrieb mit variabler Geschwindigkeit Aufputzmontage - 37 kW, 500 - 690 V 3-phasige Versorgung<br>ATV930 Antrieb mit variabler Geschwindigkeit Aufputzmontage - 30 kW, 500 - 690 V 3-phasige Versorgung<br>ATV930 Antrieb mit variabler Geschwindigkeit Aufputzmontage - 37 kW, 500 - 690 V 3-phasige Versorgung<br>ATV630 Antrieb mit variabler Geschwindigkeit Aufputzmontage, 40 hp, 600 V 3-phasige Versorgung<br>ATV630 Antrieb mit variabler Geschwindigkeit Aufputzmontage, 50 hp, 600 V 3-phasige Versorgung<br>ATV930 Antrieb mit variabler Geschwindigkeit Aufputzmontage, 40 hp, 600 V 3-phasige Versorgung<br>ATV930 Antrieb mit variabler Geschwindigkeit Aufputzmontage, 50 hp, 600 V 3-phasige Versorgung |
| **Taktfrequenz** | 2 kHz |
| **Max. Ausgangsfrequenz** | 70 Hz |
| **Maximal zulässige Spannung** | 690 V AC |

## Zusatzmerkmale

| | |
|---|---|
| **Elektrische Verbindung** | Klemme |
| **Maximalstrom** | 1,5 x Nennstrom (Dauer = 60 s) |
| **Produktgewicht** | 38 kg |

## Montage

| | |
|---|---|
| **Schutzart (IP)** | IP00 |
| **Verschmutzungsgrad** | 2 entspricht EN 50178 |
| **Vibrationsfestigkeit** | 1 Gn (f= 13…200 Hz) entspricht IEC 60068-2<br>1,5 mm Spitze zu Spitze (f= 3…13 Hz) entspricht IEC 60068-2 |
| **Stoßfestigkeit** | 15 Gn für 11 ms entspricht IEC 60068-2-27 |
| **Relative Luftfeuchtigkeit** | 0…95 % |
| **Umgebungstemperatur bei Betrieb** | -10…45 °C |
| **Umgebungstemperatur bei Lagerung** | -40…65 °C |

Bruttopreisliste für Deutschland zuzüglich Zuschläge, Frachtkosten und Mehrwertsteuer, gültig ab dem 1. Januar 2024. Irrtum und Änderungen vorbehalten. Es gelten die AGBs der Schneider Electric GmbH.

Haftungsausschluss: Diese Dokumentation dient nicht als Ersatz für die Beurteilung der Eignung oder Verlässlichkeit dieser Produkte für bestimmte Verwendungsbereiche des Benutzers und darf nicht zu diesem Zweck verwendet werden.

| | |
|---|---|
| **Betriebshöhe** | = 1.000 m ohne Stromreduzierung<br>1000 - 3000 m mit Stromreduzierung 1 % pro 100 m |
| **Normen** | UL 508 |

## Verpackungseinheiten

| | |
|---|---|
| **VPE 1 Art** | PCE |
| **Anzahl der Geräte pro Packung** | 1 |
| **VPE 1 Höhe** | 55,000 cm |
| **VPE 1 Breite** | 32,500 cm |
| **VPE 1 Länge** | 42,000 cm |
| **Verpackungsgewicht (Lbs)** | 46,000 kg |

## Vertragliche Gewährleistung

| | |
|---|---|
| **Garantie (in Monaten)** | 18 |

## Environmental Data

Schneider Electric hat sich zum Ziel gesetzt, den Net Zero-Status bis 2050 durch Lieferkettenpartnerschaften, Materialien mit geringerer Auswirkung und Kreislaufbildung über unsere laufende Kampagne "Use Better, Use Longer, Use Again" zu erreichen, um die Lebensdauer und Recyclingfähigkeit der Produkte zu verlängern.

Erläuterung der Environmental Data >

Wie wir die Produktnachhaltigkeit bewerten >

### Use Better

#### Materialien und Verpackung

| | |
|---|---|
| Verpackung mit Recycling-Karton | **Nein** |
| Verpackung ohne Kunststoff | **Nein** |
| EU-RoHS-Richtlinie | **Konform** |
| REACh-Verordnung | **Produkt beinhaltet besorgniserregende Stoffe (SVHC) nicht über dem Schwellwert** |

### Use Again

#### Reproduktion

| | |
|---|---|
| Rücknahme | **Ja** |

Maßzeichnungen

## Abmessungen

### Rechtsseitige Ansicht und Vorderansicht

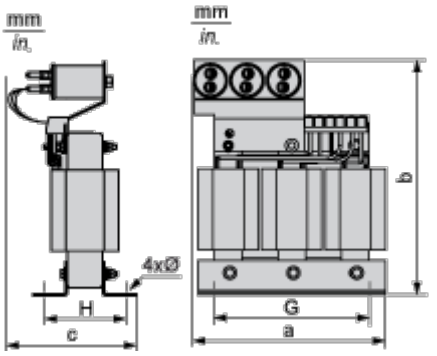


**Abmessungen in mm**

| a | b | c | G | H | 4 Ø |
|---|---|---|---|---|---|
| 267 | 425 | 190 | 215 | 127 | 11 x 15 |

**Abmessungen in in.**

| a | b | c | G | H | 4 Ø |
|---|---|---|---|---|---|
| 10,51 | 16,73 | 7,48 | 8,46 | 5,00 | 0,43 x 0,59 |

Montage und Abstand

**Montageempfehlungen**

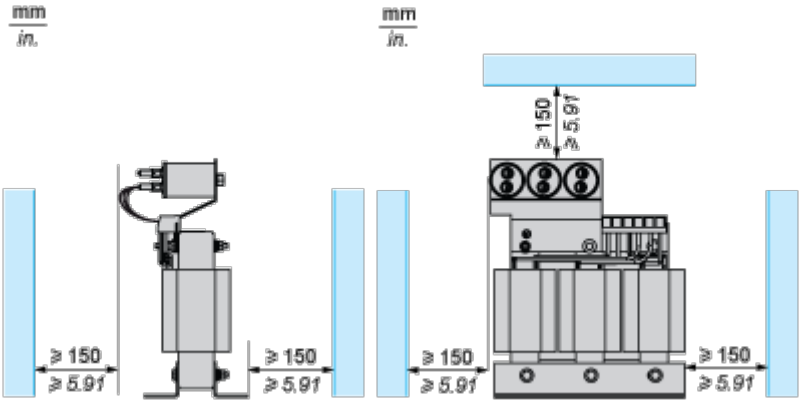

## Anschlüsse und Schema

### Empfohlenes Schema

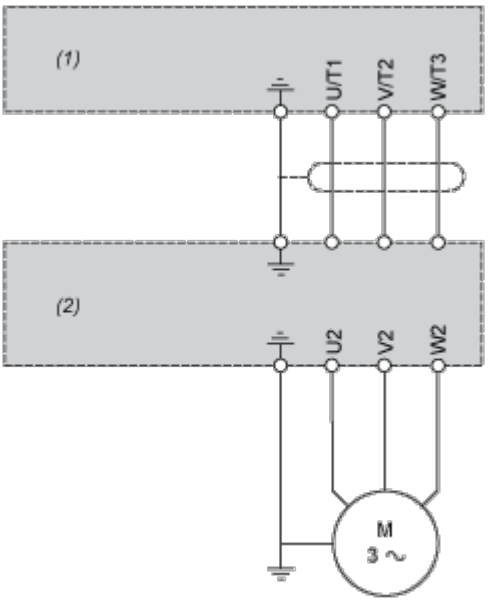


(1) Antrieb

(2) Filter