Produktdatenblatt

Spezifikationen



Sinusausgangsfilter - 75 A - für Altivar Process Frequenzumrichters

VW3A5218

EAN Code: 3606480659836

Hauptmerkmale

Produkt- oder Komponententyp	Sinusfilter
Kompatible Produktfamilie	Altivar Prozess ATV600 Altivar Prozess ATV900
Produktspezifische Anwendung	Ausgangsfilter
[In] Bemessungsstrom	75 A
Thermische Verluste	500 W, 115 °C
Produktkompatibilität	ATV630 Antrieb mit variabler Geschwindigkeit Aufputzmontage - 45 kW, 500 - 690 V 3-phasige Versorgung ATV630 Antrieb mit variabler Geschwindigkeit Aufputzmontage - 55 kW, 500 - 690 V 3-phasige Versorgung ATV930 Antrieb mit variabler Geschwindigkeit Aufputzmontage - 45 kW, 500 - 690 V 3-phasige Versorgung ATV930 Antrieb mit variabler Geschwindigkeit Aufputzmontage - 55 kW, 500 - 690 V 3-phasige Versorgung ATV630 Antrieb mit variabler Geschwindigkeit Aufputzmontage, 60 hp, 600 V 3-phasige Versorgung ATV630 Antrieb mit variabler Geschwindigkeit Aufputzmontage, 75 hp, 600 V 3-phasige Versorgung ATV930 Antrieb mit variabler Geschwindigkeit Aufputzmontage, 60 hp, 600 V 3-phasige Versorgung ATV930 Antrieb mit variabler Geschwindigkeit Aufputzmontage, 75 hp, 600 V 3-phasige Versorgung
Taktfrequenz	2 kHz
Max. Ausgangsfrequenz	70 Hz
Maximal zulässige Spannung	690 V AC

Zusatzmerkmale

Elektrische Verbindung	Klemme
Maximalstrom	1,5 x Nennstrom (Dauer = 60 s)
Produktgewicht	75 kg

Montage

Schutzart (IP)	IP00
Verschmutzungsgrad	2 entspricht EN 50178
Vibrationsfestigkeit	1 Gn (f= 13…200 Hz) entspricht IEC 60068-2 1,5 mm Spitze zu Spitze (f= 3…13 Hz) entspricht IEC 60068-2
Stoßfestigkeit	15 Gn für 11 ms entspricht IEC 60068-2-27
Relative Luftfeuchtigkeit	0…95 %
Umgebungstemperatur bei Betrieb	-10…45 °C
Umgebungstemperatur bei Lagerung	-40…65 °C

Bruttopreisliste für Deutschland zuzüglich Zuschläge, Frachtkosten und Mehrwertsteuer, gültig ab dem 1. Januar 2024. Irrtum und Änderungen vorbehalten. Es gelten die AGBs der Schneider Electric GmbH.

Haftungsausschluss: Diese Dokumentation dient nicht als Ersatz für die Beurteilung der Eignung oder Verlässlichkeit dieser Produkte für bestimmte Verwendungsbereiche des Benutzers und darf nicht zu diesem Zweck verwendet werden.

Betriebshöhe	= 1.000 m ohne Stromreduzierung 1000 - 3000 m mit Stromreduzierung 1 % pro 100 m
Normen	UL 508

Verpackungseinheiten

VPE 1 Art	PCE
Anzahl der Geräte pro Packung	1
VPE 1 Höhe	60,0 cm
VPE 1 Breite	56,6 cm
VPE 1 Länge	69,6 cm
Verpackungsgewicht (Lbs)	100,0 kg

Vertragliche Gewährleistung

Garantie (in Monaten)	18

Environmental Data

Schneider Electric hat sich zum Ziel gesetzt, den Net Zero-Status bis 2050 durch Lieferkettenpartnerschaften, Materialien mit geringerer Auswirkung und Kreislaufbildung über unsere laufende Kampagne "Use Better, Use Longer, Use Again" zu erreichen, um die Lebensdauer und Recyclingfähigkeit der Produkte zu verlängern.

Erläuterung der Environmental Data >

Wie wir die Produktnachhaltigkeit bewerten >

Use Better

Materialien und Verpackung

Verpackung mit Recycling-Karton	**Nein**
Verpackung ohne Kunststoff	**Nein**
EU-RoHS-Richtlinie	**Konform**
REACh-Verordnung	**Produkt beinhaltet besorgniserregende Stoffe (SVHC) nicht über dem Schwellwert**

Use Again

Reproduktion

Rücknahme	**Ja**

Maßzeichnungen

Abmessungen

Vorderansicht

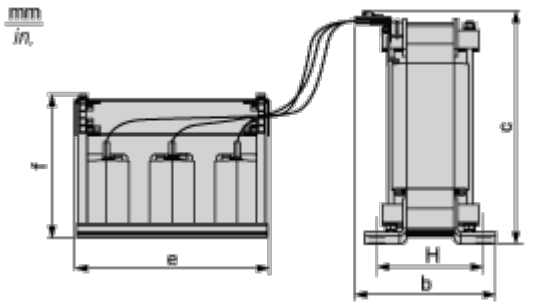

Draufsicht

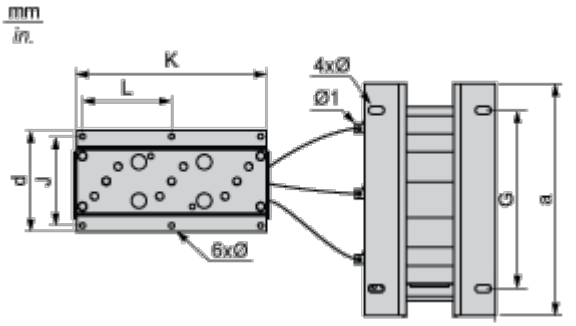

Abmessungen in mm

a	b	c	G	H	4 Ø	Ø 1	d	e-	f	J	K	L	6 Ø
392	245	375	370	180	13 x 27	6,6	170	240	330	150	300	150	9

Abmessungen in in.

a	b	c	G	H	4 Ø	Ø 1	d	e-	f	J	K	L	6 Ø
15,43	9,65	14,76	14,57	7,09	0,51 x 1,06	0,26	6,69	9,45	12,99	5,91	11,81	5,91	0,35

Montage und Abstand

Montageempfehlungen

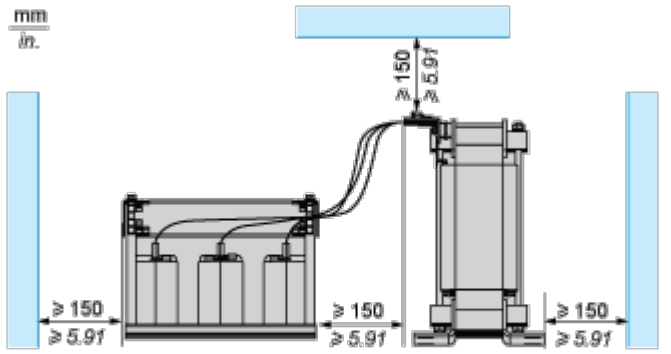

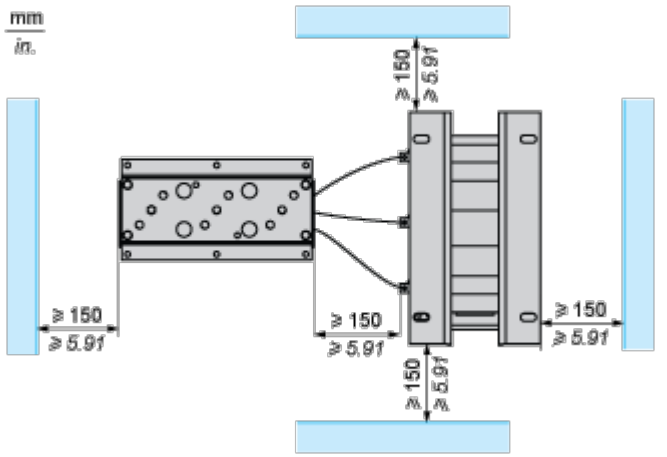

Anschlüsse und Schema

Empfohlenes Schema

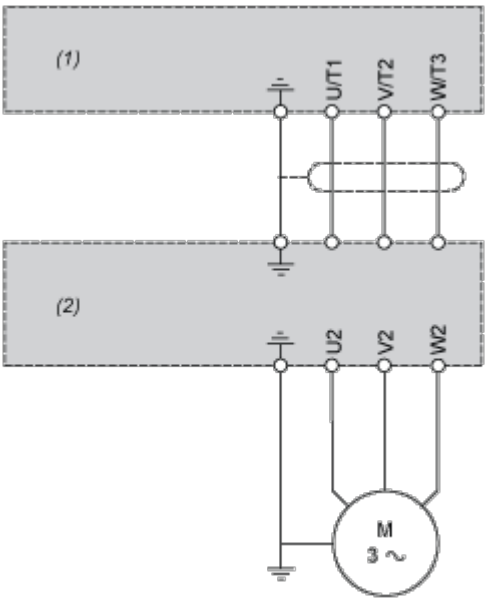

(1) Antrieb

(2) Filter