Produktdatenblatt

Spezifikationen

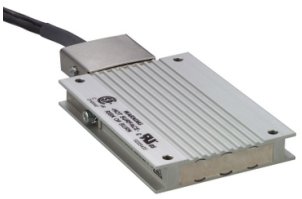

Bremswiderstand, 10Ohm, 400 W, f. Lexium 15, Kabel 2m, IP65

VW3A7601R20

EAN Code: 3389119207096

Hauptmerkmale

Baureihe	Altivar Lexium
Kompatible Produktfamilie	Lexium 15 Lexium 52 Lexium 28 Lexium 05 Lexium 32 Lexium 32i
Produkt- oder Komponententyp	Bremswiderstand
Ohmscher Wert	10 Ohm

Zusatzmerkmale

Spitzenenergie	7300 J bei 400 V 7300 J bei 480 V 13300 J bei 230 V 18800 J bei 115 V
Dauerleistung	400 W
Schutzart	Thermischer Schutz über den Servoantrieb
Produktgewicht	1,47 kg
Kabellänge	2 m

Montage

Schutzart (IP)	IP65
Umgebungstemperatur bei Lagerung	-25…85 °C
Umgebungstemperatur bei Betrieb	0…50 °C

Verpackungseinheiten

VPE 1 Art	PCE
Anzahl der Geräte pro Packung	1
VPE 1 Höhe	4,500 cm
VPE 1 Breite	40,000 cm
VPE 1 Länge	13,000 cm
Verpackungsgewicht (Lbs)	1,470 kg
VPE 2 Art	S03
VPE 2 Menge	3
VPE 2 Höhe	30 cm

Bruttopreisliste für Deutschland zuzüglich Zuschläge, Frachtkosten und Mehrwertsteuer, gültig ab dem 1. Januar 2024. Irrtum und Änderungen vorbehalten. Es gelten die AGBs der Schneider Electric GmbH.

Haftungsausschluss: Diese Dokumentation dient nicht als Ersatz für die Beurteilung der Eignung oder Verlässlichkeit dieser Produkte für bestimmte Verwendungsbereiche des Benutzers und darf nicht zu diesem Zweck verwendet werden.

VPE 2 Breite	30 cm
VPE 2 Länge	40 cm
VPE 2 Gewicht	4,830 kg
VPE 3 Art	P06
VPE 3 Menge	24
VPE 3 Höhe	75,000 cm
VPE 3 Breite	80,000 cm
VPE 3 Länge	60,000 cm
VPE 3 Gewicht	46,640 kg

Vertragliche Gewährleistung

Garantie (in Monaten)	18

Environmental Data

Schneider Electric hat sich zum Ziel gesetzt, den Net Zero-Status bis 2050 durch Lieferkettenpartnerschaften, Materialien mit geringerer Auswirkung und Kreislaufbildung über unsere laufende Kampagne "Use Better, Use Longer, Use Again" zu erreichen, um die Lebensdauer und Recyclingfähigkeit der Produkte zu verlängern.

Erläuterung der Environmental Data >

Wie wir die Produktnachhaltigkeit bewerten >

Use Better

Materialien und Verpackung

Verpackung mit Recycling-Karton	**Nein**
Verpackung ohne Kunststoff	**Nein**
EU-RoHS-Richtlinie	**Freistellungskonform**
REACh-Verordnung	**Produkt beinhaltet besorgniserregende Stoffe (SVHC) nicht über dem Schwellwert**
PVC-frei	**Ja**

Use Again

Reproduktion

Rücknahme	**Ja**

Maßzeichnungen

Bremswiderstand

Abmessungen

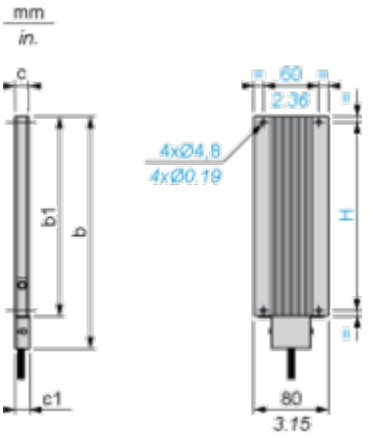

Abmessungen in mm

b	b1	c	c1	H
257	216	30	–	204

Abmessungen in in.

b	b1	c	c1	H
10,11	8,50	1,18	–	8,03