Produktdatenblatt

Spezifikationen

BREMSW IP00 68 OHM 32W

VW3A7724



EAN Code: 3606480075834

Hauptmerkmale

Baureihe	Altivar
Kompatible Produktfamilie	Altivar 12 Altivar 312 Altivar 312 Solar
Produktkompatibilität	ATV12HU22M2 ATV12HU22M3 ATV12PU22M3 ATV312HU22M2 ATV312HU22M3 ATV312HU30M3
Ohmscher Wert	68 Ohm

Zusatzmerkmale

mittlere verfügbare Leistung	28 W bei 50 °C 32 W bei 40 °C
Breite	60 mm
Höhe	170 mm
Tiefe	30 mm
Produktgewicht	0,62 kg

Montage

Schutzart (IP)	IP00

Verpackungseinheiten

VPE 1 Art	PCE
Anzahl der Geräte pro Packung	1
VPE 1 Höhe	7,200 cm
VPE 1 Breite	17,000 cm
VPE 1 Länge	23,500 cm
Verpackungsgewicht (Lbs)	611,000 g
VPE 2 Art	P06
VPE 2 Menge	56
VPE 2 Höhe	75,000 cm
VPE 2 Breite	60,000 cm
VPE 2 Länge	80,000 cm
VPE 2 Gewicht	47,216 kg

Bruttopreisliste für Deutschland zuzüglich Zuschläge, Frachtkosten und Mehrwertsteuer, gültig ab dem 1. Januar 2024. Irrtum und Änderungen vorbehalten. Es gelten die AGBs der Schneider Electric GmbH.

Haftungsausschluss: Diese Dokumentation dient nicht als Ersatz für die Beurteilung der Eignung oder Verlässlichkeit dieser Produkte für bestimmte Verwendungsbereiche des Benutzers und darf nicht zu diesem Zweck verwendet werden.

Vertragliche Gewährleistung

Garantie (in Monaten)	18

Environmental Data

Schneider Electric hat sich zum Ziel gesetzt, den Net Zero-Status bis 2050 durch Lieferkettenpartnerschaften, Materialien mit geringerer Auswirkung und Kreislaufbildung über unsere laufende Kampagne "Use Better, Use Longer, Use Again" zu erreichen, um die Lebensdauer und Recyclingfähigkeit der Produkte zu verlängern.

Erläuterung der Environmental Data >

Wie wir die Produktnachhaltigkeit bewerten >

Use Better

Materialien und Verpackung

Verpackung mit Recycling-Karton	**Nein**
Verpackung ohne Kunststoff	**Nein**
SCIP-Nummer	**735ea399-2868-47fa-83de-4130bb0137d4**
EU-RoHS-Richtlinie	**Konform**
REACh-Verordnung	**Produkt beinhaltet besorgniserregende Stoffe (SVHC) über dem Schwellwert**

Use Again

Reproduktion

Rücknahme	**Ja**

Maßzeichnungen

Abmessungen

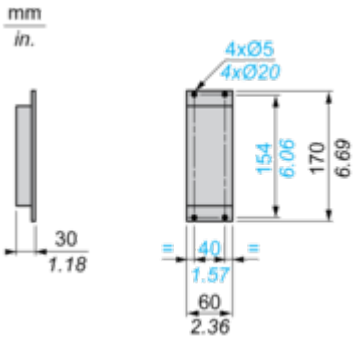

Montage und Abstand

Abstände

