Produktdatenblatt

Spezifikationen



Netzdrossel, 2mH, 18A, 1-phasig, 30 W, f. Frequenzumrichter

VZ1L018UM20

EAN Code: 3389110890846

Hauptmerkmale

Baureihe	Altivar
Produkt- oder Komponententyp	Netzdrosseln
Produktkompatibilität	ATV312HU11M2 - Netzdrosseln - 1 pro Antrieb ATV312HU15M2 - Netzdrosseln - 1 pro Antrieb ATV312HU22M2 - Netzdrosseln - 1 pro Antrieb ATV31CU11M2 - Netzdrosseln - 1 pro Antrieb ATV31CU15M2 - Netzdrosseln - 1 pro Antrieb ATV31CU22M2 - Netzdrosseln - 1 pro Antrieb ATV32HU11M2 - Netzdrosseln - 1 pro Antrieb ATV32HU15M2 - Netzdrosseln - 1 pro Antrieb ATV32HU22M2 - Netzdrosseln - 1 pro Antrieb LXM05D17F1 - Netzdrosseln - 1 pro Antrieb LXM05D17M2 - Netzdrosseln - 1 pro Antrieb LXM05D28F1 - Netzdrosseln - 1 pro Antrieb LXM05D28M2 - Netzdrosseln - 1 pro Antrieb LXM32.D18M2 - Netzdrosseln - 1 pro Antrieb LXM32.D30M2 - Netzdrosseln - 1 pro Antrieb LXM32.U90M2 - Netzdrosseln - 1 pro Antrieb Antrieb mit variabler Geschwindigkeit ATV320 Motor: 1,1 kW 200 - 240 V - 1-phasige Versorgung - Netzdrosseln - 1 pro Antrieb Antrieb mit variabler Geschwindigkeit ATV320 Motor: 1,5 kW 200 - 240 V - 1-phasige Versorgung - Netzdrosseln - 1 pro Antrieb Antrieb mit variabler Geschwindigkeit ATV320 Motor: 2,2 kW 200 - 240 V - 1-phasige Versorgung - Netzdrosseln - 1 pro Antrieb
Anzahl der Phasen	1-phasige Versorgung
Kompatible Produktfamilie	Altivar 312 Solar Lexium 32 Altivar 312 Altivar 31C Lexium 05 Altivar Maschine ATV320 Altivar 32
Geräteanwendung	Reduzierung der Oberschwingungen
Induktanzwert	2 mH
[In] Bemessungsstrom	18 A
Thermische Verluste	30 W

Zusatzmerkmale

Frequenz der Stromversorgung	50 - 60 Hz
Max. Spannungsabfall bei Nennlast	5 %
Produktgewicht	1,99 kg
Breite	85 mm
Höhe	120 mm
Tiefe	105 mm

Bruttopreisliste für Deutschland zuzüglich Zuschläge, Frachtkosten und Mehrwertsteuer, gültig ab dem 1. Januar 2024. Irrtum und Änderungen vorbehalten. Es gelten die AGBs der Schneider Electric GmbH.

Haftungsausschluss: Diese Dokumentation dient nicht als Ersatz für die Beurteilung der Eignung oder Verlässlichkeit dieser Produkte für bestimmte Verwendungsbereiche des Benutzers und darf nicht zu diesem Zweck verwendet werden.

Montage

Normen	VDE 0160 Stufe 1 IEC 60076 (mit HD398) EN 50178
Schutzart (IP)	Drossel: IP00 Klemmen: IP20

Verpackungseinheiten

VPE 1 Art	PCE
Anzahl der Geräte pro Packung	1
VPE 1 Höhe	20,000 cm
VPE 1 Breite	15,000 cm
VPE 1 Länge	15,000 cm
Verpackungsgewicht (Lbs)	1,928 kg
VPE 2 Art	S06
VPE 2 Menge	45
VPE 2 Höhe	75,000 cm
VPE 2 Breite	60,000 cm
VPE 2 Länge	80,000 cm
VPE 2 Gewicht	99,760 kg

Vertragliche Gewährleistung

Garantie (in Monaten)	18

Environmental Data

Schneider Electric hat sich zum Ziel gesetzt, den Net Zero-Status bis 2050 durch Lieferkettenpartnerschaften, Materialien mit geringerer Auswirkung und Kreislaufbildung über unsere laufende Kampagne "Use Better, Use Longer, Use Again" zu erreichen, um die Lebensdauer und Recyclingfähigkeit der Produkte zu verlängern.

Erläuterung der Environmental Data >

Wie wir die Produktnachhaltigkeit bewerten >

Use Better

Materialien und Verpackung

Verpackung mit Recycling-Karton	**Nein**
Verpackung ohne Kunststoff	**Nein**
EU-RoHS-Richtlinie	**Konform**
REACh-Verordnung	**Produkt beinhaltet besorgniserregende Stoffe (SVHC) nicht über dem Schwellwert**

Use Again

Reproduktion

Rücknahme	**Ja**

Maßzeichnungen

Abmessungen

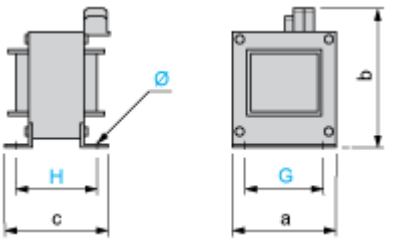

Abmessungen in mm

a	b	c	G	H	Ø
85	120	105	70	70	5

Abmessungen in in.

3,35	4,72	4,13	2,76	2,76	0,20

Anschlüsse und Schema

Empfohlenes Schema

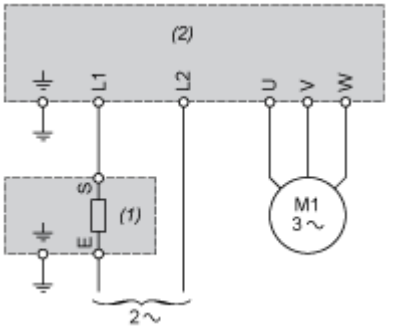

(1) Netzdrossel (Line Choke)

(2) Antrieb