# Produktdatenblatt

Spezifikationen



Lieferbar solange Restbestände vorhanden

## Leergehäuse für Hängetaster XAC-B, 12 Bohrungen in 2 Spalten

XACB121

Eingestellt am: 01.04.2026

**EAN Code: 3389110640663**

## Hauptmerkmale

| | |
|---|---|
| **Baureihe** | Harmony XAC |
| **Produkt- oder Komponententyp** | Pendel-Steuerstation |
| **Kurzbezeichnung des Geräts** | XACB |

## Zusatzmerkmale

| | |
|---|---|
| **Typ der Bedieneinheit** | Doppelt isoliert |
| **Gehäusematerial** | Glasfaserverstärtes Polyester |
| **Stromkreistyp** | Steuerkreis<br>Stromkreis |
| **Gehäusetyp** | Leergehäuse |
| **Anzahl der Ausschnitte** | 12 Aussparungen |
| **Farbe der Bedieneinheit** | Gelb |
| **Kabeleinführung** | Gummischlauch mit abgesetzter Durchführung 10…22 mm |
| **Leitschiene** | Ohne |
| **grüner Bedienerausssch. Mitte** | 40 mm |
| **Normen** | CSA C22.2 Nr. 14<br>IEC 60947-5-1 |
| **Produktzertifizierungen** | CSA type 4 |
| **Beschichtung** | TH |
| **Umgebungstemperatur bei Betrieb** | -25…70 °C |
| **Umgebungstemperatur bei Lagerung** | -40…70 °C |
| **Vibrationsfestigkeit** | 15 Gn (f= 10…500 Hz) entspricht IEC 60068-2-6 |
| **Stoßfestigkeit** | 100 gn entspricht IEC 60068-2-27 |
| **Überspannungskategorie** | Klasse II entspricht IEC 61140 |
| **Schutzart (IP)** | IP65 entspricht IEC 60529 |
| **Schutzart (IK)** | IK08 entspricht IEC 62262 |
| **Mechanische Lebensdauer** | 1000000 Zyklen |
| **Produktgewicht** | 1,46 kg |

## Verpackungseinheiten

| | |
|---|---|
| **VPE 1 Art** | PCE |

Bruttopreisliste für Deutschland zuzüglich Zuschläge, Frachtkosten und Mehrwertsteuer, gültig ab dem 1. Januar 2024. Irrtum und Änderungen vorbehalten. Es gelten die AGBs der Schneider Electric GmbH.

Haftungsausschluss: Diese Dokumentation dient nicht als Ersatz für die Beurteilung der Eignung oder Verlässlichkeit dieser Produkte für bestimmte Verwendungsbereiche des Benutzers und darf nicht zu diesem Zweck verwendet werden.

| | |
|---|---|
| **Anzahl der Geräte pro Packung** | 1 |
| **VPE 1 Höhe** | 9,500 cm |
| **VPE 1 Breite** | 66,500 cm |
| **VPE 1 Länge** | 16,500 cm |
| **Verpackungsgewicht (Lbs)** | 1,645 kg |
| **VPE 2 Art** | P06 |
| **VPE 2 Menge** | 15 |
| **VPE 2 Höhe** | 75,000 cm |
| **VPE 2 Breite** | 60,000 cm |
| **VPE 2 Länge** | 80,000 cm |
| **VPE 2 Gewicht** | 37,675 kg |

## Vertragliche Gewährleistung

| | |
|---|---|
| **Garantie (in Monaten)** | 18 |

## Environmental Data

Schneider Electric hat sich zum Ziel gesetzt, den Net Zero-Status bis 2050 durch Lieferkettenpartnerschaften, Materialien mit geringerer Auswirkung und Kreislaufbildung über unsere laufende Kampagne "Use Better, Use Longer, Use Again" zu erreichen, um die Lebensdauer und Recyclingfähigkeit der Produkte zu verlängern.

Erläuterung der Environmental Data >

Wie wir die Produktnachhaltigkeit bewerten >

### Umweltbilanz

| | |
|---|---|
| Umweltproduktdeklaration | Produktumweltprofil |

## Use Better

### Materialien und Verpackung

| | |
|---|---|
| Verpackung mit Recycling-Karton | **Ja** |
| Verpackung ohne Kunststoff | **Ja** |
| EU-RoHS-Richtlinie | Konform |
| REACh-Verordnung | Produkt beinhaltet besorgniserregende Stoffe (SVHC) nicht über dem Schwellwert |

## Use Again

### Reproduktion

| | |
|---|---|
| Circular Econmomy-Eignung | **Keine besonderen Recycling-Verfahren erforderlich** |
| Rücknahme | **Ja** |
| WEEE-Kennzeichnung | **Das Produkt muss entsprechend bestimmter Hinweise auf Märkten der Europäischen Union entsorgt werden und darf nicht in Haushaltsabfälle gelangen.** |

## Maßzeichnungen

### Abmessungen

Die nachstehende Abbildung zeigt ein Produkt mit 12 Ausschnitten. Wählen Sie die Anzahl an Ausschnitten je nach den Produkteigenschaften, um die Abmessungen b, b1 und c zu erhalten.

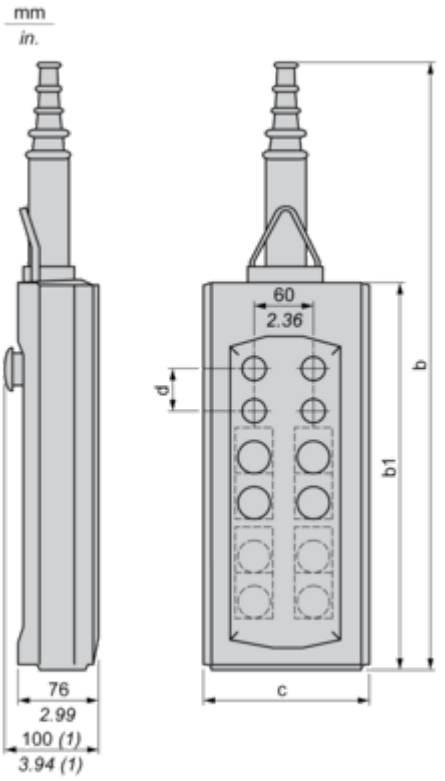


**Abmessungen in mm**

| Anzahl Ausschnitte | 2 | 4 | 6 | 8 | 12 |
|---|---|---|---|---|---|
| b | 409 | 499 | 589 | 679 | 593 |
| b1 | 220 | 310 | 400 | 490 | 404 |
| c | 98 | 98 | 98 | 98 | 158 |
| d | 40 | 40 | 40 | 40 | 40 |

**Abmessungen in in.**

| Anzahl Ausschnitte | 2 | 4 | 6 | 8 | 12 |
|---|---|---|---|---|---|
| b | 16.10 | 19.64 | 23.19 | 26.73 | 23.35 |
| b1 | 8.66 | 12.20 | 15.75 | 19.29 | 15.90 |
| c | 3.86 | 3.86 | 3.86 | 3.86 | 6.22 |
| d | 1.57 | 1.57 | 1.57 | 1.57 | 1.57 |

Kabelschutztüllen

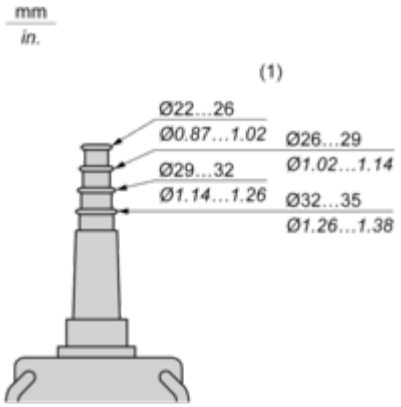
mm
in.
(1)
Ø22...26
Ø0.87...1.02
Ø26...29
Ø1.02...1.14
Ø29...32
Ø1.14...1.26
Ø32...35
Ø1.26...1.38

**(1)** Ø innen

## Anschlüsse und Schema

### Steuerung eines Motors mit fester Drehzahl und zwei Drehrichtungen

Mit Kontaktblock XESD1181, separat zu beziehen.

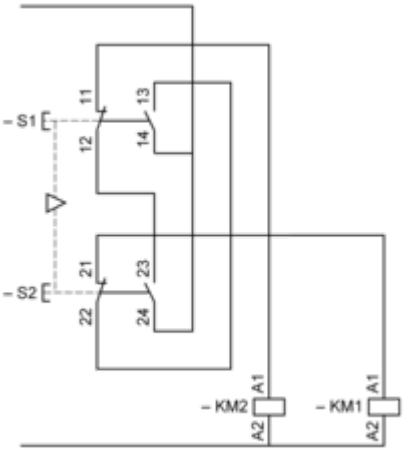

## Steuerung eines Motors mit zwei Drehzahlen und zwei Drehrichtungen

Mit Kontaktblock XESD1281, separat zu beziehen.

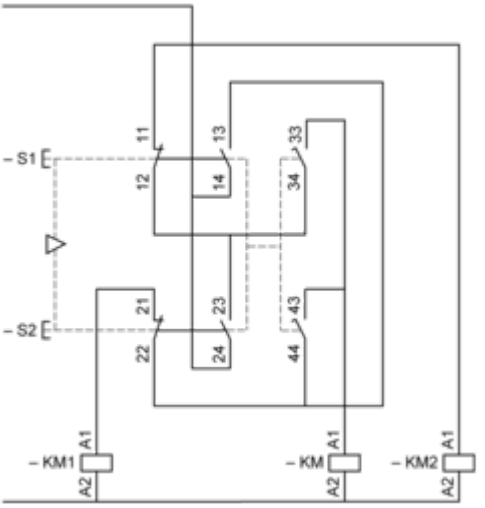


**KM** Hochgeschwindigkeitsschütz

## Steuerung eines Motors mit fester Drehzahl, zwei Drehrichtungen und 2-Phasen-Schaltung

Mit Kontaktblock XESD1191, separat zu beziehen.

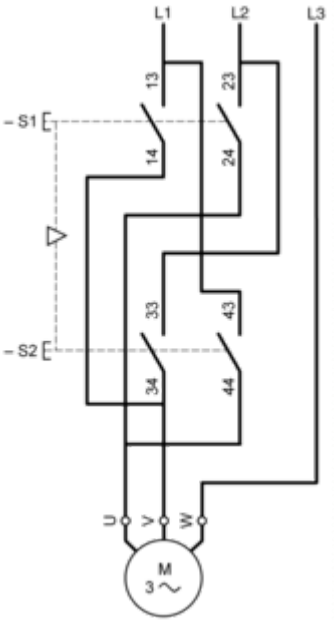


In Verbindung mit 3-poligem Isolationsblock XACS399 oder XACS3991, gezeigt in der nicht betriebenen Position (Station wartet auf „Versorgung“), ausgestattet mit Not-Aus-Schalter mit Auslöserbetätigung, Schlüsselentriegelung und Einrastfunktion.

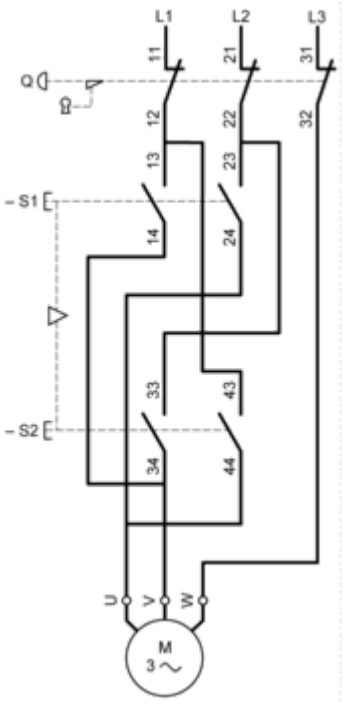

## Steuerung eines Motors mit zwei Drehzahlen, zwei Drehrichtungen und 2-Phasen-Schaltung

Mit Kontaktblock XESD1291, separat zu beziehen.

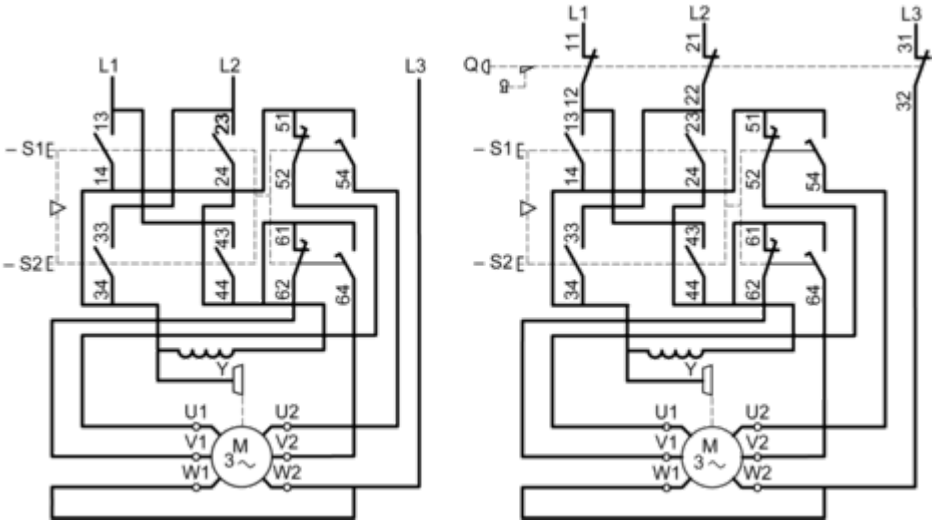

## Steuerung eines Motors mit fester Drehzahl, zwei Drehrichtungen und 3-Phasen-Schaltung - Linkslauf durch 2-Phasen-Drehrichtungsumkehr

Mit Kontaktblock XESD2201, separat zu beziehen.

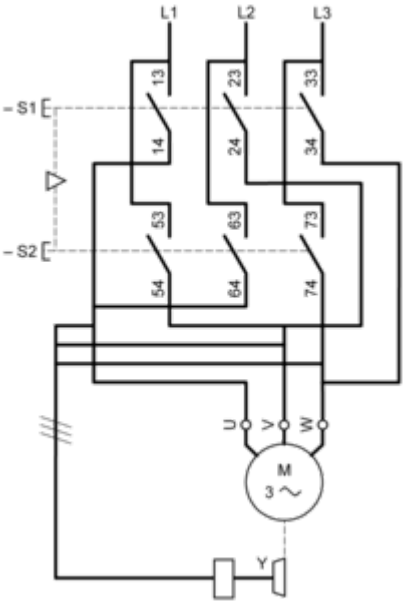

## Steuerung eines Motors mit fester Drehzahl, zwei Drehrichtungen und 3-Phasen-Schaltung - Linkslauf durch 2-Phasen-Drehrichtungsumkehr

Mit Kontaktblock XESD2241, separat zu beziehen.

