Produktdatenblatt

Spezifikationen



Lieferbar solange Restbestände vorhanden

Hängetaster, bestückt

XACB3205

Eingestellt am: 01.04.2026

EAN Code: 3389119612975

Hauptmerkmale

Baureihe	Harmony XAC
Produkt- oder Komponententyp	Pendel-Steuerstation
Kurzbezeichnung des Geräts	XACB

Zusatzmerkmale

Gehäusematerial	Glasfaserverstärtes Polyester
Stromkreistyp	Stromkreis
Gehäusetyp	Sofort verwendbares Gehäuse
Anwendung der Bedieneinheit	Steuerung eines Eingangwindenmotors
Zusammenstellung Gehäuse	2 Drucktasten + 1 Not-Aus
Steuertastentyp	Not-Aus-Drucktaste Ø 40 mm 3Ö Auslöseaktion Erste Drucktaste 3-polig raise, slow Zweite Drucktaste 3-polig lower, slow
Produktkompatibilität	XESD2201 für Umkehrvorgang XACS499 für Nothalt
Mechanische Verriegelung	Mit mechanischer Verriegelung
Farbe der Bedieneinheit	Gelb
Anschlüsse - Klemmen	Schraubklemmen, 1 x 2,5 mm² mit oder ohne Kabelende Schraubklemmen, 2 x 1,5 mm² mit oder ohne Kabelende
Normen	EN/ISO 13850: 2006 IEC 60947-5-5 CSA C22.2 Nr. 14 IEC 60947-5-1 IEC 60204-32
Produktzertifizierungen	CSA
Beschichtung	TH
Umgebungstemperatur bei Betrieb	-25…70 °C
Umgebungstemperatur bei Lagerung	-40…70 °C
Vibrationsfestigkeit	15 Gn (f= 10…500 Hz) entspricht IEC 60068-2-6
Stoßfestigkeit	100 gn entspricht IEC 60068-2-27
Überspannungskategorie	Klasse II entspricht IEC 61140
Schutzart (IP)	IP65 entspricht IEC 60529
Schutzart (IK)	IK08
Mechanische Lebensdauer	1000000 Zyklen

Bruttopreisliste für Deutschland zuzüglich Zuschläge, Frachtkosten und Mehrwertsteuer, gültig ab dem 1. Januar 2024. Irrtum und Änderungen vorbehalten. Es gelten die AGBs der Schneider Electric GmbH.

Haftungsausschluss: Diese Dokumentation dient nicht als Ersatz für die Beurteilung der Eignung oder Verlässlichkeit dieser Produkte für bestimmte Verwendungsbereiche des Benutzers und darf nicht zu diesem Zweck verwendet werden.

Kabeleinführung	Gummischlauch mit abgesetzter Durchführung 10…22 mm
thermischer Strom [Ithe]	20 A
Nennisolationsspannung Ui	Not-Aus-Kontakt: 400 V (Verschmutzungsgrad 3) entspricht IEC 60947-1 300 V entspricht CSA
Bemessungsstoßspannungsfestigkeit [Uimp]	6 kV entspricht IEC 60947-1
Betrieb der Kontakte	Mit Sprungfunktion
Betätigungskraft	32 N Drucktaste 40 N Not-Aus
Kurzschlussschutz	12 A Sicherungsschutz von Patrone Sicherung Typ aM
Nennleistung in PS	3 hp bei 240 V
Nennbetriebsleistung in W	3000 W bei 240 V 3000 W bei 400 V
elektrische Lebensdauer	1000000 Zyklen AC-3, 3000 W bei 400 V, Betriebsgeschwindigkeit <10 cyc/mn, Belastungsfaktor = 0,4 entspricht IEC 60947-3 appendix A 1000000 Zyklen AC-4, 3000 W bei 400 V, Betriebsgeschwindigkeit <10 cyc/mn, Belastungsfaktor = 0,4 entspricht IEC 60947-3 appendix A 700000 Zyklen AC-3, 3000 W bei 240 V, Betriebsgeschwindigkeit <10 cyc/mn, Belastungsfaktor = 0,4 entspricht IEC 60947-3 appendix A 700000 Zyklen AC-4, 3000 W bei 240 V, Betriebsgeschwindigkeit <10 cyc/mn, Belastungsfaktor = 0,4 entspricht IEC 60947-3 appendix A
Klemmenbeschreibung ISO Nr. 1	(33-34)NO (53-54)NO (73-74)NO (63-64)NO (13-14)S (23-24)S
Klemmenbeschreibung ISO Nr. 2	(11-12)NC (31-32)NC (21-22)NC
Klemmenbezeichnung	(13-14)NO (11-12)NC
Produktgewicht	1 kg

Verpackungseinheiten

VPE 1 Art	PCE
Anzahl der Geräte pro Packung	1
VPE 1 Höhe	10,900 cm
VPE 1 Breite	11,700 cm
VPE 1 Länge	26,700 cm
Verpackungsgewicht (Lbs)	974,000 g

Vertragliche Gewährleistung

Garantie (in Monaten)	18

Environmental Data

Schneider Electric hat sich zum Ziel gesetzt, den Net Zero-Status bis 2050 durch Lieferkettenpartnerschaften, Materialien mit geringerer Auswirkung und Kreislaufbildung über unsere laufende Kampagne "Use Better, Use Longer, Use Again" zu erreichen, um die Lebensdauer und Recyclingfähigkeit der Produkte zu verlängern.

Erläuterung der Environmental Data >

Wie wir die Produktnachhaltigkeit bewerten >

Umweltbilanz

Umweltproduktdeklaration	Produktumweltprofil

Use Better

Materialien und Verpackung

Verpackung mit Recycling-Karton	**Ja**
Verpackung ohne Kunststoff	**Nein**
SCIP-Nummer	**E6b74d59-7d46-48f1-9516-1adec29e8830**
EU-RoHS-Richtlinie	Freistellungskonform
REACh-Verordnung	Produkt beinhaltet besorgniserregende Stoffe (SVHC) über dem Schwellwert

Use Again

Reproduktion

Circular Econmomy-Eignung	**Keine besonderen Recycling-Verfahren erforderlich**
Rücknahme	**Ja**
WEEE-Kennzeichnung	**Das Produkt muss entsprechend bestimmter Hinweise auf Märkten der Europäischen Union entsorgt werden und darf nicht in Haushaltsabfälle gelangen.**

Maßzeichnungen

Abmessungen

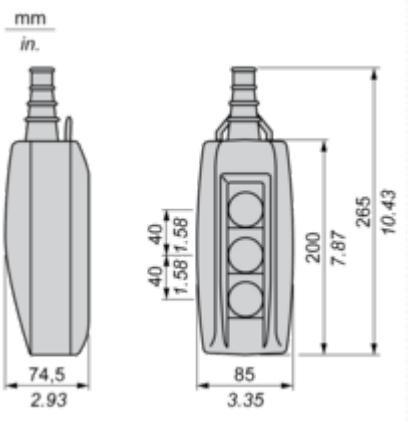

Kabelschutztüllen

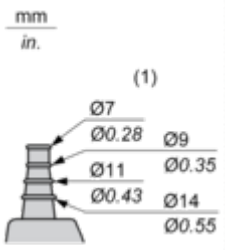

(1) Ø innen

Anschlüsse und Schema

Steuerung eines Motors mit fester Drehzahl, zwei Drehrichtungen und 3-Phasen-Schaltung - Linkslauf durch 2-Phasen-Drehrichtungsumkehr

Mit Kontaktblock XESD2201, separat zu beziehen.

