# Produktdatenblatt

Spezifikationen



## Hängetaster XAC-B, 4 Drucktaster

XACB493

Eingestellt am: 01.04.2026

**EAN Code: 3389110665659**

Lieferbar solange Restbestände vorhanden

## Hauptmerkmale

| | |
|---|---|
| **Baureihe** | Harmony XAC |
| **Produkt- oder Komponententyp** | Pendel-Steuerstation |
| **Kurzbezeichnung des Geräts** | XACB |

## Zusatzmerkmale

| | |
|---|---|
| **Typ der Bedieneinheit** | Doppelt isoliert |
| **Gehäusematerial** | Glasfaserverstärtes Polyester |
| **Stromkreistyp** | Stromkreis |
| **Gehäusetyp** | Komplett betriebsbereit |
| **Anwendung der Bedieneinheit** | Steuerung eines Eingangwindenmotors |
| **Zusammenstellung Gehäuse** | 4 Drucktasten |
| **Steuertastentyp** | Erste Drucktaste 3-polig raise, slow<br>Zweite Drucktaste 3-polig lower, slow<br>Vierte Drucktaste 3-polig left, slow<br>Dritte dritte 3-polig right, slow |
| **Produktkompatibilität** | XESD2201 für Umkehrvorgang |
| **Mechanische Verriegelung** | Mit mechanischer Verriegelung zwischen den Paaren |
| **Farbe der Bedieneinheit** | Gelb |
| **Anschlüsse - Klemmen** | Schraubklemmen, 1 x 2,5 mm² mit oder ohne Kabelende<br>Schraubklemmen, 2 x 1,5 mm² mit oder ohne Kabelende |
| **Normen** | IEC 60204-32<br>CSA C22.2 Nr. 14<br>IEC 60947-5-1 |
| **Produktzertifizierungen** | CSA type 4 |
| **Beschichtung** | TH |
| **Umgebungstemperatur bei Betrieb** | -25…70 °C |
| **Umgebungstemperatur bei Lagerung** | -40…70 °C |
| **Vibrationsfestigkeit** | 15 Gn (f= 10…500 Hz) entspricht IEC 60068-2-6 |
| **Stoßfestigkeit** | 100 gn entspricht IEC 60068-2-27 |
| **Überspannungskategorie** | Klasse II entspricht IEC 61140 |
| **Schutzart (IP)** | IP65 entspricht IEC 60529 |
| **Mechanische Lebensdauer** | 1000000 Zyklen |
| **Kabeleinführung** | Gummischlauch mit abgesetzter Durchführung 10…22 mm |

Bruttopreisliste für Deutschland zuzüglich Zuschläge, Frachtkosten und Mehrwertsteuer, gültig ab dem 1. Januar 2024. Irrtum und Änderungen vorbehalten. Es gelten die AGBs der Schneider Electric GmbH.

Haftungsausschluss: Diese Dokumentation dient nicht als Ersatz für die Beurteilung der Eignung oder Verlässlichkeit dieser Produkte für bestimmte Verwendungsbereiche des Benutzers und darf nicht zu diesem Zweck verwendet werden.

| | |
|---|---|
| **thermischer Strom [Ithe]** | 20 A |
| **Nennisolationsspannung Ui** | 500 V (Verschmutzungsgrad 3) entspricht IEC 60947-1<br>300 V entspricht CSA |
| **Bemessungsstoßspannungsfestigkeit [Uimp]** | 6 kV entspricht IEC 60947-1 |
| **Betrieb der Kontakte** | Mit Sprungfunktion |
| **Betätigungskraft** | 32 N Drucktaste |
| **Kurzschlussschutz** | 12 A Sicherungsschutz von Patrone Sicherung Typ aM |
| **Nennleistung in PS** | 3 hp bei 240 V |
| **Nennbetriebsleistung in W** | 3000 W bei 240 V<br>3000 W bei 400 V |
| **elektrische Lebensdauer** | 1000000 Zyklen AC-3, 3000 W bei 400 V, Betriebsgeschwindigkeit <10 cyc/mn, Belastungsfaktor = 0,4 entspricht IEC 60947-3 appendix A<br>1000000 Zyklen AC-4, 3000 W bei 400 V, Betriebsgeschwindigkeit <10 cyc/mn, Belastungsfaktor = 0,4 entspricht IEC 60947-3 appendix A<br>700000 Zyklen AC-3, 3000 W bei 240 V, Betriebsgeschwindigkeit <10 cyc/mn, Belastungsfaktor = 0,4 entspricht IEC 60947-3 appendix A<br>700000 Zyklen AC-4, 3000 W bei 240 V, Betriebsgeschwindigkeit <10 cyc/mn, Belastungsfaktor = 0,4 entspricht IEC 60947-3 appendix A |
| **Klemmenbeschreibung ISO Nr. 1** | (13-14)S<br>(33-34)NO<br>(63-64)NO<br>(53-54)NO<br>(23-24)S<br>(73-74)NO |
| **Klemmenbezeichnung** | (11-12)NC<br>(13-14)NO |
| **Produktgewicht** | 1,33 kg |

## Verpackungseinheiten

| | |
|---|---|
| **VPE 1 Art** | PCE |
| **Anzahl der Geräte pro Packung** | 1 |
| **VPE 1 Höhe** | 10,200 cm |
| **VPE 1 Breite** | 11,200 cm |
| **VPE 1 Länge** | 51,900 cm |
| **Verpackungsgewicht (Lbs)** | 1,524 kg |

## Vertragliche Gewährleistung

| | |
|---|---|
| **Garantie (in Monaten)** | 18 |

## Environmental Data

Schneider Electric hat sich zum Ziel gesetzt, den Net Zero-Status bis 2050 durch Lieferkettenpartnerschaften, Materialien mit geringerer Auswirkung und Kreislaufbildung über unsere laufende Kampagne "Use Better, Use Longer, Use Again" zu erreichen, um die Lebensdauer und Recyclingfähigkeit der Produkte zu verlängern.

Erläuterung der Environmental Data >

Wie wir die Produktnachhaltigkeit bewerten >

### Umweltbilanz

| | |
|---|---|
| Umweltproduktdeklaration | Produktumweltprofil |

## Use Better

### Materialien und Verpackung

| | |
|---|---|
| Verpackung mit Recycling-Karton | **Ja** |
| Verpackung ohne Kunststoff | **Ja** |
| EU-RoHS-Richtlinie | Konform |
| REACh-Verordnung | Produkt beinhaltet besorgniserregende Stoffe (SVHC) nicht über dem Schwellwert |

## Use Again

### Reproduktion

| | |
|---|---|
| Circular Econmomy-Eignung | **Keine besonderen Recycling-Verfahren erforderlich** |
| Rücknahme | **Ja** |
| WEEE-Kennzeichnung | **Das Produkt muss entsprechend bestimmter Hinweise auf Märkten der Europäischen Union entsorgt werden und darf nicht in Haushaltsabfälle gelangen.** |

## Maßzeichnungen

### Abmessungen

Die nachstehende Abbildung zeigt ein Produkt mit 6 Ausschnitten. Wählen Sie die Anzahl an Ausschnitten je nach den Produkteigenschaften, um die Abmessungen b, b1 und c zu erhalten.

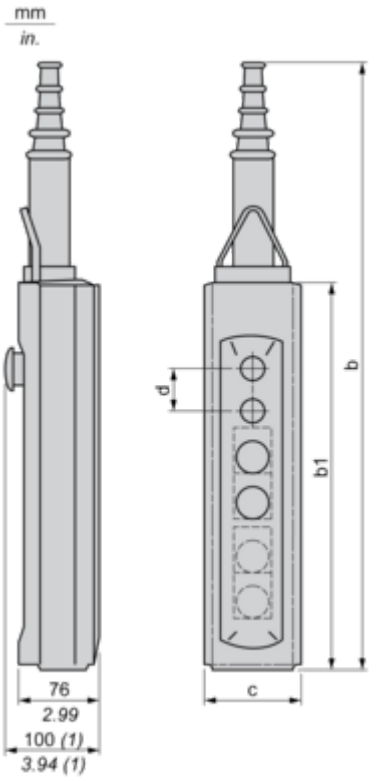


**(1)** Mit Pilzkopf-Betätigung

**Abmessungen in mm**

| Anzahl Ausschnitte | 2 | 4 | 6 | 8 | 12 |
|---|---|---|---|---|---|
| b | 409 | 499 | 589 | 679 | 679 |
| b1 | 220 | 310 | 400 | 490 | 490 |
| c | 98 | 98 | 98 | 98 | 98 |
| d | 40 | 40 | 40 | 40 | 30 |

**Abmessungen in in.**

| Anzahl Ausschnitte | 2 | 4 | 6 | 8 | 12 |
|---|---|---|---|---|---|
| b | 16.10 | 19.64 | 23.19 | 26.73 | 26.73 |
| b1 | 8.66 | 12.20 | 15.75 | 19.29 | 19.29 |
| c | 3.86 | 3.86 | 3.86 | 3.86 | 3.86 |
| d | 1.57 | 1.57 | 1.57 | 1.57 | 1.18 |

Kabelschutztüllen

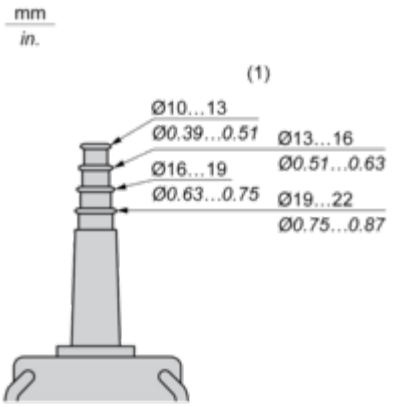
mm
in.
(1)
Ø10...13
Ø0.39...0.51
Ø13...16
Ø0.51...0.63
Ø16...19
Ø0.63...0.75
Ø19...22
Ø0.75...0.87

**(1)** Ø innen

## Anschlüsse und Schema

**Steuerung eines Motors mit fester Drehzahl, zwei Drehrichtungen und 3-Phasen-Schaltung - Linkslauf durch 2-Phasen-Drehrichtungsumkehr**

Mit Kontaktblock XESD2201, separat zu beziehen.

