Produktdatenblatt

Spezifikationen



Hängetaster 6Bef.St.

XACB691

Eingestellt am: 01.04.2026

EAN Code: 3389110640458

Lieferbar solange Restbestände vorhanden

Hauptmerkmale

Baureihe	Harmony XAC
Produkt- oder Komponententyp	Pendel-Steuerstation
Kurzbezeichnung des Geräts	XACB

Zusatzmerkmale

Typ der Bedieneinheit	Doppelt isoliert
Gehäusematerial	Glasfaserverstärtes Polyester
Stromkreistyp	Stromkreis
Gehäusetyp	Komplett betriebsbereit
Anwendung der Bedieneinheit	Steuerung eines Eingangwindenmotors
Zusammenstellung Gehäuse	6 Drucktasten
Steuertastentyp	Erste Drucktaste 2-polig raise, slow Zweite Drucktaste 2-polig lower, slow Vierte Drucktaste 2-polig left, slow Dritte dritte 2-polig right, slow Fünfte Drucktaste 2-polig langsam vorwärts Sechste Drucktaste 2-polig rückwärts, langsam
Produktkompatibilität	XESD1191 für Umkehrvorgang
Mechanische Verriegelung	Mit mechanischer Verriegelung zwischen den Paaren
Farbe der Bedieneinheit	Gelb
Anschlüsse - Klemmen	Schraubklemmen, 1 x 2,5 mm² mit oder ohne Kabelende Schraubklemmen, 2 x 1,5 mm² mit oder ohne Kabelende
Normen	CSA C22.2 Nr. 14 IEC 60204-32 IEC 60947-5-1
Produktzertifizierungen	CSA type 4
Beschichtung	TH
Umgebungstemperatur bei Betrieb	-25…70 °C
Umgebungstemperatur bei Lagerung	-40…70 °C
Vibrationsfestigkeit	15 Gn (f= 10…500 Hz) entspricht IEC 60068-2-6
Stoßfestigkeit	100 gn entspricht IEC 60068-2-27
Überspannungskategorie	Klasse II entspricht IEC 61140
Schutzart (IP)	IP65 entspricht IEC 60529
Mechanische Lebensdauer	1000000 Zyklen

Bruttopreisliste für Deutschland zuzüglich Zuschläge, Frachtkosten und Mehrwertsteuer, gültig ab dem 1. Januar 2024. Irrtum und Änderungen vorbehalten. Es gelten die AGBs der Schneider Electric GmbH.

Haftungsausschluss: Diese Dokumentation dient nicht als Ersatz für die Beurteilung der Eignung oder Verlässlichkeit dieser Produkte für bestimmte Verwendungsbereiche des Benutzers und darf nicht zu diesem Zweck verwendet werden.

Kabeleinführung	Gummischlauch mit abgesetzter Durchführung 10…22 mm
thermischer Strom [Ithe]	12 A
Nennisolationsspannung Ui	500 V (Verschmutzungsgrad 3) entspricht IEC 60947-1 600 V entspricht CSA
Bemessungsstoßspannungsfestigkeit [Uimp]	6 kV entspricht IEC 60947-1
Betrieb der Kontakte	Mit Sprungfunktion
Betätigungskraft	17 N Drucktaste
Kurzschlussschutz	10 A Sicherungsschutz von Patrone Sicherung Typ aM
Nennleistung in PS	2 hp bei 240 V, CSA zertifiziert 3 hp bei 600 V, CSA zertifiziert 5 hp bei 400 V, CSA zertifiziert
Nennbetriebsleistung in W	2200 W AC-3 bei 240 V entspricht IEC 60947-3 appendix A 2200 W AC-3 bei 400 V entspricht IEC 60947-3 appendix A 2200 W AC-4 bei 240 V entspricht IEC 60947-3 appendix A 2200 W AC-4 bei 400 V entspricht IEC 60947-3 appendix A
elektrische Lebensdauer	300000 Zyklen AC-3, 2200 W bei 240 V, Betriebsgeschwindigkeit <10 cyc/mn, Belastungsfaktor = 0,4 entspricht IEC 60947-3 appendix A 300000 Zyklen AC-3, 2200 W bei 400 V, Betriebsgeschwindigkeit <10 cyc/mn, Belastungsfaktor = 0,4 entspricht IEC 60947-3 appendix A 300000 Zyklen AC-4, 2200 W bei 240 V, Betriebsgeschwindigkeit <10 cyc/mn, Belastungsfaktor = 0,4 entspricht IEC 60947-3 appendix A 300000 Zyklen AC-4, 2200 W bei 400 V, Betriebsgeschwindigkeit <10 cyc/mn, Belastungsfaktor = 0,4 entspricht IEC 60947-3 appendix A 500000 Zyklen AC-3, 1500 W bei 240 V, Betriebsgeschwindigkeit <10 cyc/mn, Belastungsfaktor = 0,4 entspricht IEC 60947-3 appendix A 500000 Zyklen AC-4, 1500 W bei 240 V, Betriebsgeschwindigkeit <10 cyc/mn, Belastungsfaktor = 0,4 entspricht IEC 60947-3 appendix A 800000 Zyklen AC-3, 1500 W bei 400 V, Betriebsgeschwindigkeit <10 cyc/mn, Belastungsfaktor = 0,4 entspricht IEC 60947-3 appendix A 800000 Zyklen AC-4, 1500 W bei 400 V, Betriebsgeschwindigkeit <10 cyc/mn, Belastungsfaktor = 0,4 entspricht IEC 60947-3 appendix A
Klemmenbeschreibung ISO Nr. 1	(13-14)S (43-44)NO (23-24)S (33-34)NO
Klemmenbezeichnung	(11-12)NC (13-14)NO
Produktgewicht	1,35 kg

Verpackungseinheiten

VPE 1 Art	PCE
Anzahl der Geräte pro Packung	1
VPE 1 Höhe	9,000 cm
VPE 1 Breite	10,000 cm
VPE 1 Länge	70,000 cm
Verpackungsgewicht (Lbs)	1,735 kg
VPE 2 Art	P12
VPE 2 Menge	36
VPE 2 Höhe	90,000 cm
VPE 2 Breite	80,000 cm
VPE 2 Länge	120,000 cm
VPE 2 Gewicht	74,460 kg

Vertragliche Gewährleistung

Garantie (in Monaten)	18

Environmental Data

Schneider Electric hat sich zum Ziel gesetzt, den Net Zero-Status bis 2050 durch Lieferkettenpartnerschaften, Materialien mit geringerer Auswirkung und Kreislaufbildung über unsere laufende Kampagne "Use Better, Use Longer, Use Again" zu erreichen, um die Lebensdauer und Recyclingfähigkeit der Produkte zu verlängern.

Erläuterung der Environmental Data >

Wie wir die Produktnachhaltigkeit bewerten >

Umweltbilanz

Total lifecycle Carbon footprint	**13 kg CO2 eq.**
CO_2-Fußabdruck der Herstellungsphase [A1 bis A3]	**9 kg CO2 eq.**
CO_2-Fußabdruck der Distributionsphase [A4]	**0.2 kg CO2 eq.**
CO_2-Fußabdruck der Installationsphase [A5]	**0.3 kg CO2 eq.**
CO_2-Fußabdruck der Nutzungsphase [B2, B3, B4, B6]	**0 kg CO2 eq.**
CO_2-Fußabdruck der End-of-Life-Phase [C1 bis C4]	**4 kg CO2 eq.**
Umweltproduktdeklaration	**Produktumweltprofil**

Use Better

Materialien und Verpackung

Verpackung mit Recycling-Karton	**Ja**
Verpackung ohne Kunststoff	**Ja**
EU-RoHS-Richtlinie	**Konform**
REACh-Verordnung	**Produkt beinhaltet besorgniserregende Stoffe (SVHC) nicht über dem Schwellwert**

Use Again

Reproduktion

Circular Econmomy-Eignung	**Keine besonderen Recycling-Verfahren erforderlich**
Rücknahme	**Ja**
WEEE-Kennzeichnung	**Das Produkt muss entsprechend bestimmter Hinweise auf Märkten der Europäischen Union entsorgt werden und darf nicht in Haushaltsabfälle gelangen.**

Maßzeichnungen

Abmessungen

Die nachstehende Abbildung zeigt ein Produkt mit 6 Ausschnitten. Wählen Sie die Anzahl an Ausschnitten je nach den Produkteigenschaften, um die Abmessungen b, b1 und c zu erhalten.

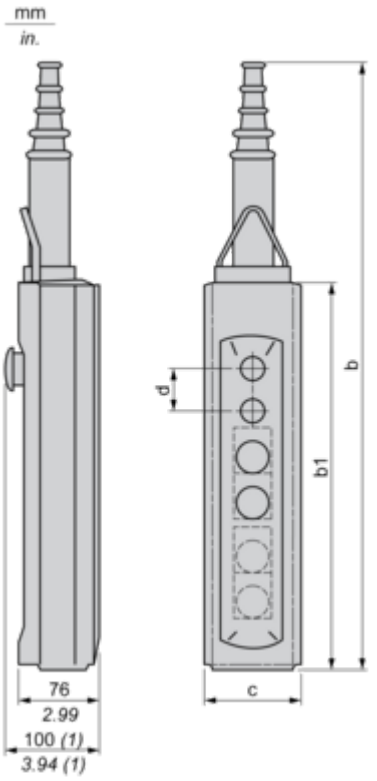

(1) Mit Pilzkopf-Betätigung

Abmessungen in mm

Anzahl Ausschnitte	2	4	6	8	12
b	409	499	589	679	679
b1	220	310	400	490	490
c	98	98	98	98	98
d	40	40	40	40	30

Abmessungen in in.

Anzahl Ausschnitte	2	4	6	8	12
b	16.10	19.64	23.19	26.73	26.73
b1	8.66	12.20	15.75	19.29	19.29
c	3.86	3.86	3.86	3.86	3.86
d	1.57	1.57	1.57	1.57	1.18

Kabelschutztüllen

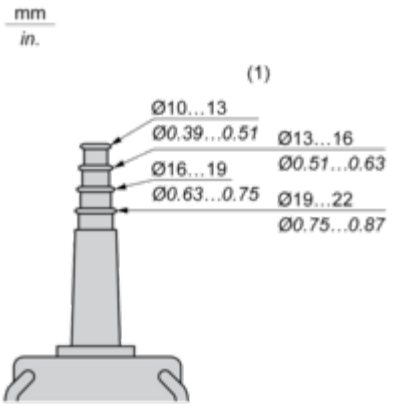
mm
in.
(1)
Ø10...13
Ø0.39...0.51
Ø13...16
Ø0.51...0.63
Ø16...19
Ø0.63...0.75
Ø19...22
Ø0.75...0.87

(1) Ø innen