Produktdatenblatt

Spezifikationen



Hilfsschalter ohne Sprungfunktion, 2S, Fronteinbau, Mittenabstand 30 od. 40mm

XACS413

Eingestellt am: 31.03.2026

Nicht mehr lieferbar

EAN Code: 3389110647518

Hauptmerkmale

Baureihe	Harmony XAC
Produkt- oder Komponententyp	Kontaktblock
Komponentenname	XACS
Stromkreistyp	Steuerkreis
Typ des Kontaktblocks	Einfach
Operatortyp	Rückstellung
Produktkompatibilität	ZA2B - Kopf XACA
Mechanische Verriegelung	Ohne mechanische Verriegelung
Art und Zusammensetzung der Kontakte	2 Schließer
Montage des Blocks	Frontmontage
Betrieb der Kontakte	Gestuft schaltend

Zusatzmerkmale

Anschlüsse - Klemmen	Schraubklemmen, 1 x 2,5 mm² mit oder ohne Kabelende Schraubklemmen, 2 x 1,5 mm² mit oder ohne Kabelende
Horizontale Befestigungsmittelpunkte	40 mm
Vertikale Befestigungsmittelpunkte	30 mm
Mechanische Lebensdauer	1000000 Zyklen
Kontaktcodebezeichnung	A300 AC-15, Ue = 240 V, Ie = 3 A entspricht IEC 60947-5-1 Anhang A Q300 DC-13, Ue = 250 V, Ie = 0,27 A entspricht IEC 60947-5-1 Anhang A
[Ithe] Konventioneller eingeschlossener thermischer Strom	10 A
[Ui] Bemessungs-Isolationsspannung	500 V (Verschmutzungsgrad 3) entspricht IEC 60947-1
[Uimp] Bemessungs-Stoßspannungsfestigkeit	6 kV entspricht IEC 60947-1
maximaler Widerstand zwischen den Klemmen	25 MOhm
Kurzschlussschutz	10 A Sicherungsschutz von Patrone Sicherung Typ gG
Nennbetriebsleistung in W	42 W DC-13 für 1000000 Zyklen, Betriebsgeschwindigkeit <60 cyc/mn bei 120 V, Belastungsfaktor = 0,5 (induktiv Belastung) entspricht IEC 60947-5-1, Anhang C 45 W DC-13 für 1000000 Zyklen, Betriebsgeschwindigkeit <60 cyc/mn bei 48 V, Belastungsfaktor = 0,5 (induktiv Belastung) entspricht IEC 60947-5-1, Anhang C 60 W DC-13 für 1000000 Zyklen, Betriebsgeschwindigkeit <60 cyc/mn bei 24 V, Belastungsfaktor = 0,5 (induktiv Belastung) entspricht IEC 60947-5-1, Anhang C

Bruttopreisliste für Deutschland zuzüglich Zuschläge, Frachtkosten und Mehrwertsteuer, gültig ab dem 1. Januar 2024. Irrtum und Änderungen vorbehalten. Es gelten die AGBs der Schneider Electric GmbH.

Haftungsausschluss: Diese Dokumentation dient nicht als Ersatz für die Beurteilung der Eignung oder Verlässlichkeit dieser Produkte für bestimmte Verwendungsbereiche des Benutzers und darf nicht zu diesem Zweck verwendet werden.

Nennbetriebsleistung in VA	140 VA AC-15 für 1000000 Zyklen, Betriebsgeschwindigkeit <60 cyc/mn bei 24 V 50/60 Hz, Belastungsfaktor = 0,5 (induktiv Belastung) 385 VA AC-15 für 1000000 Zyklen, Betriebsgeschwindigkeit <60 cyc/mn bei 48 V 50/60 Hz, Belastungsfaktor = 0,5 (induktiv Belastung) 455 VA AC-15 für 1000000 Zyklen, Betriebsgeschwindigkeit <60 cyc/mn bei 230 V 50/60 Hz, Belastungsfaktor = 0,5 (induktiv Belastung) 525 VA AC-15 für 1000000 Zyklen, Betriebsgeschwindigkeit <60 cyc/mn bei 127 V 50/60 Hz, Belastungsfaktor = 0,5 (induktiv Belastung)
Klemmenbeschreibung ISO Nr. 1	(23-24)S (13-14)S
Klemmenbezeichnung	(13-14)NO (11-12)NC
Produktgewicht	0,07 kg

Montage

Normen	CSA C22.2 Nr. 14 IEC 60947-5-1 IEC 60947-5-1
Umgebungstemperatur bei Betrieb	-25…70 °C
Umgebungstemperatur bei Lagerung	-40…70 °C
Vibrationsfestigkeit	15 Gn (f= 10…500 Hz) entspricht IEC 60068-2-6
Stoßfestigkeit	100 gn entspricht IEC 60068-2-27

Verpackungseinheiten

VPE 1 Art	PCE
Anzahl der Geräte pro Packung	1
VPE 1 Höhe	8,0 cm
VPE 1 Breite	3,0 cm
VPE 1 Länge	10,0 cm
Verpackungsgewicht (Lbs)	70,0 g
VPE 2 Art	S01
VPE 2 Menge	30
VPE 2 Höhe	15,0 cm
VPE 2 Breite	15,0 cm
VPE 2 Länge	40,0 cm
VPE 2 Gewicht	2,3 kg

Vertragliche Gewährleistung

Garantie (in Monaten)	18

Environmental Data

Schneider Electric hat sich zum Ziel gesetzt, den Net Zero-Status bis 2050 durch Lieferkettenpartnerschaften, Materialien mit geringerer Auswirkung und Kreislaufbildung über unsere laufende Kampagne "Use Better, Use Longer, Use Again" zu erreichen, um die Lebensdauer und Recyclingfähigkeit der Produkte zu verlängern.

Erläuterung der Environmental Data >

Wie wir die Produktnachhaltigkeit bewerten >

Umweltbilanz

Total lifecycle Carbon footprint	**0.5 kg CO2 eq.**
CO_2-Fußabdruck der Herstellungsphase [A1 bis A3]	**0.3 kg CO2 eq.**
CO_2-Fußabdruck der Distributionsphase [A4]	**0 kg CO2 eq.**
CO_2-Fußabdruck der Installationsphase [A5]	**0 kg CO2 eq.**
CO_2-Fußabdruck der Nutzungsphase [B2, B3, B4, B6]	**0 kg CO2 eq.**
CO_2-Fußabdruck der End-of-Life-Phase [C1 bis C4]	**0.2 kg CO2 eq.**
Umweltproduktdeklaration	**Produktumweltprofil**

Use Better

Materialien und Verpackung

Verpackung mit Recycling-Karton	**Nein**
Verpackung ohne Kunststoff	**Nein**
EU-RoHS-Richtlinie	**Konform**
REACh-Verordnung	**Produkt beinhaltet besorgniserregende Stoffe (SVHC) nicht über dem Schwellwert**

Use Again

Reproduktion

Circular Econmomy-Eignung	**Keine besonderen Recycling-Verfahren erforderlich**
Rücknahme	**Ja**
WEEE-Kennzeichnung	**Das Produkt muss entsprechend bestimmter Hinweise auf Märkten der Europäischen Union entsorgt werden und darf nicht in Haushaltsabfälle gelangen.**

Maßzeichnungen

Abmessungen

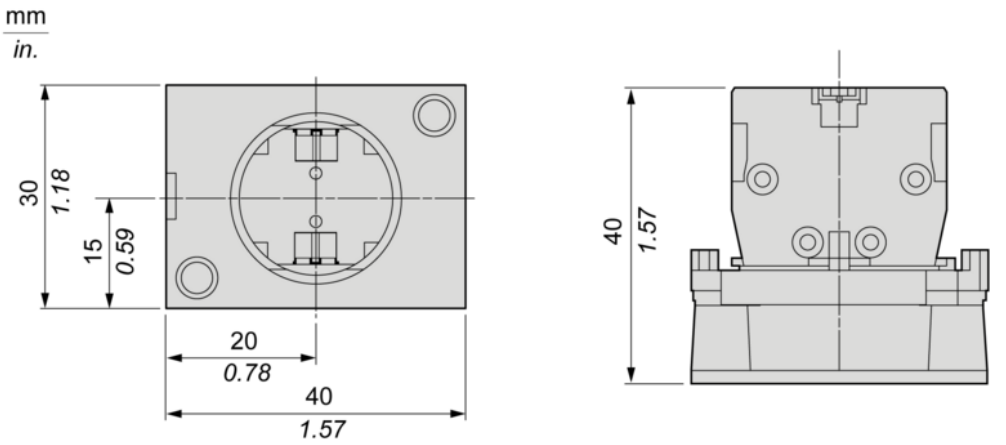

Montage und Abstand

Montage

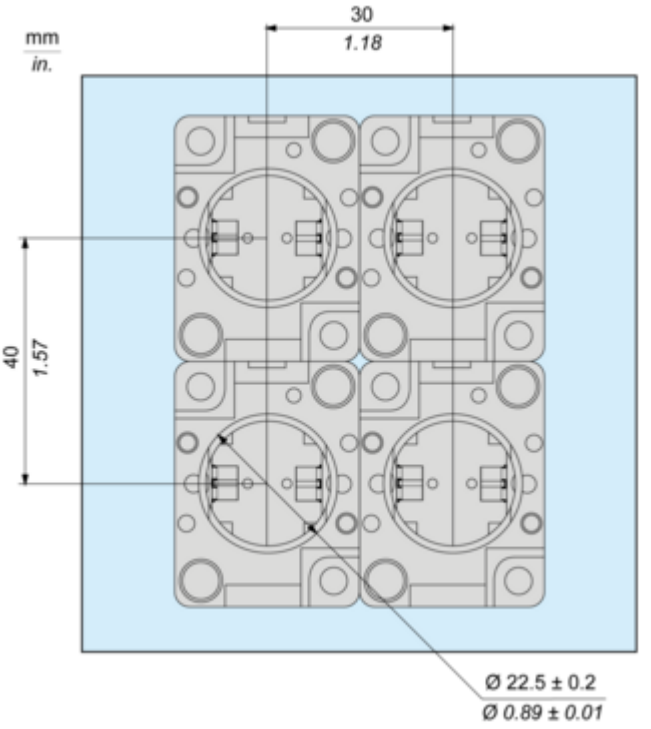

Leistungskurven

Betriebsnennleistung

Wechselspannungsversorgung 50/60 Hz

Betriebsrate: 3.600 Betriebszyklen/Stunde. Lastfaktor: 0,5.

Leistung angegeben in VA für 1 Million Betriebszyklen, Gebrauchskategorie AC-15

Spannung	V	24	48	127	230
Induktive Schaltung	W	140	385	525	455

Gleichspannungsversorgung (DC)

Betriebsrate: 3.600 Betriebszyklen/Stunde. Lastfaktor: 0,5.

Leistung angegeben in W für 1 Million Betriebszyklen, Gebrauchskategorie DC-13

Spannung	V	24	48	120
Induktive Schaltung	W	60	45	42