Produktdatenblatt

Spezifikationen



Aufbaugehäuse, Harmony XALD, Kunststoff, dunkelgrau, 1 Schlüsselwahlschalter, ARRET, MARCHE, 22mm, 1S

XALD142

EAN Code: 3389110113990

Hauptmerkmale

Baureihe	Harmony XALD
Produkt- oder Komponententyp	Komplette Kontrollstation
Kurzbezeichnung des Geräts	XALD
Produktbestimmung	Für XB5 Ø 22 mm Steuer- und Signalisierungseinheiten Ø 22 mm
Anwendung der Bedieneinheit	Start-Stopp-Funktion
Farbe des Schaltschranksockels	Hellgrau (RAL 7035)
Farbe Gehäuse-Oberteil	Dunkelgrau (RAL 7016)
Material	Polykarbonat
Betriebsprofil	1 key selector switch
Beschreibung Betätigungselement	Key switch 'ARRET-MARCHE' 1 NO
Zusammenstellung Gehäuse	1 Schlüsselwahlschalter 1 Schließer STOP-START Markierung
Position der Markierung	Markierung auf dem Beschriftungshalter
Betrieb der Kontakte	Gestuft schaltend

Zusatzmerkmale

Wechselstrom-Steuerspannung 50 Hz	120…600 V
Kabeleinführung	2 Ausbrüche für Kabeleinführung, Klemmkapazität: 14 mm 2 Ausbrüche für Kabelverschraubung Pg 13 und ISO M20, Klemmkapazität: 12 mm
Wechselstrom-Steuerspannung 60 Hz	120…600 V
Produktgewicht	0,196 kg
Gleichstrom-Steuerspannung	125…600 V
Widerstandsfähigkeit gegen Hochdruckreiniger	7000000 Pa bei 55 °C, Entfernung: 0,1 m
Number of command positions	1
Number of indicator lights	0
Betriebs-Positionsinformation	2 Stellungen
Schlüsselnummer	455
Schlüsselabzugposition	Links
Number of push buttons	0
Positive Öffnung	Ohne
Betriebsweg	4,3 mm (Gesamtweg)
Drehmoment	0,14 Nm Schließer, wechselnder elektrischer Zustand

Bruttopreisliste für Deutschland zuzüglich Zuschläge, Frachtkosten und Mehrwertsteuer, gültig ab dem 1. Januar 2024. Irrtum und Änderungen vorbehalten. Es gelten die AGBs der Schneider Electric GmbH.

Haftungsausschluss: Diese Dokumentation dient nicht als Ersatz für die Beurteilung der Eignung oder Verlässlichkeit dieser Produkte für bestimmte Verwendungsbereiche des Benutzers und darf nicht zu diesem Zweck verwendet werden.

Mechanische Lebensdauer	1000000 Zyklen
Number of selector switches	0
Anschlüsse - Klemmen	Schraubklemmen, <= 2 x 1,5 mm² mit Kabelende entspricht IEC 60947-1 Schraubklemmen, >= 1 x 0,22 mm² ohne Kabelende entspricht IEC 60947-1
[M] Anzugsdrehmoment	0,8…1,2 Nm entspricht IEC 60947-1
Number of key switches	1
Schraubenkopfform	Kreuzweise kompatibel mit Philips Nr. 1 Schraubenzieher Kreuzweise kompatibel mit Position Nr. 1 Schraubenzieher Geschlitzt kompatibel mit flach Ø 4 mm Schraubenzieher Geschlitzt kompatibel mit flach Ø 5,5 mm Schraubenzieher
Kontaktmaterial	Silberlegierung (Ag/Ni)
Kurzschlussschutz	10 A Patronensicherung Typ gG entspricht IEC 60947-5-1
[Ith] Konventioneller thermischer Strom in freier Luft	10 A entspricht IEC 60947-5-1
[Ui] Bemessungs-Isolationsspannung	600 V (Verschmutzungsgrad 3) entspricht IEC 60947-1
Number of mushroom-shaped push-buttons	0
[Uimp] Bemessungs-Stoßspannungsfestigkeit	6 kV entspricht IEC 60947-1
[Ie] Bemessungs-Betriebsstrom	6 A bei 120 V, AC-15, A600 entspricht IEC 60947-5-1 3 A bei 240 V, AC-15, A600 entspricht IEC 60947-5-1 1,2 A bei 600 V, AC-15, A600 entspricht IEC 60947-5-1 0,55 A bei 125 V, DC-13, Q600 entspricht IEC 60947-5-1 0,27 A bei 250 V, DC-13, Q600 entspricht IEC 60947-5-1 0,1 A bei 600 V, DC-13, Q600 entspricht IEC 60947-5-1
Elektrische Lebensdauer	1000000 Zyklen, AC-15, 2 A bei 230 V, Betriebsgeschwindigkeit <3600 cyc/h, Lastfaktor: 0,5 entspricht IEC 60947-5-1, Anhang C 1000000 Zyklen, AC-15, 3 A bei 120 V, Betriebsgeschwindigkeit <3600 cyc/h, Lastfaktor: 0,5 entspricht IEC 60947-5-1, Anhang C 1000000 Zyklen, AC-15, 4 A bei 24 V, Betriebsgeschwindigkeit <3600 cyc/h, Lastfaktor: 0,5 entspricht IEC 60947-5-1, Anhang C 1000000 Zyklen, DC-13, 0,2 A bei 110 V, Betriebsgeschwindigkeit <3600 cyc/h, Lastfaktor: 0,5 entspricht IEC 60947-5-1, Anhang C 1000000 Zyklen, DC-13, 0,5 A bei 24 V, Betriebsgeschwindigkeit <3600 cyc/h, Lastfaktor: 0,5 entspricht IEC 60947-5-1, Anhang C
Elektrische Zuverlässigkeit	Λ < 10exp(-6) bei 5 V, 1 mA entspricht IEC 60947-5-4 Λ < 10exp(-8) bei 17 V, 5 mA entspricht IEC 60947-5-4
Notabschaltung	No
Anzahl der Kontakte als Öffner	0
Anzahl der Kontakte als Schließer	1
Anzahl der Kontakte als Wechselkontakt	0
Gehäusematerial	Kunststoff
Gehäusefarbe	Grau
Farbe Gehäuse-Oberteil	Dunkelgrau

Montage

Beschichtung	TH
Umgebungstemperatur bei Lagerung	-40…70 °C
Umgebungstemperatur bei Betrieb	-40…70 °C
Überspannungskategorie	Klasse II entspricht IEC 60536
Schutzart (IP)	IP66 entspricht IEC 60529 IP67 IP69 IP69K

Schutzart (NEMA)	NEMA 13 NEMA 4X
Schutzart (IK)	IK03 entspricht IEC 62262
Normen	CSA C22.2 Nr. 14 UL 508 IEC 60947-5-1 IEC 60947-1 JIS C8201-5-1 IEC 60947-5-4 IEC 60947-5-5 JIS C8201-1
Vibrationsfestigkeit	5 gn (f= 12…500 Hz) entspricht IEC 60068-2-6
Stoßfestigkeit	30 gn (Dauer = 18 ms) für Sinushalbwellenbeschleunigung entspricht IEC 60068-2-27 50 gn (Dauer = 11 ms) für Sinushalbwellenbeschleunigung entspricht IEC 60068-2-27
Schutzart (IP)	IP66/IP67/IP69/IP69K
Schutzart (NEMA)	NEMA 4X/13

Verpackungseinheiten

VPE 1 Art	PCE
Anzahl der Geräte pro Packung	1
VPE 1 Höhe	7,2 cm
VPE 1 Breite	10,0 cm
VPE 1 Länge	7,0 cm
Verpackungsgewicht (Lbs)	186,0 g
VPE 2 Art	S03
VPE 2 Menge	40
VPE 2 Höhe	30 cm
VPE 2 Breite	30 cm
VPE 2 Länge	40 cm
VPE 2 Gewicht	8,312 kg

Vertragliche Gewährleistung

Garantie (in Monaten)	18

Environmental Data

Schneider Electric hat sich zum Ziel gesetzt, den Net Zero-Status bis 2050 durch Lieferkettenpartnerschaften, Materialien mit geringerer Auswirkung und Kreislaufbildung über unsere laufende Kampagne "Use Better, Use Longer, Use Again" zu erreichen, um die Lebensdauer und Recyclingfähigkeit der Produkte zu verlängern.

Erläuterung der Environmental Data >

Wie wir die Produktnachhaltigkeit bewerten >

Umweltbilanz

Total lifecycle Carbon footprint	**1 kg CO2 eq.**
CO_2-Fußabdruck der Herstellungsphase [A1 bis A3]	**1 kg CO2 eq.**
CO_2-Fußabdruck der Distributionsphase [A4]	**0 kg CO2 eq.**
CO_2-Fußabdruck der Installationsphase [A5]	**0 kg CO2 eq.**
CO_2-Fußabdruck der Nutzungsphase [B2, B3, B4, B6]	**0.1 kg CO2 eq.**
CO_2-Fußabdruck der End-of-Life-Phase [C1 bis C4]	**0 kg CO2 eq.**
Umweltproduktdeklaration	**Produktumweltprofil**

Use Better

Materialien und Verpackung

Verpackung mit Recycling-Karton	**Ja**
Verpackung ohne Kunststoff	**Ja**
SCIP-Nummer	**2f798476-9490-459d-81bd-f7dac4bf68c8**
EU-RoHS-Richtlinie	**Freistellungskonform**
REACh-Verordnung	**Produkt beinhaltet besorgniserregende Stoffe (SVHC) nicht über dem Schwellwert**

Use Again

Reproduktion

Recyclingfähigkeitspotential in %	**18**
Circular Econmomy-Eignung	**Entsorgungsinformationen**
Rücknahme	**Ja**
WEEE-Kennzeichnung	**Das Produkt muss entsprechend bestimmter Hinweise auf Märkten der Europäischen Union entsorgt werden und darf nicht in Haushaltsabfälle gelangen.**

Maßzeichnungen

Abmessungen

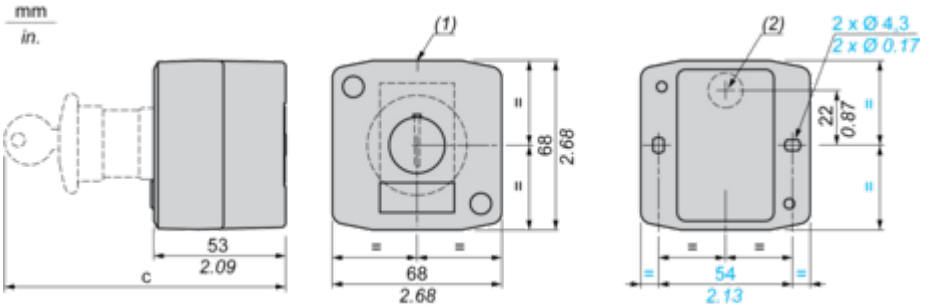

(1) 2 Ausschlagöffnungen für Kabelverschraubung Pg 13.5, Höchstkapazität 12 mm/0,47 in.
(2) Ausschlagöffnung zur Kabeleinführung, Höchstkapazität 14 mm/0,55 in.

Die Steuerstation beinhaltet:	c in mm	c in in.
Drucktaster, bündig	62	2,44
Leuchtmelder	64	2,52
Leuchtdrucktaster	65,5	2,58
Drucktaster, vorstehend	66	2,60
Wahlschalter	80	3,15
Pilzdrucktaster	91,5	3,58
Einrastender Not-Halt-Pilzdrucktaster mit Schlüssel	115	4,53
Schlüsselschalter	105,5	4,15

Image of product / Alternate images

Alternative








XAL
PC
2 Ø4.3
(2) DIA
54
(2 1/8")

