Produktdatenblatt

Spezifikationen



Aufbaugehäuse, Harmony XALF, Kunststoff, hellgrau, gelb, 1 Not-Aus-Schalter, 1 Drucktaster, 1 Steckdose, 2S+1Ö

XALFK2001E

EAN Code: 3389119034531

Hauptmerkmale

Baureihe	Harmony XALF
Produkt- oder Komponententyp	Industrieschaltergehäuse
Kurzbezeichnung des Geräts	XALF
Produktspezifische Anwendung	Aufzugsinspektion
Betriebsprofil	1 mushroom head - 1 flush pushbutton - 1 power socket
Betrieb der Kontakte	Gestuft schaltend

Zusatzmerkmale

Wechselstrom-Steuerspannung 50 Hz	120…600 V
Material	Polykarbonat
Wechselstrom-Steuerspannung 60 Hz	120…600 V
Produktgewicht	0,5 kg
Gleichstrom-Steuerspannung	125…600 V
Beschriftung	CE
Number of command positions	2
Number of indicator lights	0
Number of push buttons	1
Kontaktmaterial	Silberlegierung (Ag/Ni)
Number of selector switches	0
Number of key switches	0
Number of mushroom-shaped push-buttons	1
Notabschaltung	No
Anzahl der Kontakte als Öffner	1
Anzahl der Kontakte als Schließer	2
Anzahl der Kontakte als Wechselkontakt	0
Gehäusematerial	Kunststoff
Gehäusefarbe	Yellow
Farbe Gehäuse-Oberteil	Gelb

Montage

Beschichtung	TH

Bruttopreisliste für Deutschland zuzüglich Zuschläge, Frachtkosten und Mehrwertsteuer, gültig ab dem 1. Januar 2024. Irrtum und Änderungen vorbehalten. Es gelten die AGBs der Schneider Electric GmbH.

Haftungsausschluss: Diese Dokumentation dient nicht als Ersatz für die Beurteilung der Eignung oder Verlässlichkeit dieser Produkte für bestimmte Verwendungsbereiche des Benutzers und darf nicht zu diesem Zweck verwendet werden.

Umgebungstemperatur bei Lagerung	-40…70 °C
Umgebungstemperatur bei Betrieb	0…50 °C
Normen	IEC 60947-5-5 IEC 60947-1 EN 81-20 IEC 60947-5-1 IEC 60947-5-4
Schutzart (IP)	IP66/IP67/IP69

Verpackungseinheiten

VPE 1 Art	PCE
Anzahl der Geräte pro Packung	1
VPE 1 Höhe	11,300 cm
VPE 1 Breite	6,800 cm
VPE 1 Länge	19,600 cm
Verpackungsgewicht (Lbs)	401,000 g
VPE 2 Art	S02
VPE 2 Menge	6
VPE 2 Höhe	15,000 cm
VPE 2 Breite	30,000 cm
VPE 2 Länge	40,000 cm
VPE 2 Gewicht	2,933 kg
VPE 3 Art	P06
VPE 3 Menge	48
VPE 3 Höhe	75,000 cm
VPE 3 Breite	60,000 cm
VPE 3 Länge	80,000 cm
VPE 3 Gewicht	33,452 kg

Vertragliche Gewährleistung

Garantie (in Monaten)	18

Environmental Data

Schneider Electric hat sich zum Ziel gesetzt, den Net Zero-Status bis 2050 durch Lieferkettenpartnerschaften, Materialien mit geringerer Auswirkung und Kreislaufbildung über unsere laufende Kampagne "Use Better, Use Longer, Use Again" zu erreichen, um die Lebensdauer und Recyclingfähigkeit der Produkte zu verlängern.

Erläuterung der Environmental Data >

Wie wir die Produktnachhaltigkeit bewerten >

Umweltbilanz

Total lifecycle Carbon footprint	**3 kg CO2 eq.**
CO_2-Fußabdruck der Herstellungsphase [A1 bis A3]	**3 kg CO2 eq.**
CO_2-Fußabdruck der Distributionsphase [A4]	**0.1 kg CO2 eq.**
CO_2-Fußabdruck der Installationsphase [A5]	**0 kg CO2 eq.**
CO_2-Fußabdruck der Nutzungsphase [B2, B3, B4, B6]	**0.1 kg CO2 eq.**
CO_2-Fußabdruck der End-of-Life-Phase [C1 bis C4]	**0.1 kg CO2 eq.**
Umweltproduktdeklaration	**Produktumweltprofil**

Use Better

Materialien und Verpackung

Verpackung mit Recycling-Karton	**Ja**
Verpackung ohne Kunststoff	**Nein**
SCIP-Nummer	**2f798476-9490-459d-81bd-f7dac4bf68c8**
EU-RoHS-Richtlinie	**Freistellungskonform**
REACh-Verordnung	**Produkt beinhaltet besorgniserregende Stoffe (SVHC) nicht über dem Schwellwert**

Use Again

Reproduktion

Circular Econmomy-Eignung	**Entsorgungsinformationen**
Rücknahme	**Ja**
WEEE-Kennzeichnung	**Das Produkt muss entsprechend bestimmter Hinweise auf Märkten der Europäischen Union entsorgt werden und darf nicht in Haushaltsabfälle gelangen.**

Maßzeichnungen

Abmessungen

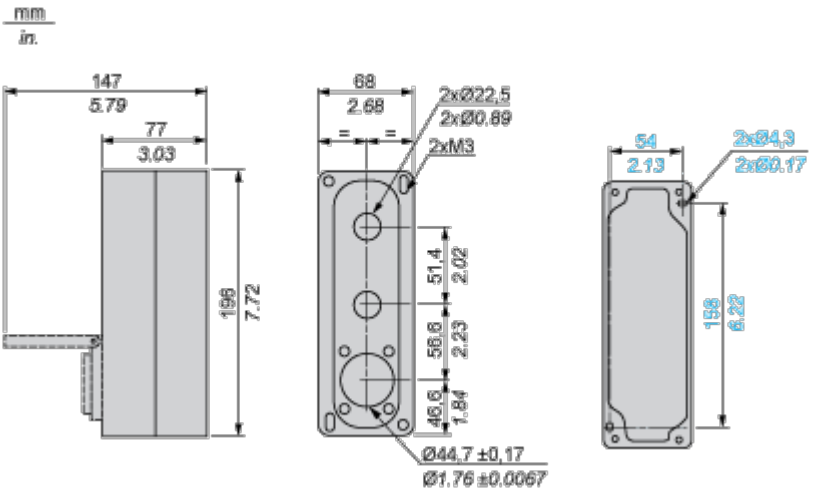

Image of product / Alternate images

Alternative







