Produktdatenblatt

Spezifikationen



Manueller Überlast-Rückstelltaster, Harmony XB4, Metall, 22mm, blau, tastend, 30-130mm

XB4BA961

EAN Code: 3389110102185

Hauptmerkmale

Baureihe	Harmony XB4
Produkt- oder Komponententyp	Manueller Rückstelltaster
Kurzbezeichnung des Geräts	XB4
Blendenmaterial	Chrom-beschichtetes Metall
Haltekragenmaterial	Zamak
Typ des Frontelements	Standard
Montagedurchmesser	22,5 mm
Betriebsprofil	Blau Einbau, unbeschriftet
Aktivierungsabstand	30…130 mm

Zusatzmerkmale

Produktgewicht	0,058 kg
Widerstandsfähigkeit gegen Hochdruckreiniger	7000000 Pa bei 55 °C, Entfernung: 0,1 m
Form des Signaleinheitkopfes	Rund
Betriebsweg	14 mm
Mechanische Lebensdauer	5000000 Zyklen

Montage

Beschichtung	TH
Umgebungstemperatur bei Lagerung	-40…70 °C
Umgebungstemperatur bei Betrieb	-40…70 °C
Schutzklasse für Stromschläge	Klasse I conforming to IEC 60536
Schutzart (IP)	IP66 entspricht IEC 60529
Enclosure Type	UL type 4X/13
Schutzart (IK)	IK03 entspricht IEC 50102
Normen	CSA C22.2 Nr. 14 IEC 60947-5-5 JIS C8201-5-1 IEC 60947-5-1 UL 508 IEC 60947-1 IEC 60947-5-4 JIS C8201-1

Bruttopreisliste für Deutschland zuzüglich Zuschläge, Frachtkosten und Mehrwertsteuer, gültig ab dem 1. Januar 2024. Irrtum und Änderungen vorbehalten. Es gelten die AGBs der Schneider Electric GmbH.

Haftungsausschluss: Diese Dokumentation dient nicht als Ersatz für die Beurteilung der Eignung oder Verlässlichkeit dieser Produkte für bestimmte Verwendungsbereiche des Benutzers und darf nicht zu diesem Zweck verwendet werden.

Produktzertifizierungen	CSA DNV BV LROS (Lloyds register of shipping) UL-gelistet

Verpackungseinheiten

VPE 1 Art	PCE
Anzahl der Geräte pro Packung	1
VPE 1 Höhe	3,000 cm
VPE 1 Breite	8,000 cm
VPE 1 Länge	14,000 cm
Verpackungsgewicht (Lbs)	57,000 g

Vertragliche Gewährleistung

Garantie (in Monaten)	18

Environmental Data

Schneider Electric hat sich zum Ziel gesetzt, den Net Zero-Status bis 2050 durch Lieferkettenpartnerschaften, Materialien mit geringerer Auswirkung und Kreislaufbildung über unsere laufende Kampagne "Use Better, Use Longer, Use Again" zu erreichen, um die Lebensdauer und Recyclingfähigkeit der Produkte zu verlängern.

Erläuterung der Environmental Data >

Wie wir die Produktnachhaltigkeit bewerten >

Umweltbilanz

Total lifecycle Carbon footprint	**0.5 kg CO2 eq.**
CO_2-Fußabdruck der Herstellungsphase [A1 bis A3]	**0.4 kg CO2 eq.**
CO_2-Fußabdruck der Distributionsphase [A4]	**0 kg CO2 eq.**
CO_2-Fußabdruck der Installationsphase [A5]	**0 kg CO2 eq.**
CO_2-Fußabdruck der Nutzungsphase [B2, B3, B4, B6]	**0 kg CO2 eq.**
CO_2-Fußabdruck der End-of-Life-Phase [C1 bis C4]	**0.1 kg CO2 eq.**

Use Better

Materialien und Verpackung

Durchschnittlicher Prozentsatz des recycleten Kunststoffgehaltes	**19 %**
Durchschnittlicher Prozentsatz des recycelten Metallgehaltes	**18 %**
Verpackung mit Recycling-Karton	**Ja**
Verpackung ohne Kunststoff	**Nein**
EU-RoHS-Richtlinie	**Konform**
REACh-Verordnung	**Produkt beinhaltet besorgniserregende Stoffe (SVHC) über dem Schwellwert**

Use Longer

Verlängerung der Lebensdauer

Produktreparaturindex	**A**

Use Again

Reproduktion

Circular Econmomy-Eignung	**Entsorgungsinformationen**
Rücknahme	**Ja**
WEEE-Kennzeichnung	**Das Produkt muss entsprechend bestimmter Hinweise auf Märkten der Europäischen Union entsorgt werden und darf nicht in Haushaltsabfälle gelangen.**

Dimensions Drawings

Dimensions

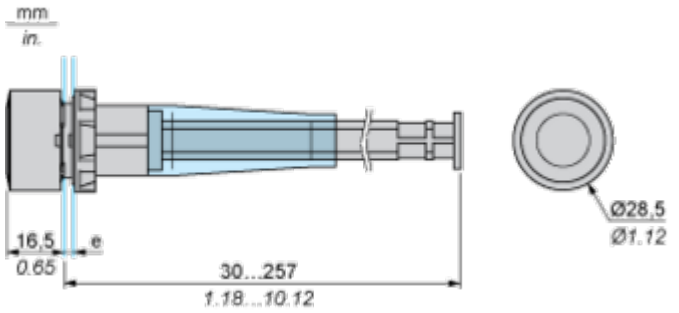

e: panel thickness: 1 to 6 mm / 0.04 to 0.24 in.

Mounting and Clearance

Panel Cut-out for Pushbuttons, Switches and Pilot Lights (Finished Holes, Ready for Installation)

Connection by Screw Clamp Terminals or Plug-in Connectors or on Printed Circuit Board	Connection by Faston Connectors
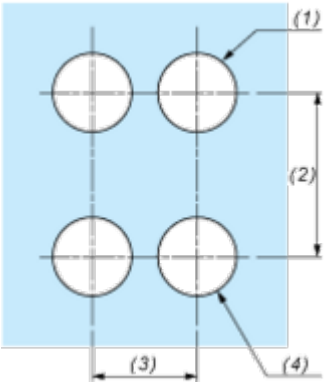	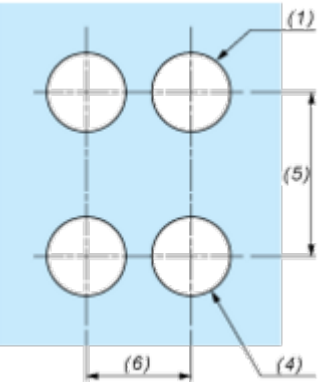

(1) Diameter on finished panel or support
(2) 40 mm min. / 1.57 in. min.
(3) 30 mm min. / 1.18 in. min.
(4) Ø 22.5 mm / 0.89 in. recommended (Ø 22.3 mm $_{0}^{+0.4}$ / 0.88 in. $_{0}^{+0.016}$)
(5) 45 mm min. / 1.78 in. min.
(6) 32 mm min. / 1.26 in. min.