Produktdatenblatt

Spezifikationen

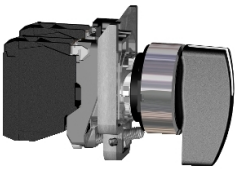

Wahlschalter, Harmony XB4, Metall, 22mm, schwarz, 3 Stellungen, langer Knebel, rastend, 2S, ATEX

XB4BJ33EX

EAN Code: 3389118030473

Hauptmerkmale

Baureihe	Harmony XB4
Produkt- oder Komponententyp	Wahlschalter komplett
Kurzbezeichnung des Geräts	XB4
Blendenmaterial	Chrom-beschichtetes Metall
Haltekragenmaterial	Zamak
Typ des Frontelements	Standard
Montagedurchmesser	22 mm
Verkauf je unteilbare Menge	1
Staubzone	Zonen 21 - 22
Operatortyp	rastend
Betriebsprofil	Schwarz langer Griff
Art und Zusammensetzung der Kontakte	2 Schließer

Zusatzmerkmale

Widerstandsfähigkeit gegen Hochdruckreiniger	7000000 Pa bei 55 °C, Entfernung: 0,1 m
Gehäusevariante	Befestigungsbohrung - Durchmesser: 22,5 mm 22,3 +0,4/0 entspricht EN/IEC 60947-1
Befestigungsmitte	>= 30 x 40 mm (Trägerplatte)
Einbautiefe	43 mm
Beschriftung	Ex tb IIIC
Form des Signaleinheitkopfes	Rund
Betriebs-Positionsinformation	3 Positionen ± 45°
Betrieb der Kontakte	Gestuft schaltend
Verwendung der Kontakte	Standardkontakte
Positive Öffnung	Ohne
Drehmoment	0,14 Nm Schließer, wechselnder elektrischer Zustand
Mechanische Lebensdauer	3000000 Zyklen
Anschlüsse - Klemmen	Schraubklemmen, <= 2 x 1,5 mm² mit Kabelende entspricht EN/IEC 60947-1 Schraubklemmen, >= 1 x 0,22 mm² ohne Kabelende entspricht EN/IEC 60947-1
[M] Anzugsdrehmoment	0,8…1,2 Nm entspricht EN 60947-1
Schraubenkopfform	Kreuzweise kompatibel mit Philips Nr. 1 Schraubenzieher Kreuzweise kompatibel mit Position Nr. 1 Schraubenzieher Geschlitzt kompatibel mit flach Ø 4 mm Schraubenzieher Geschlitzt kompatibel mit flach Ø 5,5 mm Schraubenzieher

Bruttopreisliste für Deutschland zuzüglich Zuschläge, Frachtkosten und Mehrwertsteuer, gültig ab dem 1. Januar 2024. Irrtum und Änderungen vorbehalten. Es gelten die AGBs der Schneider Electric GmbH.

Haftungsausschluss: Diese Dokumentation dient nicht als Ersatz für die Beurteilung der Eignung oder Verlässlichkeit dieser Produkte für bestimmte Verwendungsbereiche des Benutzers und darf nicht zu diesem Zweck verwendet werden.

Kontaktmaterial	Silberlegierung (Ag/Ni)
Kurzschlussschutz	10 A Patronensicherung Typ gG entspricht EN/IEC 60947-5-1
[Ith] Konventioneller thermischer Strom in freier Luft	10 A entspricht EN/IEC 60947-5-1
[Ui] Bemessungs-Isolationsspannung	600 V (Verschmutzungsgrad 3) entspricht EN 60947-1
[Uimp] Bemessungs-Stoßspannungsfestigkeit	6 kV entspricht EN 60947-1
[Ie] Bemessungs-Betriebsstrom	3 A bei 240 V, AC-15, A600 entspricht EN/IEC 60947-5-1 6 A bei 120 V, AC-15, A600 entspricht EN/IEC 60947-5-1 0,1 A bei 600 V, DC-13, Q600 entspricht EN/IEC 60947-5-1 0,27 A bei 250 V, DC-13, Q600 entspricht EN/IEC 60947-5-1 0,55 A bei 125 V, DC-13, Q600 entspricht EN/IEC 60947-5-1 1,2 A bei 600 V, AC-15, A600 entspricht EN/IEC 60947-5-1
Elektrische Lebensdauer	1000000 Zyklen AC-15, 2 A bei 230 V, Betriebsgeschwindigkeit <3600 cyc/h, Lastfaktor: 0,5 entspricht EN 60947-5-1: Anhang C 1000000 Zyklen AC-15, 3 A bei 120 V, Betriebsgeschwindigkeit <3600 cyc/h, Lastfaktor: 0,5 entspricht EN 60947-5-1: Anhang C 1000000 Zyklen AC-15, 4 A bei 24 V, Betriebsgeschwindigkeit <3600 cyc/h, Lastfaktor: 0,5 entspricht EN 60947-5-1: Anhang C 1000000 Zyklen DC-13, 0,2 A bei 110 V, Betriebsgeschwindigkeit <3600 cyc/h, Lastfaktor: 0,5 entspricht EN 60947-5-1: Anhang C 1000000 Zyklen DC-13, 0,5 A bei 24 V, Betriebsgeschwindigkeit <3600 cyc/h, Lastfaktor: 0,5 entspricht EN 60947-5-1: Anhang C
Elektrische Zuverlässigkeit	Λ < 10exp(-6) bei 5 V, 1 mA bei sauberer Umgebung entspricht EN/IEC 60947-5-4 Λ < 10exp(-8) bei 17 V, 5 mA bei sauberer Umgebung entspricht EN/IEC 60947-5-4

Montage

Beschichtung	TH
Umgebungstemperatur bei Lagerung	-40…70 °C
Umgebungstemperatur bei Betrieb	-20…60 °C
Überspannungskategorie	I entspricht IEC 60536
Schutzart (IP)	IP65 entspricht IEC 60529
Schutzart (NEMA)	NEMA 13 NEMA 4X
Schutzart (IK)	IK06 entspricht IEC 50102
Normen	EN 60079-0:2009 EN 60079-31:2009 EN 61000-6-2 IEC 60079-0:2007 IEC 60079-31:2008
Richtlinien	94/9/EC - ATEX-Richtlinie
Produktzertifizierungen	INERIS 04ATEX9004U
Vibrationsfestigkeit	5 gn (f= 2…500 Hz) entspricht IEC 60068-2-6
Stoßfestigkeit	30 gn (Dauer = 18 ms) für Sinushalbwellenbeschleunigung entspricht IEC 60068-2-27 50 gn (Dauer = 11 ms) für Sinushalbwellenbeschleunigung entspricht IEC 60068-2-27

Verpackungseinheiten

VPE 1 Art	PCE
Anzahl der Geräte pro Packung	1
VPE 1 Höhe	3,5 cm
VPE 1 Breite	14,0 cm
VPE 1 Länge	20,0 cm

Verpackungsgewicht (Lbs)	116,0 g
VPE 2 Art	S01
VPE 2 Menge	10
VPE 2 Höhe	15,0 cm
VPE 2 Breite	15,0 cm
VPE 2 Länge	40,0 cm
VPE 2 Gewicht	1,348 kg

Vertragliche Gewährleistung

Garantie (in Monaten)	18

Environmental Data

Schneider Electric hat sich zum Ziel gesetzt, den Net Zero-Status bis 2050 durch Lieferkettenpartnerschaften, Materialien mit geringerer Auswirkung und Kreislaufbildung über unsere laufende Kampagne "Use Better, Use Longer, Use Again" zu erreichen, um die Lebensdauer und Recyclingfähigkeit der Produkte zu verlängern.

Erläuterung der Environmental Data >

Wie wir die Produktnachhaltigkeit bewerten >

Umweltbilanz

Total lifecycle Carbon footprint	**1 kg CO2 eq.**
CO_2-Fußabdruck der Herstellungsphase [A1 bis A3]	**0.8 kg CO2 eq.**
CO_2-Fußabdruck der Distributionsphase [A4]	**0 kg CO2 eq.**
CO_2-Fußabdruck der Installationsphase [A5]	**0 kg CO2 eq.**
CO_2-Fußabdruck der Nutzungsphase [B2, B3, B4, B6]	**0.1 kg CO2 eq.**
CO_2-Fußabdruck der End-of-Life-Phase [C1 bis C4]	**0.1 kg CO2 eq.**

Use Better

Materialien und Verpackung

Durchschnittlicher Prozentsatz des recycleten Kunststoffgehaltes	**49 %**
Durchschnittlicher Prozentsatz des recycelten Metallgehaltes	**19 %**
Verpackung mit Recycling-Karton	**Nein**
Verpackung ohne Kunststoff	**Nein**
EU-RoHS-Richtlinie	**Konform**
REACh-Verordnung	**Produkt beinhaltet besorgniserregende Stoffe (SVHC) nicht über dem Schwellwert**

Use Longer

Verlängerung der Lebensdauer

Produktreparaturindex	**A**

Use Again

Reproduktion

Circular Econmomy-Eignung	**Entsorgungsinformationen**
Rücknahme	**Ja**
WEEE-Kennzeichnung	**Das Produkt muss entsprechend bestimmter Hinweise auf Märkten der Europäischen Union entsorgt werden und darf nicht in Haushaltsabfälle gelangen.**

Maßzeichnungen

Wahlschalter

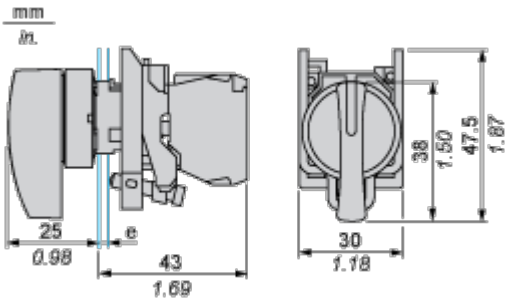

e: Stärke der Trägerplatte: 1 bis 6 mm / 0.04 bis 0.24 in.

Montage und Abstand

Schalttafelausschnitte für Drucktaster, Schalter und Leuchtmelder (fertige Bohrungen, installationsbereit)

Anschluss per Schraubklemmen, Steckanschluss oder auf Leiterplatte	Anschluss über Faston-Steckverbinder
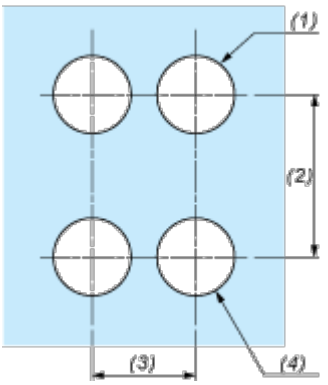	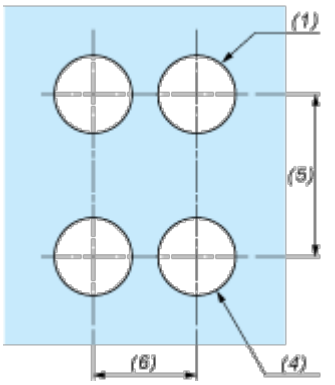

(1) Durchmesser auf fertiger Schalttafel oder Montagehalterung

(2) 40 mm min. / 1.57 in. min.

(3) 30 mm min. / 1.18 in. min.

(4) Ø 22,5 mm / 0.89 in. Empfohlen (Ø 22,3 mm $_{0}^{+0,4}$ / 0.88 in. $_{0}^{+0.016}$)

(5) 45 mm min. / 1.78 in. min.

(6) 32 mm min. / 1.26 in. min.